SAMES KREMLIN

DOCUMENTACIÓN

PISTOLA AUTOMÁTICA NEUMÁTICA

A3

Manual : 582.065.110-SP - 2110

Fecha : 27/10/21

Anula : 27/07/21

Modif. : Actualización

TRADUCCIÓN DEL MANUAL ORIGINAL

IMPORTANTE : Lea con atención todos los documentos antes de almacenar, instalar o poner en marcha el equipo (uso exclusivamente profesional).

LAS FOTOGRAFÍAS E ILUSTRACIONES NO SON VINCULANTES. LOS MATERIALES ESTÁN SUJETOS A CAMBIOS SIN PREVIO AVISO.

SAMES KREMLIN SAS
13, chemin de Malacher
38 240 - MEYLAN - France
☎ *: 33 (0)4 76 41 60 60*

www.sames-kremlin.com

SAMES KREMLIN

578.008.130 2110

SAMES KREMLIN SAS
13, chemin de Malacher
38 240 - MEYLAN - France
☎ : *33 (0)4 76 41 60 60*
www.sames-kremlin.com

FR

Pour une utilisation sure, Il est de votre responsabilité de :

- D'installer, d'utiliser, d'entretenir et de réparer l'équipement conformément aux préconisations de **SAMES KREMLIN** ainsi qu'aux réglementations nationales et/ou locales,
- Vous assurez que les utilisateurs de cet équipement ont été formés, ont parfaitement compris les règles de sécurité et qu'ils les appliquent.

UK

To ensure safe use of the machinery, it is your responsibility to:,

- Install, use, maintain and repair the machinery in accordance with **SAMES KREMLIN**'s recommendations and national and/or local regulations,
- Make sure that the users of the machinery have received proper training and that they have perfectly understood the safety rules and apply them.

DE

Eine sichere Nutzung setzt voraus, dass Sie: :

- die Anlage im Einklang mit den Empfehlungen von **SAMES KREMLIN** sowie mit den nationalen und/oder lokalen Bestimmungen installieren, verwenden, warten und reparieren,
- sich vergewissern, dass die Nutzer dieser Anlage angemessen geschult wurden, die Sicherheitsbestimmungen verstanden haben und sie anwenden.

ES

Para una utilización segura, será de su responsabilidad:

- instalar, utilizar, efectuar el mantenimiento y reparar el equipo con arreglo a las recomendaciones de **SAMES KREMLIN** y a la normativa nacional y/o local,
- cerciorarse de que los usuarios de este equipo han recibido la formación necesaria, han entendido perfectamente las normas de seguridad y las aplican.

IT

Per un uso sicuro, vi invitiamo a:

- installare, utilizzare, mantenere e riparare l'apparecchio rispettando le raccomandazioni di **SAMES KREMLIN**, nonché le normative nazionali e/o locali,
- accertarvi che gli utilizzatori dell'apparecchio abbiano ricevuto adeguata formazione, abbiano perfettamente compreso le regole di sicurezza e le applichino.

PT

Para uma utilização segura, é da sua responsabilidade:

- Proceder à instalação, utilização, manutenção e reparação do equipamento de acordo com as preconizações de **SAMES KREMLIN**, bem como com outros regulamentos nacionais e/ou locais aplicáveis,
- Assegurar-se que os utilizadores do equipamento foram devidamente capacitados, compreenderam perfeitamente e aplicam as devidas regras de segurança.

NL

Voor een veilig gebruik dient u:

- het apparaat te installeren, gebruiken, onderhouden en repareren volgens de door **SAMES KREMLIN** gegeven aanbevelingen en overeenkomstig de nationale en/of plaatselijke reglementeringen,
- zeker te stellen dat de gebruikers van dit apparaat zijn opgeleid, de veiligheidsregels perfect hebben begrepen en dat zij die ook toepassen.

SE

För en säker användning av utrustningen ansvarar ni för följande:

- Installera, använd, underhåll och reparera utrustningen enligt anvisningarna från **SAMES KREMLIN** och enligt nationella och/eller lokala bestämmelser.
- Försäkra er om att användare av denna utrustning erhållit utbildning, till fullo förstått säkerhetsföreskrifterna och tillämpar dem.

FI

Käytön turvallisuuden varmistamiseksi velvollisuutesi on:

- Noudattaa laitteiston asennuksessa, käytössä, kunnossapidossa ja huollossa **SAMES KREMLIN** in suosituksia sekä kansallisia ja/tai paikallisia määräyksiä,
- Varmistaa, että laitteiston käyttäjät ovat koulutettuja ja ymmärtävät täysin turvallisuusmääräykset ja miten niitä sovelletaan.

PL

Dla zapewnienia bezpiecznego użytkowania na użytkowniku spoczywa obowiązek:

- Instalowania, użytkowania, konserwacji i naprawy urządzenia zgodnie z zaleceniami firmy **SAMES KREMLIN** oraz z przepisami miejscowymi,
- Upewnienia, że wszyscy przeszkoleni użytkownicy urządzenia zrozumieli zasady bezpieczeństwa i stosują się do nich.

CZ

Pro bezpečné používání jste povinni:

- Nainstalovat, používat, udržovat a opravovat zařízení v souladu s pokyny firmy **SAMES KREMLIN** a s národními a/nebo místními legislativními předpisy,
- Ujistit se, že uživatelé tohoto zařízení byli vyškoleni, že dokonale pochopili bezpečnostní pravidla a že je dodržují.

SI

Za varno uporabo ste dolžni:

- inštalirati, uporabljati, vzdrževati in popravljati opremo po določilih **SAMES KREMLIN** in v skladu z veljavnimi nacionalnimi in/ali lokalnimi predpisi,
- poskrbeti, da so uporabniki te opreme ustrezno usposobljeni, poznajo varnostne predpise in da jih upoštevajo.

SK

V záujme bezpečného je vašou povinnosťou:

- nainštalovať, používať, udržiavať a opravovať zariadenie v súlade s odporúčaniami spoločnosti **SAMES KREMLIN** a národnými a/alebo miestnymi predpismi,
- uistiť sa, že používatelia tohto zariadenia boli zaškolení, riadne porozumeli pravidlám bezpečnosti a používajú ich.

HU

A biztonságos használat érdekében az Ön felelőssége, hogy:

- a berendezést a **SAMES KREMLIN** ajánlasainak valamint a nemzeti és/vagy helyi szabályozásoknak megfelelően helyezze üzembe, használja, tartsa karban és javítsa,
- megbizonyosodjon róla, hogy a berendezés felhasználói képzettek, tökéletesen megértették és alkalmazzák a biztonsági előírásokat.

RO

Pentru o utilizare sigură, este responsabilitatea dvs. să:

- Instalaţi, utilizaţi, întreţineţi şi reparaţi echipamentul conform instrucţiunilor **SAMES KREMLIN** precum şi reglementărilor naţionale şi/sau locale,
- Vă asiguraţi că utilizatorii acestui echipament au fost instruiţi, au înţeles perfect regulile de securitate şi le aplică integral.

Déclaration(s) de conformité au verso de ce document / Declaration(s) of conformity at the back of this document / Konformitätserklärung(en) auf der Rückseite dieser Unterlage / Declaración (es) de conformidad en el reverso de este documento / Dichiarazione/i di conformità sul retro del presente documento / Declaração(ções) de conformidade no verso do documento / Conformiteitsverklaring(en) op de keerzijde van dit document / Försäkran om överensstämmelse på omstående sida av detta dokument / Vaatimustenmukaisuusvakuutukset tämän asiakirjan kääntöpuolella / Deklaracja(e) zgodności na odwrocie dokumentu / Prohlášení o shodě se nachází/nacházejí na zadní straně tohoto dokumentu / Deklaracija(e) o skladnosti na hrbtni strani tega dokumenta / Vyhlásenie/-a o zhode sa nachádzajú na zadnej strane dokumentu / A dokumentum hátlapján szereplő megfelelőségi nyilatkoz(ok) / Declaraţii de conformitate pe versoul acestui document

DECLARATION UE DE CONFORMITE
EU DECLARATION OF CONFORMITY
EU- KONFORMITÄTSERKLÄRUNG
DECLARACIÓN UE DE CONFORMIDAD
DICHIARAZIONE DI CONFORMITÀ UE
DECLARAÇÃO UE DE CONFORMIDADE
EU-CONFORMITEITSVERKLARING
EU-FÖRSÄKRAN OM ÖVERENSSTÄMMELSE
EU- VAATIMUKSENMUKAISUUSVAKUUTUS
DEKLARACJA ZGODNOŚCI UE
EU PROHLÁŠENÍ O SHODĚ
IZJAVA EU O SKLADNOSTI
EÚ VYHLÁSENIE O ZHODE
EU-MEGFELELŐSÉGI NYILATKOZAT
DECLARAŢIA DE CONFORMITATE UE

Le fabricant / The manufacturer / Der Hersteller / El fabricante / Il produttore / O fabricante / De fabrikant / Tillverkare / Valmistaja / Producent / Výrobce / Proizvajalec / Výrobca / Gyártó / Fabricantul :	**SAMES KREMLIN SAS** 13, chemin de Malacher 38 240 - MEYLAN - FRANCE Tél. : 33 (0)4 76 41 60 60

Déclare que le matériel désigné ci-après / Herewith declares that the equipment / erklärt hiermit, dass die / Declara que el material designado a continuación / Dichiara che il materiale sottoindicato / Declara que o material a seguir designado / verklaart dat de hieronder aangeduide apparatuur
/ Kungör att den utrustning som anges här nedan / ilmoittaa, että alla mainitut laitteistot / Oświadcza, że wymienione poniżej urządzenia / Prohlašuje, že níže uvedené vybavení / Izjavlja, da je opisana oprema spodaj / Vyhlasuje, že zariadenie uvedené nižšie / Kijelenti, hogy a megjelölt anyag a továbbiakban / Declară că echipamentul precizat mai jos :

PISTOLETS AUTOMATIQUES DE PULVERISATION PNEUMATIQUES / AIRSPRAY AUTOMATIC SPRAYING GUNS / AUTOMATIK LUFTSPRITZPISTOLEN / PISTOLAS AUTOMÁTICAS DE PULVERIZACIÓN NEUMÁTICAS

A 25
A 25 F
A 28
A 29
A 35
A 3

Est conforme à la législation d'harmonisation de l'Union applicable suivante / Is in conformity with the relevant Union harmonisation legislation / Erfüllt die einschlägigen Harmonisierungsrechtsvorschriften der Union / es conforme con la legislación de armonización pertinente de la Unión / è conforme alla pertinente normativa di armonizzazione dell'Unione / Cumpre a seguinte legislação de harmonização da UE aplicável / in overeenstemming met de desbetteffende harmonisatiewetgeving van de Unie / med den relevanta harmoniserade unionslagstiftningen / on asiaa koskevan unionin yhdenmukaistamislainsäädännön vaatimusten mukainen / jest zgodny z odnośnymi wymaganiami unijnego prawodawstwa harmonizacyjnego / Shoduje se s následující příslušnou evropskou harmonizační legislativou / V skladu s harmonizirano zakonodajo Unije / Je v súlade s uplatniteľnými harmonizačnými právnymi predpismi EÚ / Megfelel a következő alkalmazandó uniós harmonizációs szabályozásnak / Este conform cu legislaţia aplicabilă de armonizare de mai jos :

Directive ATEX / ATEX Directive / ATEX Richtlinie / Directiva ATEX / Direttiva ATEX / Diretiva ATEX / ATEX-Richtijn / ATEX-direktivet / ATEX-direktivi / Dyrektywa ATEX / Směrnice ATEX / Direktiva ATEX / Smernica ATEX / ATEX-irányelv Ex II 2G Ex h IIB T6 Gb X	**2014/34/UE**
NF EN ISO 80079-36 Juin 2016 NF EN ISO 80079-37 Juin 2016 NF EN 1127-1 Août 2019 Ex h=> Protection par sécurité de construction (c) / Protection by constructional safety (c) / Schutz durch konstruktive Sicherheit (c) / Protección por seguridad constructiva (c) / Protezione per sicurezza costruttiva (c) / Protecção por segurança construtiva (c) / Bescherming door constructieveiligheid (c) / Säker konstruktion (c) / Suojaus rakenteellisella turvallisuudella (c) / Zabezpieczenie za pomocą bezpieczeństwa konstrukcyjnego (c) / Ochrana bezpečnou konstrukcí (c) / Zaščita s konstrukcijsko varnostjo (c) / Ochrana bezpečnou konštrukciou (c) / Szerkezetbiztonsági védelem (c) / Protecție prin securitate constructivă (c) **INERIS 0080 - 60550 Verneuil-en-Halatte - France / no INERIS-CERN 036594 / 21**	

La présente déclaration de conformité est établie sous la seule responsabilité du fabricant / This declaration of conformity is issued under the sole responsibility of the manufacturer / Die alleinige Verantwortung für die Ausstellung dieser Konformitätserklärung trägt der Hersteller / La presente declaración de conformidad se expide bajo la exclusiva responsabilidad del fabricante / La presente dichiarazione di conformità è rilasciata sotto la responsabilità esclusiva del fabbricante / A presente declaração de conformidade é emitida sob a exclusiva responsabilidade do fabricante / Deze conformiteitsverklaring wordt verstrekt onder volledige verantwoordelijkheid van de fabrikant / Denna försäkran om överensstämmelse utfärdas på tillverkarens eget ansvar / Tämä vaatimustenmukaisuusvakuutus on annettu valmistajan yksinomaisella vastuulla / Niniejsza deklaracja zgodności wydana zostaje na wyłączną odpowiedzianość producenta / Toto prohlášení o skodě se vydává na výhradní odpovědnost výrobce / Za izdajo te izjave o skladnosti je odgovoren izključno proizvajalec / Toto vyhlásenie o zhode sa vydáva / na vlastnú zodpovednosť výrobcu / Ezt a megfelelőségi nylatkozatot a gyártó kizárólagos felelőssége mellett adják ti / Prezenta declaraţie de conformitate este emisă pe răspunderea exclusivă a producătorului.

Hervé WALTER

Directeur Recherche & Développement / Research & Development Director / Direktor für Forschung & Entwicklung / Director de Investigación y Desarrollo / Direttore Ricerca e sviluppo / Diretor de Pesquisa e desenvolvimento / Manager Onderzoek en Ontwikkeling / Direktör för Forskning och Utveckling / Johtaja tutkimus ja kehitys / Dyrektor ds. Badań i rozwoju / Ředitel výzkumu a vývoje / Direktor za raziskave in razvoj / Riaditeľ pre výskum a vývoj / Kutatási és Fejlesztési Igazgató / Director de cercetare și Dezvoltare

Fait à Meylan, le / Established in Meylan, on / Geschehen zu Meylan, am / En Meylan, a / Redatto a Meylan, / Vastgesteld te Meylan, / Utformat i Meylan, den / Meylan, Ranska, / Sporządzono w Meylan, dnia / Meylan, dnia / V Meylanu, / V Meylan dňa / Kelt Meylanban, / Întocmită la Meylan, pe data de 26/10/2021 - 10/26/2021

DECLARATION UK DE CONFORMITE
UK DECLARATION OF CONFORMITY
UK- KONFORMITÄTSERKLÄRUNG
DECLARACIÓN UK DE CONFORMIDAD
DICHIARAZIONE DI CONFORMITÀ UK
DECLARAÇÃO UK DE CONFORMIDADE
UK-CONFORMITEITSVERKLARING
UK-FÖRSÄKRAN OM ÖVERENSSTÄMMELSE
UK- VAATIMUKSENMUKAISUUSVAKUUTUS
DEKLARACJA ZGODNOŚCI UK
UK PROHLÁŠENÍ O SHODĚ
IZJAVA UK O SKLADNOSTI
UK-VYHLÁSENIE O ZHODE
UK-MEGFELELŐSÉGI NYILATKOZAT
DECLARAŢIA DE CONFORMITATE UK

Le fabricant / The manufacturer / Der Hersteller / El fabricante / Il produttore / O fabricante / De fabrikant / Tillverkare / Valmistaja / Producent / Výrobce / Proizvajalec / Výrobca / Gyártó / Fabricantul :	**SAMES KREMLIN SAS** 13, chemin de Malacher 38 240 - MEYLAN - FRANCE Tél. : 33 (0)4 76 41 60 60

Déclare que le matériel désigné ci-après / Herewith declares that the equipment / erklärt hiermit, dass die / Declara que el material designado a continuación / Dichiara che il materiale sottoindicato / Declara que o material a seguir designado / verklaart dat de hieronder aangeduide apparatuur
/ Kungör att den utrustning som anges här nedan / ilmoittaa, että alla mainitut laitteistot / Oświadcza, że wymienione poniżej urządzenia / Prohlašuje, že níže uvedené vybavení / Izjavlja, da je opisana oprema spodaj / Vyhlasuje, že zariadenie uvedené nižšie / Kijelenti, hogy a megjelölt anyag a továbbiakban / Declară că echipamentul precizat mai jos :

PISTOLETS AUTOMATIQUES DE PULVERISATION PNEUMATIQUES / AIRSPRAY AUTOMATIC SPRAYING GUNS / AUTOMATIK LUFTSPRITZPISTOLEN / PISTOLAS AUTOMÁTICAS DE PULVERIZACIÓN NEUMÁTICAS

A 25
A 25 F
A 28
A 29
A 35
A 3

Est conforme à la législation des normes désignées du Royaume-Uni suivante / Is in conformity with the UK statutory requirements / Entspricht den folgenden britischen Rechtsvorschriften für designierte Standards / Cumple con la siguiente legislación de normas designadas del Reino Unido / È conforme alla seguente legislazione sugli standard designati del Regno Unito / Está em conformidade com a seguinte legislação de Normas Designadas do Reino Unido / Voldoet aan de volgende UK Designated Standards wetgeving / Överensstämmer med följande lagstiftning om brittiska standarder (UK Designated Standards) / Noudattaa seuraavia Yhdistyneen kuningaskunnan nimettyjä standardeja koskevaa lainsäädäntöä / Zgodność z następującymi przepisami UK Designated Standards / Splňuje následující britské právní předpisy o určených normách / V skladu z naslednjo zakonodajo o imenovanih standardih v Združenem kraljestvu / Je v súlade s nasledujúcimi právnymi predpismi Spojeného kráľovstva o určených normách / Megfelel a következő brit szabványokra vonatkozó jogszabályoknak / Este în conformitate cu următoarea legislație britanică privind standardele desemnate :

SI 2016 No. 1107 'Equipment and Protective Systems Intended for use in Potentially Explosive Atmospheres Regulations 2016' Ex II 2G Ex h IIB T6 Gb X	**SI 2016 No. 1107** **'Equipment and Protective Systems Intended for use in Potentially Explosive Atmospheres Regulations 2016'**
Designated standards NF EN ISO 80079-36 Juin 2016 NF EN ISO 80079-37 Juin 2016 NF EN 1127-1 Août 2019 Ex h=> Protection par sécurité de construction (c) / Protection by constructional safety (c) / Schutz durch konstruktive Sicherheit (c) / Protección por seguridad constructiva (c) / Protezione per sicurezza costruttiva (c) / Protecção por segurança construtiva (c) / Bescherming door constructieveiligheid (c) / Säker konstruktion (c) / Suojaus rakenteellisella turvallisuudella (c) / Zabezpieczenie za pomocą bezpieczeństwa konstrukcyjnego (c) / Ochrana bezpečnou konstrukcí (c) / Zaščita s konstrukcijsko varnostjo (c) / Ochrana bezpečnou konštrukciou (c) / Szerkezetbiztonsági védelem (c) / Protecție prin securitate constructivă (c) **Approved Bodies INERIS 0080 - 60550 Verneuil-en-Halatte - France / no INERIS-CERN 036594 / 21** **CLM 25031 - Ellesmere Port - United Kingdom / CML n°**	

La présente déclaration de conformité est établie sous la seule responsabilité du fabricant / This declaration of conformity is issued under the sole responsibility of the manufacturer / Die alleinige Verantwortung für die Ausstellung dieser Konformitätserklärung trägt der Hersteller / La presente declaración de conformidad se expide bajo la exclusiva responsabilidad del fabricante / La presente dichiarazione di conformità è rilasciata sotto la responsabilità esclusiva del fabbricante / A presente declaração de conformidade é emitida sob a exclusiva responsabilidade do fabricante / Deze conformiteitsverklaring wordt verstrekt onder volledige verantwoordelijkheid van de fabrikant / Denna försäkran om överensstämmelse utfärdas på tillverkarens eget ansvar / Tämä vaatimustenmukaisuusvakuutus on annettu valmistajan yksinomaisella vastuulla / Niniejsza deklaracja zgodności wydana zostaje na wyłączną odpowiedzianość producenta / Toto prohlášení o skodě se vydává na výhradní odpovědnost výrobce / Za izdajo te izjave o skladnosti je odgovoren izključno proizvajalec / Toto vyhlásenie o zhode sa vydáva / na vlastnú zodpovednosť výrobcu / Ezt a megfelelőségi nylatkozatot a gyártó kizárólagos felelőssége mellett adják ti / Prezenta declaraţie de conformitate este emisă pe răspunderea exclusivă a producătorului

Hervé WALTER

Directeur Recherche & Développement / Research & Development Director / Direktor für Forschung & Entwicklung / Director de Investigación y Desarrollo / Direttore Ricerca e sviluppo / Diretor de Pesquisa e desenvolvimento / Manager Onderzoek en Ontwikkeling / Direktör för Forskning och Utveckling / Johtaja tutkimus ja kehitys / Dyrektor ds. Badań i rozwoju / Ředitel výzkumu a vývoje / Direktor za raziskave in razvoj / Riaditeľ pre výskum a vývoj / Kutatási és Fejlesztési Igazgató / Director de cercetare și Dezvoltare

Fait à Meylan, le / Established in Meylan, on / Geschehen zu Meylan, am / En Meylan, a / Redatto a Meylan, / Vastgesteld te Meylan, / Utformat i Meylan, den / Meylan, Ranska, / Sporządzono w Meylan, dnia / Meylan, dnia / V Meylanu, / V Meylan dňa / Kelt Meylanban, / Întocmită la Meylan, pe data de 26/10/2021 - 10/26/2021

INSTRUCCIONES DE SEGURIDAD Y DE INSTALACIÓN

TRADUCCIÓN DEL LIBRO ORIGINAL

IMPORTANTE: Lea con atención todos los documentos antes de almacenar, instalar o poner en marcha el equipo (uso exclusivamente profesional).

LAS FOTOGRAFÍAS E ILUSTRACIONES NO SON VINCULANTES. LOS MATERIALES ESTÁN SUJETOS A CAMBIOS SIN PREVIO AVISO.

SAMES KREMLIN SAS
13, chemin de Malacher
38 240 - MEYLAN - France
☎ *: 33 (0)4 76 41 60 60*

www.sames-kremlin.com

1. SEGURIDAD

NORMAS GENERALES DE SEGURIDAD

¡OJO! : Este equipo puede ser peligroso si no lo utiliza, lo desmonta y lo vuelve a montar en conformidad con las instrucciones mencionadas en este libro y en todas las Normas Europeas y reglamentación nacional de seguridad aplicables.

Leer con atención todas las instrucciones más adelante antes de poner en marcha el equipo.

Utilizar este equipo supone que el personal ha seguido la formación adecuada.

El responsable de taller debe comprobar que el personal haya leído y entendido todas las instrucciones de seguridad de este equipo, así como las que se refieren a otros componentes y accesorios de la instalación.

Leer con atención todas las instrucciones de utilización y las etiquetas de los equipos antes de poner en marcha el equipo.

Una utilización inadecuada o un funcionamiento inadecuado puede provocar lesiones graves. Este material es sólo para uso profesional. Utilizarlo para el uso al cual se especifica.

Protectores (capó motor, protector de acoplamiento, cárteres,…) se colocan para una utilización segura del material.
El fabricante no se hace responsable, en caso de daños personales, así como de las averías y / o daños del material, resultantes de la destrucción, la ocultación o la retirada total o parcial de los protectores.

No modificar o transformar el material. SAMES KREMLIN suministra o aprueba en exclusiva las piezas y accesorios. Comprobar el material periódicamente. Cambiar las piezas defectuosas o desgastadas.

Nunca ir más allá de las presiones máximas de trabajo de los componentes del equipo.

Siempre respetar las leyes en vigor en materia de seguridad, incendios y electricidad del país donde se utilizará el material. Utilizar productos o disolventes compatibles con las piezas en contacto con el producto (Consultar ficha técnica del fabricante del producto).

PICTOGRAMAS

¡OJO! : PELLIZCO	¡OJO! : ELEVADOR EN MOVIMIENTO	¡OJO! : PARTES EN MOVIMIENTO	¡OJO! : PALETA EN MOVIMIENTO	NO SUPERE ESTA PRESIÓN	¡OJO! : ALTA TENSIÓN
VÁLVULA DE DESPRESURIZACIÓN O DE PURGA	¡OJO! : TUBERÍA BAJO TENSIÓN	OBLIGATORIO LLEVAR GAFAS PROTECTORAS	OBLIGATORIO LLEVAR GUANTES PROTECTORES	RIESGOS DE EMANACIÓN DE PRODUCTO	¡OJO! : PARTES O SUPERFICIES CALIENTES
¡OJO! : ELECTRICIDAD	¡OJO! : RIESGOS DE INFLAMACIÓN	RIESGO DE EXPLOSIÓN	TOMA DE TIERRA	PELIGRO (USUARIO)	PELIGRO LESIONES GRAVES

PELIGROS DE PRESIÓN

La seguridad impone que se monta una válvula de corte **aire de descompresión** en el circuito alimentación del motor de la bomba para dejar correr el aire encerrado cuando se corta esta alimentación. Sin tal precaución, el aire residual del motor puede hacer funcionar la bomba y provocar un accidente grave.

Se debe instalar también una **válvula de purga producto** en el circuito de producto para poder purgarlo (después de cortar el aire al motor y su descompresión) antes de intervenir sobre el equipo. Estas válvulas quedarán cerradas para el aire y abiertas para el producto durante la intervención.

PELIGROS DE INYECCIÓN

La tecnología "ALTA PRESIÓN" impone tomar muchas precauciones; su utilización puede provocar fugas peligrosas. Hay por consecuencia un riesgo de inyección de productos en las partes del cuerpo que están expuestas, lo que puede provocar lesiones graves y posibles amputaciones:

- Una inyección de producto en la piel u otras partes del cuerpo (ojos, dedos...) debe tratarse en urgencia con asistencias médicas apropriadas.
- Nunca dirigir el chorro hacia otra persona. Nunca intentar para el chorro con las manos o los dedos tampoco con trapos,...
- **Seguir imperativemente las etapas de descompresión y de purga** para toda operación de limpieza, comprobación, mantenimiento del material o limpieza de las boquillas de la pistola.
- Para pistolas equipadas con un sistema de seguridad, siempre bloquear el gatillo cuando la pistola no está en marcha.

PELIGROS INCENDIO - EXPLOSIÓN - ARCO ELÉCTRICO - ELECTRICIDAD ESTÁTICA

Una toma de tierra incorrecta, una ventilación insuficiente, llamas o chispas pueden provocar explosión o incendio y causar heridas graves. Para impedir estos riesgos, particularmente durante la utilización de las bombas, es conveniente seguir las instrucciones siguientes :

- Conectar a la tierra el material, las piezas a tratar, los bidones de producto y de limpieza,
- Comprobar la correcta ventilación de la zona,
- Mantener la zona de trabajo limpia y sin trapos, papeles, disolventes,
- No hacer funcionar conmutadores eléctricos en presencia de vapores o durante las aplicaciones,
- Interrumpir inmediatamente la aplicación en presencia de arcos eléctricos,
- Almacenar todos los líquidos fuera de la zona de trabajo,
- Utilizar productos cuyo punto de inflamación es lo más alto posible, para impedir todo riesgo de formación de los gases y vapores inflamables (consultar los datos de seguridad de los productos),
- Equipar los bidones con tapas para reducir la difusión de gas y vapores en la cabina.

PELIGROS DE LOS PRODUCTOS TÓXICOS

Los productos o vapores tóxicos pueden provocar heridas graves en contacto con el cuerpo, los ojos, bajo la piel, pero también por inyección o inhalación.

Es imperativo:

- Conocer el tipo de producto utilizado y los peligros que representa,
- Almacenar los productos en zonas apropriadas,

- Colocar el producto utilizado durante la aplicación en un recipiente adecuado,
- Vaciar los productos en conformidad con la legislación del país donde se utiliza el material,
- Llevar ropa y protecciones adecuadas,

Llevar gafas, orejeras, guantes, zapatos, monos protectores y máscaras para las vías respiratorias. (Consultar el capítulo "Protección indvidual" de la guía de selección SAMES KREMLIN).

¡OJO!

Prohibido utilizar disolventes con base de hidrocarburo halogenado, así como productos que contienen estos disolventes en presencia de **aluminio** o **cinc**. Al no respetar estas instrucciones, el usuario se expone a riesgos de explosión que provocan heridas graves o mortales.

PRECONIZACIONES RELATIVAS A LOS EQUIPOS

Protectores (capó motor, protector de acoplamiento, cárteres,…) se colocan para una utilización segura del material.
El fabricante no se hace responsable, en caso de daños personales, así como de las averías y / o daños del material, resultantes de la destrucción, la ocultación o la retirada total o parcial de los protectores.

BOMBA

Es imperativo comprobar las compatibilidades de los motores y de las bombas antes de acoplarlos, así como leer y entender las instrucciones particulares de seguridad. Estas instrucciones se encuentran en los libros de instrucciones de las bombas.

El motor neumático está derstinado a acoplarse con una bomba. Nunca modificar el sistema de acoplamiento. Dejar las manos fuera de las piezas en movimiento. Estas piezas deben ser limpias. Antes de poner en marcha o utilizar la bomba, leer con atención las ETAPAS DE DESCOMPRESIÓN. Comprobar que las válvulas de aire de descompresión y de purga funcionen correctamente.

TUBERÍAS

- Alejar las tuberías de las zonas de circulación, de las piezas en movimiento y de las zonas calientes.
- Nunca exponer las tuberías de producto a temperaturas superiores a 60°C o inferiores a 0°C.
- No utilizar las tuberías para arrastrar o desplazar el material.
- Apretar todos los racores, así como las tuberías y los racores de unión antes de poner en marcha el equipo.
- Comprobar las tuberías regularmente, cambiarlas en caso de desgaste.
- Nunca superar la presión máxima de servicio indicada en la tubería (PMS).

PRODUCTOS EMPLEADOS

Teniendo en cuenta que los usuarios emplean una diversidad de productos, y que es imposible enumerar la totalidad de las características de las substancias químicas, de sus interacciones y de su evolución en el tiempo, SAMES KREMLIN no podrá ser responsable :

- de la incorrecta compatibilidad de los materiales en contacto,
- de los riesgos inherentes para con el personal y el medioambiente,
- de los desgastes, de los desajustes de regulación o del mal funcionamiento del material o de las instalaciones, así como de las calidades del producto final.

El usuario tendrá que identificar e impedir los peligros potenciales inherentes, como vapores tóxicos, incendios o explosiones cuando se utilizan los productos. Tendrá que establecer los riesgos de reacciones inmediatas o debidos a las exposiciones frecuentes sobre el personal.

SAMES KREMLIN declina toda responsabilidad, por heridas corporales o psíquicas o por prejuicios materiales directos o indirectos debidos a la utilización de sustancias químicas.

2. MANIPULACIÓN

☞ **Compruebe el peso y las dimensiones del equipo.**
(↳ consulte párrafo "Características" del libro de instrucciones)

Si el peso o las dimensiones son importantes, el equipo debe manipularse con medios apropriados. Sólo un personal especializado puede llevar a cabo la manipulación y el desplazamiento de la máquina, que se efectuará en un lugar horizontal, correctamente despejado para impedir riesgos de caída y de aplastamiento de personas.

El centro de gravedad no está en el centro de la máquina: efectue a mano una prueba de estabilidad después de levantar el conjunto unos 10 cm máximo.

La manipulación del conjunto (ej.: bomba en elevador) se efectuará mediante una carretilla elevadora cojiendo el conjunto por debajo del chasis.

⚠ **Nota : Cada motor de bomba se equipa con un anillo. Este anillo sirve para elevar <u>una</u> bomba y no debe <u>en ningún caso</u> utilizarse para la manipulación de un conjunto completo.**

3. ALMACENAMIENTO

Almacenamiento antes de instalar el equipo

- Temperatura ambiente de almacenamiento : 0 / +50 °C,
- Proteger el conjunto del polvo, del agua, de la humedad y de los choques.

Almacenamiento después de instalar el equipo :

- Temperatura de funcionamiento : +15 / +35° C,
- Proteger el conjunto del polvo, del agua, de la humedad y de los choques.

4. INSTALACIÓN EN LA ZONA DE TRABAJO

La máquina está en un suelo horizontal, estable (ej : badosa de hormigón).

Los materiales que no son móviles deben fijarse al suelo con medios de fijación adecuados (tornillos, pernos,...) que permiten estabilizarlos durante su utilización.

Para impedir riesgos causados por la electricidad estática, el material, así como sus componentes, deben estar conectados a tierra.

- **Para los equipamientos de bombeo** (bombas, elevadores, chasis…), se fija un hilo de sección 2,5 mm² en el material. Utilizar este hilo para conectar el material “a tierra”.En los casos de medio ambiente severos (protección mecánica del hilo de toma a tierra insuficiente, vibraciones, material móvil…), dónde los daños de la función de toma a tierra son probables, el usuario deberá sustituir al hilo de 2,5 mm. ² proporcionado, por un dispositivo más adaptado a su medio ambiente (hilo de sección más grande, trenza de masa, fijación por terminal a ojal…)

  Hacer controlar la continuidad de la tierra por un electricista cualificado. Si la continuidad de la tierra no está garantizada, comprobar el terminal, el hilo y el punto de toma a tierra. Nunca hacer funcionar el material sin haber solucionado este problema.
- **La pistola** se conecta "a tierra" mediante una tubería de producto o una tubería de aire. En el caso de una pulverización mediante una pistola con bote, la tubería de aire tendrá que ser conductora.
- **Los materiales a pintar** deben también conectarse "a tierra", mediante pinzas con cables, o si están colgados, mediante ganchos que deben estar siempre limpios.

La totalidad de los objetos situados en la zona de trabajo también tienen que conectarse a tierra.

- **Nunca almacenar** más productos inflamables de los necesarios dentro de la zona de trabajo,
- Estos productos deben conservarse en **recipientes homologados** y conectados a tierra,
- Utilizar únicamente **cubos metálicos** conectados a tierra para la utilización de disolventes de limpieza,
- **Prohibido utilizar cartones y papeles** porque no son buenos conductores y a veces pueden ser aislantes.

5. MARCAJE MATERIALES

Cada equipo se equipa con una placa de señalización con la razón social del fabricante, la referencia del aparato y los datos importantes para la utilización del aparato (presión, potencia,…) y a veces el logo representado al lado.

Este equipo está diseñado y se concibe con materiales y componentes de alta calidad que pueden ser reciclados y reutilizados.

La directiva europea 2012/19/UE se aplica a todos los equipos marcados con este pictógrama (basura cruzada). Por favor, infórmese de los sistemas de reciclados que existen para los equipos eléctricos y eléctronicos.

Por favor, actue según las normas locales y **no se deshaga del equipo en lugares inapropriados**. Una eliminación correcta de este equipo podrá ayudar a prevenir potenciales consequencias negativas para el medioambiente y la salud.

PISTOLA AUTOMÁTICA NEUMÁTICA

A 3

Desmontaje / Montaje

TRADUCCIÓN DEL LIBRO ORIGINAL

IMPORTANTE: Lea con atención todos los documentos antes de almacenar, instalar o poner en marcha el equipo (uso exclusivamente profesional).

LAS FOTOGRAFÍAS E ILUSTRACIONES NO SON VINCULANTES. LOS MATERIALES ESTÁN SUJETOS A CAMBIOS SIN PREVIO AVISO.

SAMES KREMLIN SAS
13, chemin de Malacher
38 240 - MEYLAN - France
☎ *: 33 (0)4 76 41 60 60*

www.sames-kremlin.com

¡OJO! :

Antes de intervenir en la pistola, cortar la alimentación en aire comprimido y descomprimir los circuitos mandando la apertura de la pistola.

La pistola es de conformidad a la directiva ATEX y no debe ser modificada, en ningún caso.
SAMES KREMLIN no se hace responsable de que esta preconización no sea respetada.

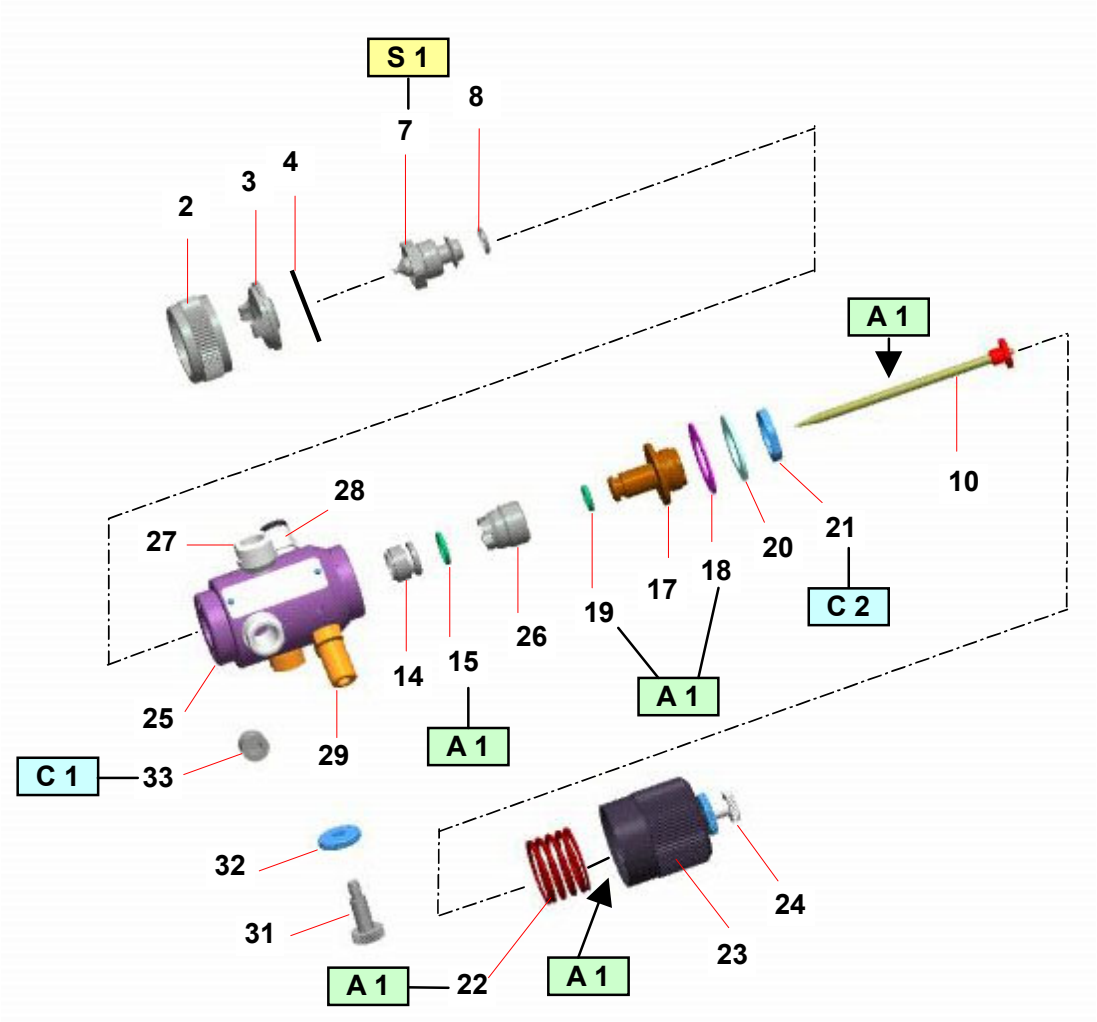

Índice	Instrucciones	Descripción	Referencia
A 1	Grasa PTFE	Tubo de grasa "TECHNILUB" (10 ml)	560.440.101
C 1	Cola PTFE Para la estanqueidad	Loctite 5772 (50 ml)	554.180.015
C 2	Cola freno suave	Botella de cola (50 ml)	554.180.010
S 1	Par de apriete : 18 Nm		

Antes de desmontar un componente de la pistola :

- Vaciar la pintura del bote o del recipiente de pintura.
- Llenar el bote o el recipiente con el disolvente de limpieza.
- Reducir la presión de alimentación en aire de la pistola.
- Pulverizar el disolvente hasta que salga limpio.
- Cortar la presión de alimentación en aire de la pistola.
- Cortar la presión del producto
- Descomprimir el circuito apretando el gatillo de la pistola.
- Vaciar el disolvente en el caso de un bote gravedad.
- Desmontar la parte que se tiene que limpiar o cambiar.

Antes de cada operación de montaje :

- **Limpiar las piezas con el disolvente de limpieza compatible mediante un pincel y un cepillo.**
- **Montar juntas nuevas si necesario sin olvidar de engrasarlas con grasa PTFE.**
- **Montar piezas nuevas si necesario.**

▪ GUARNICIÓN DEL PISTÓN (18)

Desenroscar el cilindro (23) - (cuidado con el muelle 22).
Coger el conjunto aguja - pistón (10 y 16) y tirarlo hacia atrás.
Desenroscar la tuerca (21). Extraer la arandela de apoyo (20) y la guarnición (18).
Limpiar las piezas y cambiarlas si fuera necesario.

Para volver a montar :

Antes de introducir el pistón (17), se debe preformar el labio de la guarnición (18) con la mano, en el sentido indicado en el croquis adjunto (guarnición plegada sobre el pistón).

Encolar la tuerca (21) sobre el pistón (17) con cola freno suave. Cambiar la junta (19).

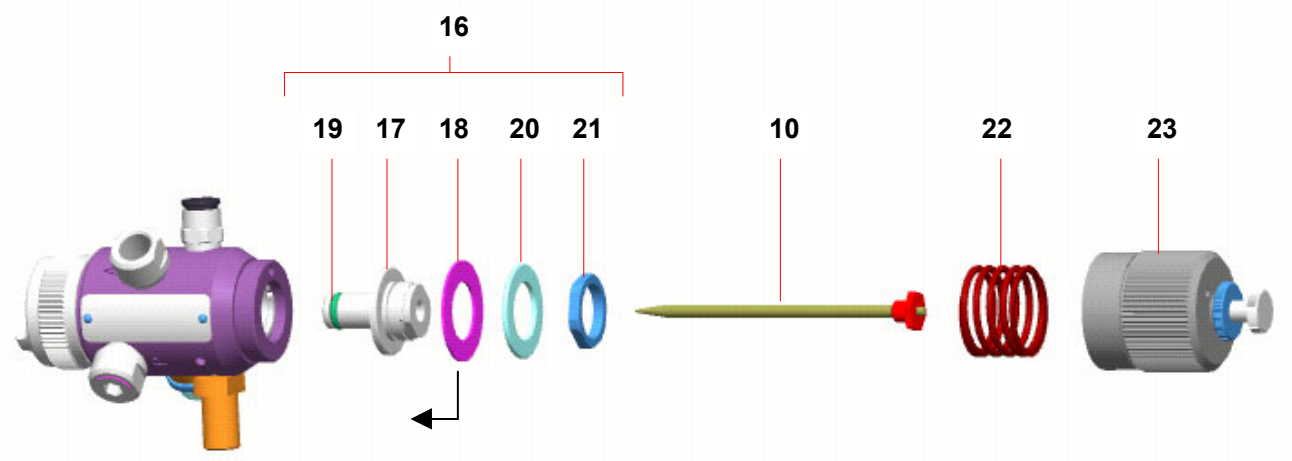

- **PORTA GUARNICIÓN (13)**

  Desenroscar el cilindro (23) - (cuidado con el muelle 22).

  Coger el conjunto aguja- pistón (10 y 16) y tirarlos hacia atrás.

  Desenroscar la vaina (26).

  Sacar la porta-guarnición (13) por la parte trasera de la pistola.

  Limpiar el interior de la pistola con disolvente y soplar con aire.

  Cambiar la porta-guarnición (13).

  Para volver a montar, entrar la porta-guarnición empujándola al interior del cuerpo hasta que la guarnición se apoye sobre el cuerpo.

  Volver a montar todas las piezas cambiando las juntas.

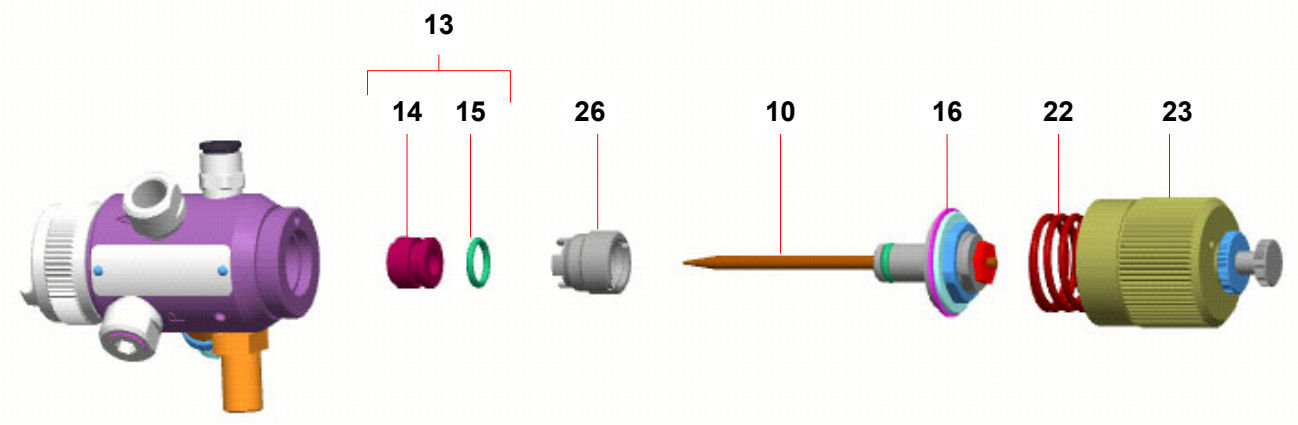

SAMES KREMLIN

Doc. 573.294.050 Date/Datum/Fecha : 27/10/21 Annule/Cancels/ Ersetzt/Anula : 22/06/21	**Modif. / Änderung :** Mise à jour / Update / Aktualisierung / Actualización	**Pièces de rechange** **Spare parts list** **Ersatzteilliste** **Piezas de repuesto**

PISTOLET AUTOMATIQUE A 3	**A 3 AUTOMATIC SPRAY GUN**
AUTOMATIKPISTOLE A 3	**PISTOLA AUTOMÁTICA A 3**

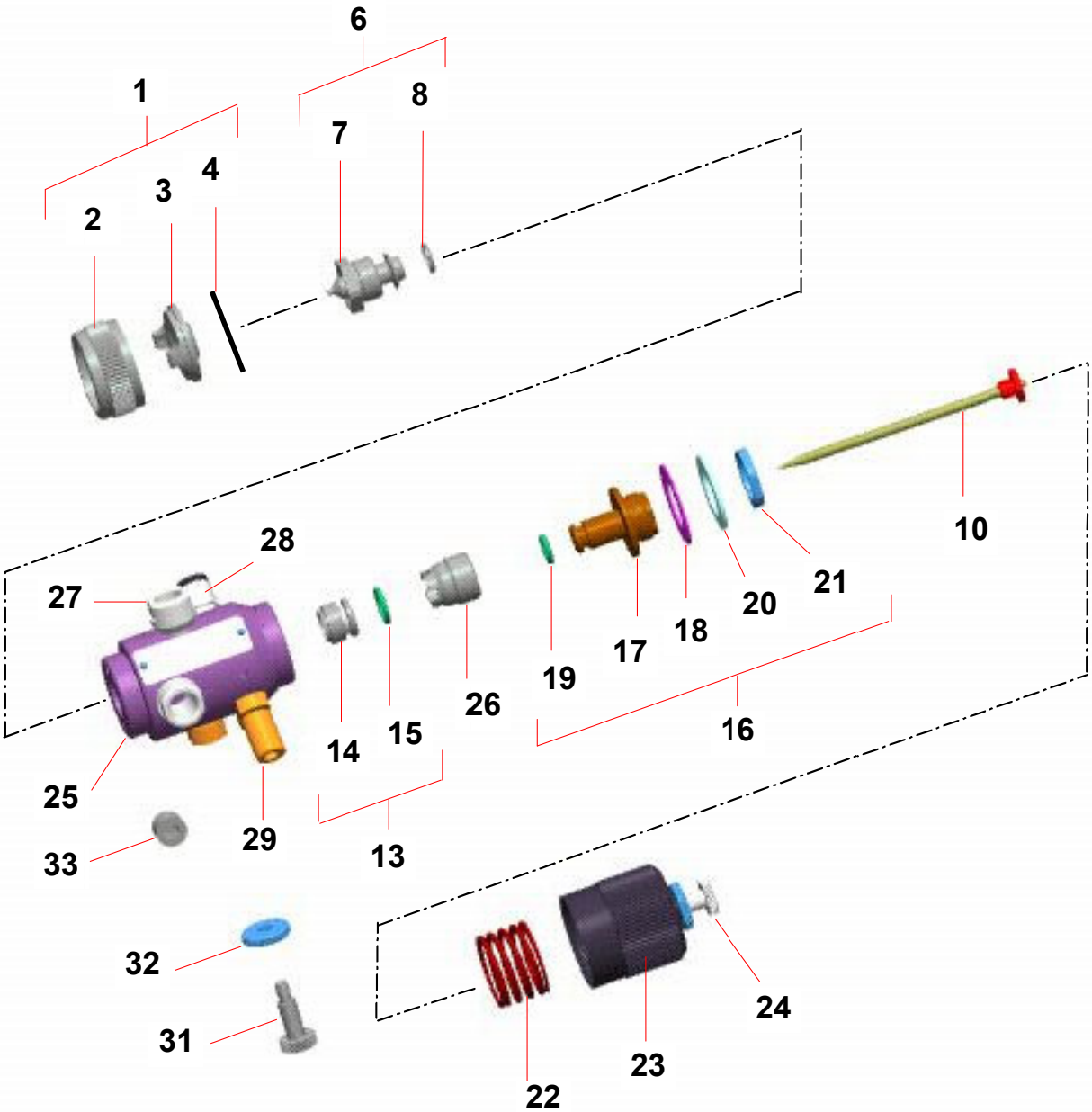

A 3	Modèle standard / standard model Standard Modell / Tipo estandard	Modèle Inox / Stainless steel model Edelstahl Modell / Tipo Inox
+ 08 PX + 10 PX + 12 PX	135 713 014 135 713 011 135 713 012	135 713 020 135 713 021 135 713 022
+ 06 GL +10 GL	135 713 017 135 713 015	135 713 018 135 713 019

Projecteur / Projector Zerstäubereinheiten / Proyector	Tête / Aircap Luftkappe / Cabezal	Buse / Nozzle Düse / Boquilla	Pointeau / Needle Nadel / Aguja

Ind. 1+7+11	#	Ind. 1	#	Ind. 7	Ø (mm / ")	#	Ind. 11	#
08 PX	031 713 014	PX	132 631 100	08	0,8 / 0.03	134 630 400	08	033 713 400
10 PX	031 713 011	PX	132 631 100	10	1,0 / 0.039	134 630 100	10	033 713 000
12 PX	031 713 012	PX	132 631 100	12	1,2 / 0.047	134 630 200	12	033 713 100
06 GL	031 713 017	PL	132 640 100	06 GL	0,6 / 0.024	134 640 300	04 06 GL	033 713 500
10 GL	031 713 015	PL	132 640 100	10 GL	1,0 / 0.039	134 640 100	10 GL	033 713 300

PIECES DE RECHANGE - PARTS IDENTIFICATION LIST - ERSATZTEILLISTE - PIEZAS DE REPUESTO

Ind	#	Désignation	Description	Bezeichnung	Denominación	Qté	Visuel Visual illustration Veranschaulichung Ilustración visual
***1**	**-**	**Tête complète (voir tableau)**	**Aircap assembly (refer to chart)**	**Zerstäuberkopf kpl. (siehe Tabelle)**	**Cabezal completo (consultar cuadro)**	**1**	
2	029 630 004	• Bague de tête	• Aircap ring	• Überwurfring	• Anillo del cabezal	1	
3	NC / NS	• Tête nue	• Aircap only	• Zerstäuberkopf	• Cabezal solo	1	
4	032 630 102	• Anneau de retenue	• Stop ring	• Sicherungsring	• Anillo de retención	1	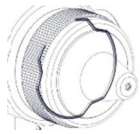
***6**	**-**	**Buse équipée (voir tableau)**	**Nozzle assembly (refer to chart)**	**Düse kpl. (siehe Tabelle)**	**Boquilla equipada (consultar cuadro)**	**1**	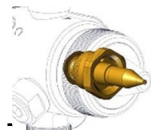
7	NC / NS	• Buse	• Nozzle	• Düse	• Boquilla	1	-
8	134 639 901	• Joint de buse (les 5)	• Seal, nozzle (pack of 5)	• O-Ring, Düse (5 St.)	• Junta de boquilla (x 5)	1	

Ind	#	Désignation	Description	Bezeichnung	Denominación	Qté	Visuel Visual illustration Veranschaulichung Ilustración visual
***10**	**-**	**Pointeau complet (voir tableau)**	**Needle assembly (refer to chart)**	**Farbnadel kpl. (siehe Tabelle)**	**Aguja completa (consultar cuadro)**	**1**	
***13**	**129 479 902**	**Porte-garniture équipé (les 4)**	**Packing-holder assembly (pack of 4)**	**Packungshalter (4 St.)**	**Porta-guarnición equipada (bolsa de 4)**	**1**	
14	NC / NS	• Porte-garniture	• Packing	• Nadelpackung	• Porta-guarnición	1	
15	129 529 906	• Joint (les 10)	• O-Ring (x 10)	• O-Ring (10 St.)	• Junta (x 10)	2	
***16**	**029 712 200**	**Piston équipé**	**Piston assembly**	**Kolben, kpl.**	**Pistón equipado**	**1**	
17	NC / NS	• Piston seul	• Piston only	• Kolben, einzeln	• Pistón solo	1	
18	029 711 302	• Garniture	• Packing, piston	• Kolben-manschette	• Garnición del pistón	1	
19	129 400 915	• Joint R5A en FPM (élastomères fluorés) (les 10)	• Seal, R5A FPM (fluorous elastomers) (pack of 10)	• O-Ring R 5A FPM (Elastomer Fluor) (10 St.)	• Junta R5A, FPM (elastómeros fluorados) (bolsa de 10)	1	
20	029 711 303	• Rondelle d'appui	• Support washer	• Stützscheibe	• Arandela de apoyo	1	
21	029 711 304	• Ecrou	• Nut	• Mutter	• Tuerca	1	
*22	050 312 501	Ressort de piston	Spring, piston	Feder für Kolben	Muelle de pistón	1	

Ind	#	Désignation	Description	Bezeichnung	Denominación	Qté	Visuel Visual illustration Veranschaulichung Ilustración visual
23	029 711 400	Cylindre équipé	Cylinder assembly	Luftzylinder, kpl.	Cilindro equipado	1	
24	129 713 015	• Butée de pointeau	• Adjustement knob	• Nadelanschlag	• Tope de aguja	1	
25	**NC / NS**	**Corps équipé**	**Body assembly**	**Pistolenkörper**	**Cuerpo**	**1**	**-**
26	029 410 003	• Fourreau	• Sleeve	• Nadelführung	• Vaina	1	
27	029 713 002	• Raccord M 12x100 - F 1/8 NPS	• Fitting M 12x100 - F 1/8 NPS	• Anschluss M 12x1,00 AG - IG 1/8 NPS	• Racor M 12x100 - H 1/8 NPS	3	
28	905 124 901	• Raccord M 1/8 BSP - T 4x6 (air de commande)	• Fitting M 1/8 BSP - T 4x6 (control air)	• Anschluss für Steuerluft AG 1/8 BSP - Schlauch 4x6	• Racor M 1/8 BSP - T 4x6 (air de commande)	1	
29	029 711 102	• Axe de fixation	• Pin, gun mounting	• Achse für Pistolen Halterung	• Eje	1	
31	029 711 001	Vis pointeau	Fan adjustment	Spritzstrahl Regulierschraube	Regulador abanico	1	
32	029 711 002	Contre-écrou	Lock nut	Kontermutter	Contra tuerca	1	
33	906 333 108	Bouchon F 1/8 NPT (pour montage sans circulation)	Plug F 1/8 NPT (for mounting without circulation)	Stopfen AG 1/8 NPT (für Montage ohne Zirkulation)	Tapón H 1/8 NPT (montaje sin circulación)	1	

* Pièces de maintenance préconisées.
* Preceding the index number denotes a suggested spare part.
* Bezeichnete Teile sind empfohlene Ersatzteile.
* Piezas de mantenimiento preventivas.

N C : Non commercialisé
N S : Denotes parts are not serviceable.
N S : Bezeichnete Teile gibt es nicht einzeln, sondern nur komplett.
N S : no suministrado.

ACCESSOIRES - ACCESSORIES - ZUBEHÖR - ACCESORIOS

Ind	#	Désignation	Description	Bezeichnung	Denominación	Qté
41	049 030 021	Clé plate	Gun wrench	Pistolenschlüssel	Llave para pistola	1
42	906 300 102	Goupillon PM	Small size brush	Pistolenreinigungsbürste	Cepillo pequeño	1

Ind. 41

Ind. 42

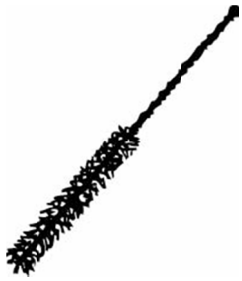

A LA DEMANDE - ON REQUEST - AUF ANFRAGE - A PETICIÓN

Ind. 44

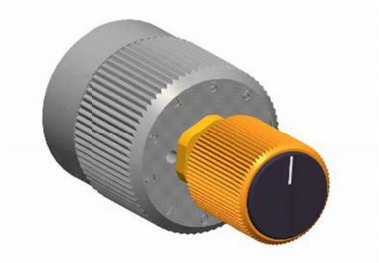

Ind. 45

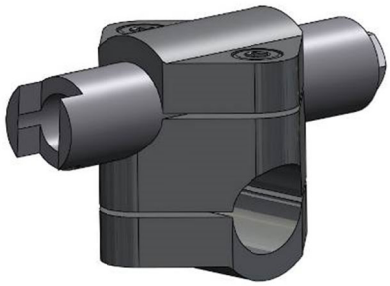

Ind	#	Désignation	Description	Bezeichnung	Denominación	Qté
44	129 713 050	Kit de réglage indexé au pointeau	Indexed needle adjust kit	Indexiertes Nadeleinstellset	Kit de regulación indexado para el botón aguja	1
45	049 351 200	Support de fixation pour pistolet (∅ 16 mm - long. 70 mm)	Gun mounting support (diameter : 16mm / 5/8" - length : 70mm / 2-3/4")	Pistolenhalterung (∅ 16 - Länge 70 mm)	Soporte de fijación para pistola (∅ 16 mm - 70 mm de largo)	1
-	905 160 105	Coude M 1/8 NPT - M 1/2 JIC (arrivée produit)	Elbow M 1/8 NPT - M 1/2 JIC (fluid inlet)	Winkelnippel AG 1/8 NPT - AG 1/2 JIC (Materialeingang)	Codo M 1/8 NPT - M 1/2 JIC (entrada de producto)	1

PISTOLA NEUMÁTICA AUTOMÁTICA

MANTENIMIENTO PREVENTIVO

TRADUCCIÓN DEL LIBRO ORIGINAL

IMPORTANTE : Lea con atención todos los documentos antes de almacenar, instalar o poner en marcha el equipo (uso exclusivamente profesional).

LAS FOTOGRAFÍAS E ILUSTRACIONES NO SON VINCULANTES. LOS MATERIALES ESTÁN SUJETOS A CAMBIOS SIN PREVIO AVISO.

SAMES KREMLIN SAS
13, chemin de Malacher
38 240 - MEYLAN - France
☎ *: 33 (0)4 76 41 60 60*

www.sames-kremlin.com

Su pistola es un útil de precisión. Un buen funcionamiento exige un mantenimiento frecuente y efectuado cuidadosamente. Esta limpieza será más fácil y más rápida si se efectúa nada más acabar el trabajo.

Nunca utilice cepillos metálicos, limas o pinzas para montar o desmontar.

- **PARADA DE CORTA DURACIÓN**

  Dejar tal cual el material. Si se observa excepcionalmente pintura sobre el cabezal, por prudencia se tendrá que limpiarlo con un pincel suave y un poco de disolvente.

- **PARADA DE LARGA DURACIÓN**

  Cortar la alimentación en aire y en producto de la pistola.

  Descomprimir las tuberías apretando el gatillo de la pistola o mandando la apertura de la pistola.

  Desenroscar el cabezal de la pistola, dejarlo en un recipiente con un poco de disolvente y limpiarlo con un cepillo suave.

  Mediante la llave, desenroscar la boquilla y sacar la aguja por la parte trasera de la pistola. Dejarla en un recipiente con disolvente. Limpiarla. Mediante un cepillo mojado con disolvente, limpiar el interior de la pistola. Limpiar y cepillar todas las roscas de las piezas.

  Limpiar la pistola.

No dejar la pistola dentro del disolvente

PISTOLA NEUMÁTICA AUTOMÁTICA

INCIDENCIAS DE FUNCIONAMIENTO

TRADUCCIÓN DEL LIBRO ORIGINAL

IMPORTANTE : Lea con atención todos los documentos antes de almacenar, instalar o poner en marcha el equipo (uso exclusivamente profesional).

LAS FOTOGRAFÍAS E ILUSTRACIONES NO SON VINCULANTES. LOS MATERIALES ESTÁN SUJETOS A CAMBIOS SIN PREVIO AVISO.

SAMES KREMLIN SAS
13, chemin de Malacher
38 240 - MEYLAN - France
☎ *: 33 (0)4 76 41 60 60*

www.sames-kremlin.com

- **ABANICO EN FORMA DE ARCO**

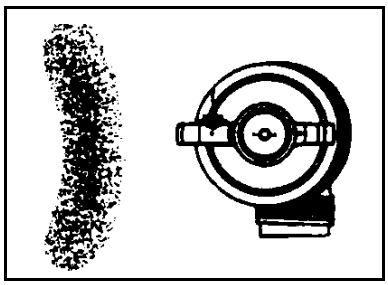

Esto es un defecto del cabezal : aflojar ligeramente el anillo y girar el cabezal de una media vuelta; si el defecto se invierte, uno de los agujeros laterales de salida de aire está taponado o deformado. Limpiar el cabezal con disolvente y soplar los agujeros con aire comprimido. Si el defecto no se invierte, seguramente es la boquilla que está dañada.

- **ABANICO DEFORMADO**

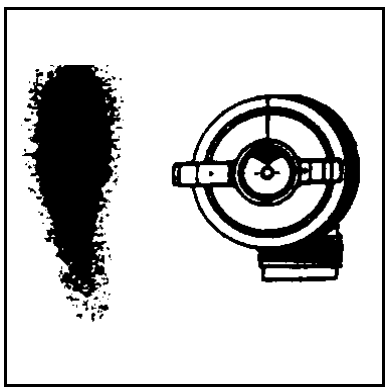

Esta deformación está provocada por un defecto del chorro central. Se debe limpiar el cabezal y la boquilla como arriba indicado. También comprobar que :

- el cabezal esté bien centrado sobre la boquilla,
- la boquilla no sea muy grande (la aguja y la boquilla deben ser adaptadas),
- no trabaja con una apertura insuficiente de la aguja. Con una aguja casí cerrada, la alimentación no es homogénea en todas las direcciones.

- **ABANICO CORTADO**

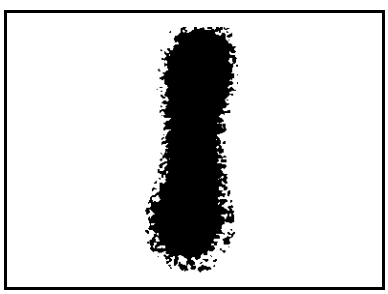

La presión de las salidas de aire de los eventos es muy fuerte respecto al caudal de pintura :

- Reducir el aire de los eventos cerrando la aguja de reglaje. El abanico será menos ancho.
- Aumentar el caudal de pintura.

- **ABANICO CARGADO EN EL CENTRO**

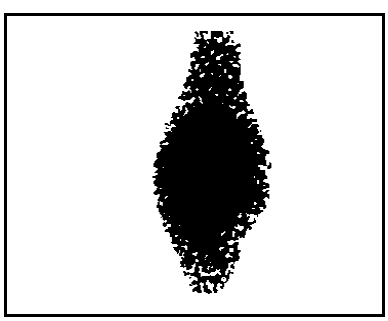

Defecto contrario al anterior :

- O el caudal es muy importante respecto a la presión del aire de pulverización : se tendrá que subir la presión del aire de pulverización o disminuir el caudal de pintura.
- O la pintura es muy espesa para ser aspirada : se tendrá que diluir.

- **ABANICO ENTRE CORTADO**

Se dice que la pistola hace la metralleta.

Una entrada de aire en el circuito de pintura puede ser la causa de este defecto :

- El bote está vacio : llenarlo.
- La boquilla está mal apretada y cierra mal con su asiento : volver a apretar la boquilla.

Si el defecto persiste, desmontar y limpiar la boquilla. Comprobar que el asiento y el cono de la boquilla no están dañados o deteriodos, volver a montar la boquilla, bloquearla fuertemente.

Asegurarse que la viscosidad de la pintura sea bastante fluida y homogenea para ser aspirada.

DEFECTO	CAUSA	REMEDIO
La pintura no sale por la pistola	Boquilla obstruida	Cortar la presión de la bomba. Desmontar y limpiar la boquilla. Descomprimir las tuberías.
El abanico se estrecha a cada inversión de la bomba	Entrada de aire en el circuito pintura	Compruebe que no existe una toma de aire en la tubería de aspiración.
	Viscosidad muy alta	Diluir la pintura.
El cabezal se ensucia con frecuencia	Mucho aire	Reducir la presión de aire.
	Fuga a la guarnición producto (o cartucho)	Cambiar la guarnición o el cartucho.
La pintura sale por los agujeros de aire del cabezal	Junta de boquilla defectuosa	Cambiarla.
	Anillo mal apretado	Apretarlo.
Fuga de pintura	Impurezas en la pintura	Apretar 3 o 4 veces el gatillo.
	Aguja usada	Cambiar la aguja y la boquilla.
	Cartucho usado o guarnición usada	Cambiar.

PISTOLA NEUMÁTICA AUTOMÁTICA

FUNCIONAMIENTO, REGLAJE Y MANIPULACIÓN

TRADUCCIÓN DEL LIBRO ORIGINAL

IMPORTANTE : Lea con atención todos los documentos antes de almacenar, instalar o poner en marcha el equipo (uso exclusivamente profesional).

LAS FOTOGRAFÍAS E ILUSTRACIONES NO SON VINCULANTES. LOS MATERIALES ESTÁN SUJETOS A CAMBIOS SIN PREVIO AVISO.

SAMES KREMLIN SAS
13, chemin de Malacher
38 240 - MEYLAN - France
☎ *: 33 (0)4 76 41 60 60*

www.sames-kremlin.com

1. FUNCIONAMIENTO

Instrucciones de seguridad :

- Nunca dirigir la pistola hacia otra persona. Nunca intentar parar el chorro con el cuerpo (manos, dedos...) tampoco con trapos.
- Una inyección de producto en la piel u otras partes del cuerpo (ojos, dedos...) debe tratarse en urgencia con asistencias médicas apropriadas.
- **Siempre bloquear el gatillo con el sistema de seguridad cuando la pistola no está en marcha.**
- **Seguir imperativamente las etapas de descompresión y de purga** para toda operación de limpieza, comprobación, mantenimiento del material o limpieza de las boquillas de la pistola.

La pulverización de ciertos productos puede ser peligrosa. Será preciso trabajar con máscara respiratoria y orejeras, protegerse las manos con crema protectora y guantes y los ojos con gafas de protección.

El material debe utilizarse únicamente en zonas bien ventiladas protegiendo su salud y evitando riesgos de incendio o explosión.

Desenroscar el tope de aguja producto en la parte trasera de la pistola.

Desenroscar la (s) agujas de aire situada (s) en la base o en la pistola.

Escoger el proyector (conjunto cabezal + boquilla + aguja) mejor adaptado al trabajar a realizar.

Roscar la boquilla y después el cabezal sobre la pistola.

Antes de apretar fuertemente el anillo de cabezal, posicionar este último en la posición de abanico deseada. El abanico es vertical cuando las 2 orejas del cabezal son horizontales.

➲ **Para evitar dañar la aguja, es preferible montar la boquilla con la pistola en posición " OUVERTURE " (APERTURA)**.

2. REGLAJE

Esta pistola profesional comporta 3 reglajes :

- **LA PRESIÓN DE AIRE**

  - Alimentar la pistola con el aire de la red (aire limpio - presión máxima : 6 bar).
  - Mandar la apertura de la pistola (presión aire > 3 bar).
  - Ajustar la presión de aire más arriba de la pistola para obtener una correcta pulverización.

- **LA ANCHURA DEL ABANICO**

  Esta anchura se regula actuando sobre el botón moleteado de la aguja de los eventos. De esta manera, se puede pasar mandando o no el aire en los agujeros laterales eventos de un chorro plano a un chorro redondo.

- **EL CAUDAL DE PINTURA**

  Una vez elegido el proyector y la presión del producto, es posible hacer un reglaje más fino del caudal modificando la carrera de la aguja (botón de tope de aguja).

  El mejor reglaje se obtiene con la aguja del producto abierta al máximo (con una aguja casí cerrada la regularidad del caudal no será buena).

3. MANIPULACIÓN DE LA PISTOLA

Al montar el cabezal, mantener la pistola vertical de manera a bien posicionar este cabezal antes de bloquearlo con el anillo de cabezal.

Trabajar la pistola siempre perpendicular a la pieza a pintar. Evite trabajar únicamente con la muñeca.

No olvide que las pasadas cruzadas no cubren las irregularidades.

Una pulverización con la pistola inmóvil provoca una sobrecarga local. Por lo tanto, nunca apretar el gatillo antes de empezar el movimiento del brazo y soltarlo antes de finalizar el movimiento.

Se debe procurar obtener una pulverización de espesor regular y constante en las diferentes pasadas.

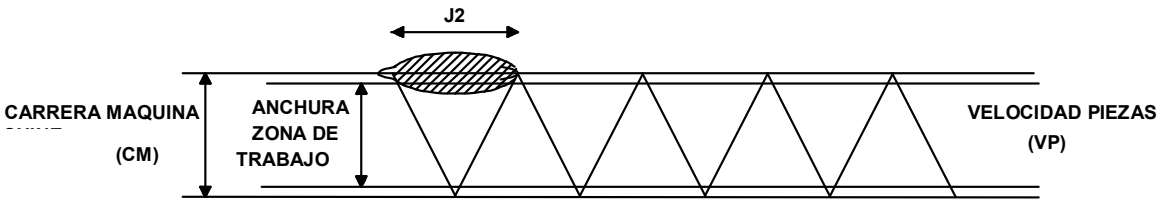

Esta anchura J 2 para 2 capas de pintura, corresponde exactamente a la formula siguiente :

$$\mathbf{J\ 2}\ (m) = \mathbf{VP}\ (m/s) \times 2 \quad \frac{\mathbf{CM}\ (m)}{\mathbf{VM}\ (m/s)}$$

Formula en la cual : **VP** = velocidad de avance de las piezas a pintar.
CM = carrera total de la máquina (es decir de las pistolas).
VM = velocidad de la máquina (es decir de las pistolas).
2 = 2 capas de pulverización (4 si quisiéramos el doble de espesor de la capa final).

PISTOLA AUTOMÁTICA NEUMÁTICA

A 3

CARACTERÍSTICAS TÉCNICAS

TRADUCCIÓN DEL LIBRO ORIGINAL

IMPORTANTE: Lea con atención todos los documentos antes de almacenar, instalar o poner en marcha el equipo (uso exclusivamente profesional).

LAS FOTOGRAFÍAS E ILUSTRACIONES NO SON VINCULANTES. LOS MATERIALES ESTÁN SUJETOS A CAMBIOS SIN PREVIO AVISO.

SAMES KREMLIN SAS
13, chemin de Malacher
38 240 - MEYLAN - France
☎ *: 33 (0)4 76 41 60 60*

www.sames-kremlin.com

1. DESCRIPCIÓN

La pistola A 3 está diseñada para pulverizar pinturas, colas en instalaciones automáticas. Esta pistola se puede montar sobre soportes fijos, máquinas automáticas o robots.

Es una pistola miniaturizada para trabajos finos. Permite obtener abanicos estrechos y con poca carga. Utilizando el proyector apropriado, permite hacer rayas. El aire de pulverizado siempre está actuando. Está equipado con 2 entradas producto.

2. CARACTERÍSTICAS TÉCNICAS

Presión de aire de pulverización	De 3 a 6 bar
Presión de aire de mando	3 bar mínimo
Presión producto	6 bar máximo
Caudal de producto	Según la boquilla escogida (180 a 450 cm3/min)
Consumo de aire	20 m3/h máximo
Temperatura de uso	50°C máximo
Peso	320 g
Materiales en contacto con el producto	Aluminio - Inox - Inox tratado

- **RACORES**

Índice	Pistola
Producto (P 1)	H 1/8 NPS
Producto (P 2)	H 1/8 NPS con tapón 1/8 NPS
Aire de mando (C)	Racor para tubería 4x6
Aire de pulverización (A)	H 1/8 NPS

(1)	Aguja de salidas laterales "orejas"	→ reglaje de la anchura del abanico
(2)	Eje de fijación	→ soporte : eje Ø 16, longitud 70 mm
(3)	Tope de aguja	→ reglaje del caudal de pintura

▪ DIMENSIONES

Dimensiones pistola

Índ.	A	B	C	D	E	F
mm	113	65	57	38	31	38

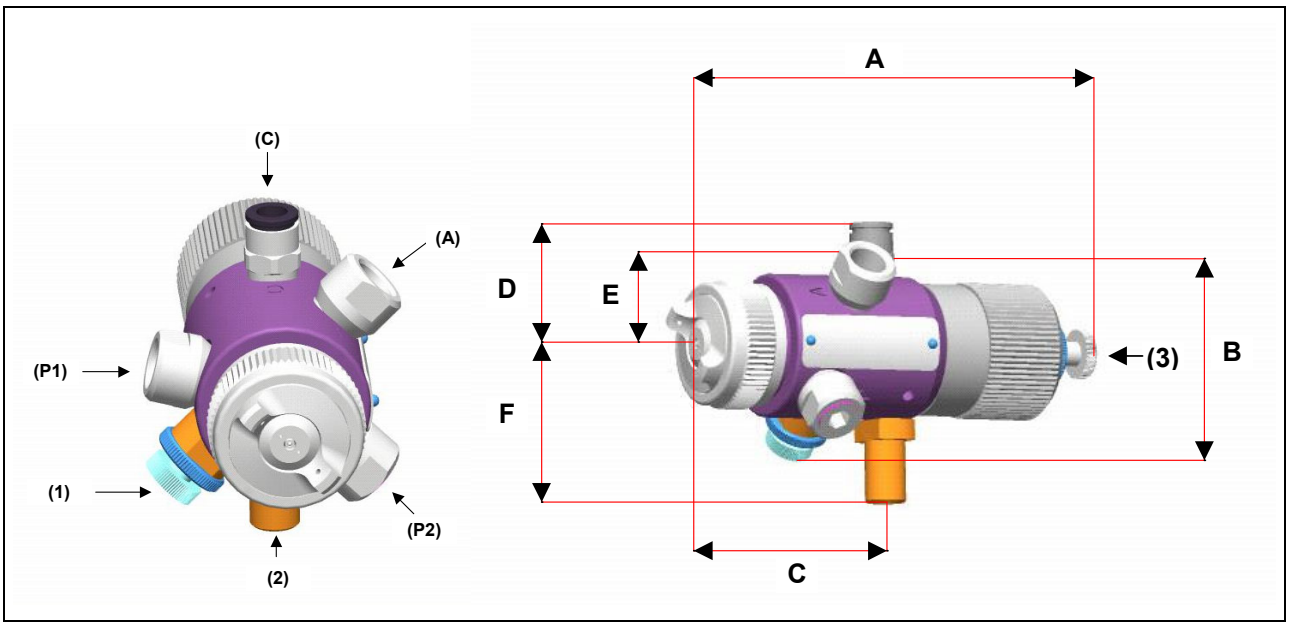

Dimensiones soporte de fijación pistola

Índ	G	H
mm	70	Ø 16

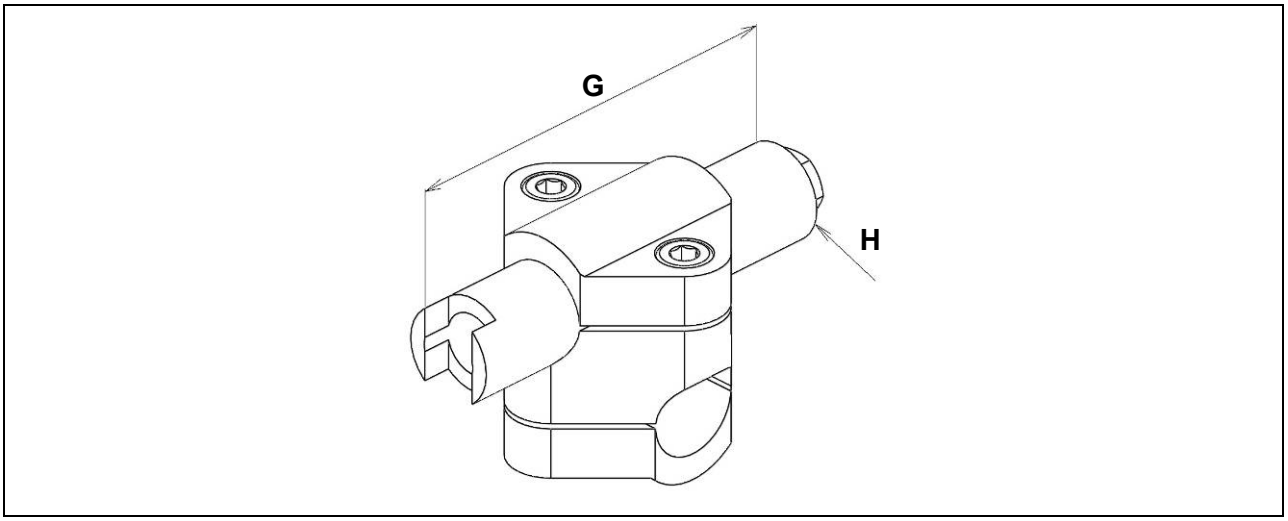

3. INSTALACIÓN

■ DESCRIPCIÓN DEL MARCADO DE LA PLACA DE FIRMA

Marcado determinado por la reglamentación ATEX y UKCA

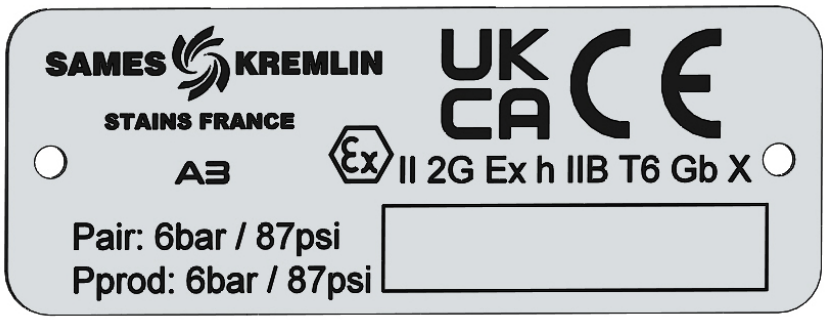

Descripción	
Logotipo SAMES KREMLIN	Marca del fabricante
A3	Modelo de la pistola
CE	**CE** : conformidad europea
II 2 G	**:** Uso en área explosiva **II** : grupo II **2** : categoria 2 equipo de superficie destinado a ser utilizado en un entorno en el que es probable que se produzcan ocasionalmente, durante el funcionamiento normal, atmósferas explosivas causadas por gases, vapores y nieblas. **G :** gas
Ex h IIB T6	**Ex** : Marcado de conformidad con las normas europeas **h** : Tipo de protección para el dispositivo no eléctrico **IIB** : Gas de referencia para la calificación del material **T6** : Clase de temperatura - Temperatura máxima de superficie : 85°C*
Gb	**Gb** : Nivel de protección del equipo (zona gaseosa 1)
X	**X :** Condiciones especiales que se aplican para un uso seguro. Consulte los requisitos de los manuales de instrucciones que acompañan a este producto.
	Marcado del año de fabricación (con 4 caracteres)
UKCA	**UK CA : UK Conformity Assessment** Marcado obligatorio para determinados productos comercializados en el Reino Unido
P air 6 bar / 87 psi	Presión máxima de alimentación en aire de la pistola
P prod 6 bar / 87 psi	Presión producto máxima

* Clase de temperatura :

Clase de temperatura	Temperatura de superficie máxima
T6	85° C