SAMES KREMLIN

DOCUMENTACIÓN

PISTOLA NEUMÁTICA

A 29

Libro : 582.056.110-SP - 2110

Fecha : 28/10/21

Anula : 11/02/21

Modif. : Actualización

TRADUCCIÓN DEL MANUAL ORIGINAL

IMPORTANTE : Lea con atención todos los documentos antes de almacenar, instalar o poner en marcha el equipo (uso exclusivamente profesional).

LAS FOTOGRAFÍAS E ILUSTRACIONES NO SON VINCULANTES. LOS MATERIALES ESTÁN SUJETOS A CAMBIOS SIN PREVIO AVISO.

SAMES KREMLIN SAS
13, chemin de Malacher
38 240 - MEYLAN - France
☎ *: 33 (0)4 76 41 60 60*

www.sames-kremlin.com

SAMES KREMLIN

578.008.130 2110

SAMES KREMLIN SAS
13, chemin de Malacher
38 240 - MEYLAN - France
☎ : 33 (0)4 76 41 60 60
www.sames-kremlin.com

FR

Pour une utilisation sure, Il est de votre responsabilité de :

- D'installer, d'utiliser, d'entretenir et de réparer l'équipement conformément aux préconisations de **SAMES KREMLIN** ainsi qu'aux réglementations nationales et/ou locales,
- Vous assurez que les utilisateurs de cet équipement ont été formés, ont parfaitement compris les règles de sécurité et qu'ils les appliquent.

UK

To ensure safe use of the machinery, it is your responsibility to:,

- Install, use, maintain and repair the machinery in accordance with **SAMES KREMLIN**'s recommendations and national and/or local regulations,
- Make sure that the users of the machinery have received proper training and that they have perfectly understood the safety rules and apply them.

DE

Eine sichere Nutzung setzt voraus, dass Sie: :

- die Anlage im Einklang mit den Empfehlungen von **SAMES KREMLIN** sowie mit den nationalen und/oder lokalen Bestimmungen installieren, verwenden, warten und reparieren,
- sich vergewissern, dass die Nutzer dieser Anlage angemessen geschult wurden, die Sicherheitsbestimmungen verstanden haben und sie anwenden.

ES

Para una utilización segura, será de su responsabilidad:

- instalar, utilizar, efectuar el mantenimiento y reparar el equipo con arreglo a las recomendaciones de **SAMES KREMLIN** y a la normativa nacional y/o local,
- cerciorarse de que los usuarios de este equipo han recibido la formación necesaria, han entendido perfectamente las normas de seguridad y las aplican.

IT

Per un uso sicuro, vi invitiamo a:

- installare, utilizzare, mantenere e riparare l'apparecchio rispettando le raccomandazioni di **SAMES KREMLIN**, nonché le normative nazionali e/o locali,
- accertarvi che gli utilizzatori dell'apparecchio abbiano ricevuto adeguata formazione, abbiano perfettamente compreso le regole di sicurezza e le applichino.

PT

Para uma utilização segura, é da sua responsabilidade:

- Proceder à instalação, utilização, manutenção e reparação do equipamento de acordo com as preconizações de **SAMES KREMLIN**, bem como com outros regulamentos nacionais e/ou locais aplicáveis,
- Assegurar-se que os utilizadores do equipamento foram devidamente capacitados, compreenderam perfeitamente e aplicam as devidas regras de segurança.

NL

Voor een veilig gebruik dient u:

- het apparaat te installeren, gebruiken, onderhouden en repareren volgens de door **SAMES KREMLIN** gegeven aanbevelingen en overeenkomstig de nationale en/of plaatselijke reglementeringen,
- zeker te stellen dat de gebruikers van dit apparaat zijn opgeleid, de veiligheidsregels perfect hebben begrepen en dat zij die ook toepassen.

SE

För en säker användning av utrustningen ansvarar ni för följande:

- Installera, använd, underhåll och reparera utrustningen enligt anvisningarna från **SAMES KREMLIN** och enligt nationella och/eller lokala bestämmelser.
- Försäkra er om att användare av denna utrustning erhållit utbildning, till fullo förstått säkerhetsföreskrifterna och tillämpar dem.

FI

Käytön turvallisuuden varmistamiseksi velvollisuutesi on:

- Noudattaa laitteiston asennuksessa, käytössä, kunnossapidossa ja huollossa **SAMES KREMLIN** in suosituksia sekä kansallisia ja/tai paikallisia määräyksiä,
- Varmistaa, että laitteiston käyttäjät ovat koulutettuja ja ymmärtävät täysin turvallisuusmääräykset ja miten niitä sovelletaan.

PL

Dla zapewnienia bezpiecznego użytkowania na użytkowniku spoczywa obowiązek:

- Instalowania, użytkowania, konserwacji i naprawy urządzenia zgodnie z zaleceniami firmy **SAMES KREMLIN** oraz z przepisami miejscowymi,
- Upewnienia, że wszyscy przeszkoleni użytkownicy urządzenia zrozumieli zasady bezpieczeństwa i stosują się do nich.

CZ

Pro bezpečné používání jste povinni:

- Nainstalovat, používat, udržovat a opravovat zařízení v souladu s pokyny firmy **SAMES KREMLIN** a s národními a/nebo místními legislativními předpisy,
- Ujistit se, že uživatelé tohoto zařízení byli vyškoleni, že dokonale pochopili bezpečnostní pravidla a že je dodržují.

SI

Za varno uporabo ste dolžni:

- inštalirati, uporabljati, vzdrževati in popravljati opremo po določilih **SAMES KREMLIN** in v skladu z veljavnimi nacionalnimi in/ali lokalnimi predpisi,
- poskrbeti, da so uporabniki te opreme ustrezno usposobljeni, poznajo varnostne predpise in da jih upoštevajo.

SK

V záujme bezpečného je vašou povinnosťou:

- nainštalovať, používať, udržiavať a opravovať zariadenie v súlade s odporúčaniami spoločnosti **SAMES KREMLIN** a národnými a/alebo miestnymi predpismi,
- uistiť sa, že používatelia tohto zariadenia boli zaškolení, riadne porozumeli pravidlám bezpečnosti a používajú ich.

HU

A biztonságos használat érdekében az Ön felelőssége, hogy:

- a berendezést a **SAMES KREMLIN** ajánlasainak valamint a nemzeti és/vagy helyi szabályozásoknak megfelelően helyezze üzembe, használja, tartsa karban és javítsa,
- megbizonyosodjon róla, hogy a berendezés felhasználói képzettek, tökéletesen megértették és alkalmazzák a biztonsági előírásokat.

RO

Pentru o utilizare sigură, este responsabilitatea dvs. să:

- Instalaţi, utilizaţi, întreţineţi şi reparaţi echipamentul conform instrucţiunilor **SAMES KREMLIN** precum şi reglementărilor naţionale şi/sau locale,
- Vă asiguraţi că utilizatorii acestui echipament au fost instruiţi, au înţeles perfect regulile de securitate şi le aplică integral.

Déclaration(s) de conformité au verso de ce document / Declaration(s) of conformity at the back of this document / Konformitätserklärung(en) auf der Rückseite dieser Unterlage / Declaración (es) de conformidad en el reverso de este documento / Dichiarazione/i di conformità sul retro del presente documento / Declaração(ções) de conformidade no verso do documento / Conformiteitsverklaring(en) op de keerzijde van dit document / Försäkran om överensstämmelse på omstående sida av detta dokument / Vaatimustenmukaisuusvakuutukset tämän asiakirjan kääntöpuolella / Deklaracja(e) zgodności na odwrocie dokumentu / Prohlášení o shodě se nachází/nacházejí na zadní straně tohoto dokumentu / Deklaracija(e) o skladnosti na hrbtni strani tega dokumenta / Vyhlásenie/-a o zhode sa nachádzajú na zadnej strane dokumentu / A dokumentum hátlapján szereplő megfelelőségi nyilatkoz(ok) / Declaraţii de conformitate pe versoul acestui document

DECLARATION UE DE CONFORMITE
EU DECLARATION OF CONFORMITY
EU- KONFORMITÄTSERKLÄRUNG
DECLARACIÓN UE DE CONFORMIDAD
DICHIARAZIONE DI CONFORMITÀ UE
DECLARAÇÃO UE DE CONFORMIDADE
EU-CONFORMITEITSVERKLARING
EU-FÖRSÄKRAN OM ÖVERENSSTÄMMELSE
EU- VAATIMUKSENMUKAISUUSVAKUUTUS
DEKLARACJA ZGODNOŚCI UE
EU PROHLÁŠENÍ O SHODĚ
IZJAVA EU O SKLADNOSTI
EÚ VYHLÁSENIE O ZHODE
EU-MEGFELELŐSÉGI NYILATKOZAT
DECLARAŢIA DE CONFORMITATE UE

Le fabricant / The manufacturer / Der Hersteller / El fabricante / Il produttore / O fabricante / De fabrikant / Tillverkare / Valmistaja / Producent / Výrobce / Proizvajalec / Výrobca / Gyártó / Fabricantul :	**SAMES KREMLIN SAS** 13, chemin de Malacher 38 240 - MEYLAN - FRANCE Tél. : 33 (0)4 76 41 60 60

Déclare que le matériel désigné ci-après / Herewith declares that the equipment / erklärt hiermit, dass die / Declara que el material designado a continuación / Dichiara che il materiale sottoindicato / Declara que o material a seguir designado / verklaart dat de hieronder aangeduide apparatuur
/ Kungör att den utrustning som anges här nedan / ilmoittaa, että alla mainitut laitteistot / Oświadcza, że wymienione poniżej urządzenia / Prohlašuje, že níže uvedené vybavení / Izjavlja, da je opisana oprema spodaj / Vyhlasuje, že zariadenie uvedené nižšie / Kijelenti, hogy a megjelölt anyag a továbbiakban / Declară că echipamentul precizat mai jos :

PISTOLETS AUTOMATIQUES DE PULVERISATION PNEUMATIQUES / AIRSPRAY AUTOMATIC SPRAYING GUNS / AUTOMATIK LUFTSPRITZPISTOLEN / PISTOLAS AUTOMÁTICAS DE PULVERIZACIÓN NEUMÁTICAS

A 25
A 25 F
A 28
A 29
A 35
A 3

Est conforme à la législation d'harmonisation de l'Union applicable suivante / Is in conformity with the relevant Union harmonisation legislation / Erfüllt die einschlägigen Harmonisierungsrechtsvorschriften der Union / es conforme con la legislación de armonización pertinente de la Unión / è conforme alla pertinente normativa di armonizzazione dell'Unione / Cumpre a seguinte legislação de harmonização da UE aplicável / in overeenstemming met de desbetteffende harmonisatiewetgeving van de Unie / med den relevanta harmoniserade unionslagstiftningen / on asiaa koskevan unionin yhdenmukaistamislainsäädännön vaatimusten mukainen / jest zgodny z odnośnymi wymaganiami unijnego prawodawstwa harmonizacyjnego / Shoduje se s následující příslušnou evropskou harmonizační legislativou / V skladu s harmonizirano zakonodajo Unije / Je v súlade s uplatniteľnými harmonizačnými právnymi predpismi EÚ / Megfelel a következő alkalmazandó uniós harmonizációs szabályozásnak / Este conform cu legislaţia aplicabilă de armonizare de mai jos :

Directive ATEX / ATEX Directive / ATEX Richtlinie / Directiva ATEX / Direttiva ATEX / Diretiva ATEX / ATEX-Richtijn / ATEX-direktivet / ATEX-direktivi / Dyrektywa ATEX / Směrnice ATEX / Direktiva ATEX / Smernica ATEX / ATEX-irányelv Ex II 2G Ex h IIB T6 Gb X	
NF EN ISO 80079-36 Juin 2016 NF EN ISO 80079-37 Juin 2016 NF EN 1127-1 Août 2019 Ex h=> Protection par sécurité de construction (c) / Protection by constructional safety (c) / Schutz durch konstruktive Sicherheit (c) / Protección por seguridad constructiva (c) / Protezione per sicurezza costruttiva (c) / Protecção por segurança construtiva (c) / Bescherming door constructieveiligheid (c) / Säker konstruktion (c) / Suojaus rakenteellisella turvallisuudella (c) / Zabezpieczenie za pomocą bezpieczeństwa konstrukcyjnego (c) / Ochrana bezpečnou konstrukcí (c) / Zaščita s konstrukcijsko varnostjo (c) / Ochrana bezpečnou konštrukciou (c) / Szerkezetbiztonsági védelem (c) / Protecție prin securitate constructivă (c) **INERIS 0080 - 60550 Verneuil-en-Halatte - France / no INERIS-CERN 036594 / 21**	**2014/34/UE**

La présente déclaration de conformité est établie sous la seule responsabilité du fabricant / This declaration of conformity is issued under the sole responsibility of the manufacturer / Die alleinige Verantwortung für die Ausstellung dieser Konformitätserklärung trägt der Hersteller / La presente declaración de conformidad se expide bajo la exclusiva responsabilidad del fabricante / La presente dichiarazione di conformità è rilasciata sotto la responsabilità esclusiva del fabbricante / A presente declaração de conformidade é emitida sob a exclusiva responsabilidade do fabricante / Deze conformiteitsverklaring wordt verstrekt onder volledige verantwoordelijkheid van de fabrikant / Denna försäkran om överensstämmelse utfärdas på tillverkarens eget ansvar / Tämä vaatimustenmukaisuusvakuutus on annettu valmistajan yksinomaisella vastuulla / Niniejsza deklaracja zgodności wydana zostaje na wyłączną odpowiedzianość producenta / Toto prohlášení o skodě se vydává na výhradní odpovědnost výrobce / Za izdajo te izjave o skladnosti je odgovoren izključno proizvajalec / Toto vyhlásenie o zhode sa vydáva / na vlastnú zodpovednosť výrobcu / Ezt a megfelelőségi nylatkozatot a gyártó kizárólagos felelőssége mellett adják ti / Prezenta declaraţie de conformitate este emisă pe răspunderea exclusivă a producătorului.

Hervé WALTER

Directeur Recherche & Développement / Research & Development Director / Direktor für Forschung & Entwicklung / Director de Investigación y Desarrollo / Direttore Ricerca e sviluppo / Diretor de Pesquisa e desenvolvimento / Manager Onderzoek en Ontwikkeling / Direktör för Forskning och Utveckling / Johtaja tutkimus ja kehitys / Dyrektor ds. Badań i rozwoju / Ředitel výzkumu a vývoje / Direktor za raziskave in razvoj / Riaditeľ pre výskum a vývoj / Kutatási és Fejlesztési Igazgató / Director de cercetare și Dezvoltare

Fait à Meylan, le / Established in Meylan, on / Geschehen zu Meylan, am / En Meylan, a / Redatto a Meylan, / Vastgesteld te Meylan, / Utformat i Meylan, den / Meylan, Ranska, / Sporządzono w Meylan, dnia / Meylan, dnia / V Meylanu, / V Meylan dňa / Kelt Meylanban, / Întocmită la Meylan, pe data de 26/10/2021 - 10/26/2021

DECLARATION UK DE CONFORMITE
UK DECLARATION OF CONFORMITY
UK- KONFORMITÄTSERKLÄRUNG
DECLARACIÓN UK DE CONFORMIDAD
DICHIARAZIONE DI CONFORMITÀ UK
DECLARAÇÃO UK DE CONFORMIDADE
UK-CONFORMITEITSVERKLARING
UK-FÖRSÄKRAN OM ÖVERENSSTÄMMELSE
UK- VAATIMUKSENMUKAISUUSVAKUUTUS
DEKLARACJA ZGODNOŚCI UK
UK PROHLÁŠENÍ O SHODĚ
IZJAVA UK O SKLADNOSTI
UK-VYHLÁSENIE O ZHODE
UK-MEGFELELŐSÉGI NYILATKOZAT
DECLARAŢIA DE CONFORMITATE UK

Le fabricant / The manufacturer / Der Hersteller / El fabricante / Il produttore / O fabricante / De fabrikant / Tillverkare / Valmistaja / Producent / Výrobce / Proizvajalec / Výrobca / Gyártó / Fabricantul :	**SAMES KREMLIN SAS** 13, chemin de Malacher 38 240 - MEYLAN - FRANCE Tél. : 33 (0)4 76 41 60 60

Déclare que le matériel désigné ci-après / Herewith declares that the equipment / erklärt hiermit, dass die / Declara que el material designado a continuación / Dichiara che il materiale sottoindicato / Declara que o material a seguir designado / verklaart dat de hieronder aangeduide apparatuur
/ Kungör att den utrustning som anges här nedan / ilmoittaa, että alla mainitut laitteistot / Oświadcza, że wymienione poniżej urządzenia / Prohlašuje, že níže uvedené vybavení / Izjavlja, da je opisana oprema spodaj / Vyhlasuje, že zariadenie uvedené nižšie / Kijelenti, hogy a megjelölt anyag a továbbiakban / Declară că echipamentul precizat mai jos :

PISTOLETS AUTOMATIQUES DE PULVERISATION PNEUMATIQUES / AIRSPRAY AUTOMATIC SPRAYING GUNS / AUTOMATIK LUFTSPRITZPISTOLEN / PISTOLAS AUTOMÁTICAS DE PULVERIZACIÓN NEUMÁTICAS

A 25
A 25 F
A 28
A 29
A 35
A 3

Est conforme à la législation des normes désignées du Royaume-Uni suivante / Is in conformity with the UK statutory requirements / Entspricht den folgenden britischen Rechtsvorschriften für designierte Standards / Cumple con la siguiente legislación de normas designadas del Reino Unido / È conforme alla seguente legislazione sugli standard designati del Regno Unito / Está em conformidade com a seguinte legislação de Normas Designadas do Reino Unido / Voldoet aan de volgende UK Designated Standards wetgeving / Överensstämmer med följande lagstiftning om brittiska standarder (UK Designated Standards) / Noudattaa seuraavia Yhdistyneen kuningaskunnan nimettyjä standardeja koskevaa lainsäädäntöä / Zgodność z następującymi przepisami UK Designated Standards / Splňuje následující britské právní předpisy o určených normách / V skladu z naslednjo zakonodajo o imenovanih standardih v Združenem kraljestvu / Je v súlade s nasledujúcimi právnymi predpismi Spojeného kráľovstva o určených normách / Megfelel a következő brit szabványokra vonatkozó jogszabályoknak / Este în conformitate cu următoarea legislație britanică privind standardele desemnate :

SI 2016 No. 1107 'Equipment and Protective Systems Intended for use in Potentially Explosive Atmospheres Regulations 2016' Ex II 2G Ex h IIB T6 Gb X	**SI 2016 No. 1107** **'Equipment and Protective Systems Intended for use in Potentially Explosive Atmospheres Regulations 2016'**
Designated standards NF EN ISO 80079-36 Juin 2016 NF EN ISO 80079-37 Juin 2016 NF EN 1127-1 Août 2019 Ex h=> Protection par sécurité de construction (c) / Protection by constructional safety (c) / Schutz durch konstruktive Sicherheit (c) / Protección por seguridad constructiva (c) / Protezione per sicurezza costruttiva (c) / Protecção por segurança construtiva (c) / Bescherming door constructieveiligheid (c) / Säker konstruktion (c) / Suojaus rakenteellisella turvallisuudella (c) / Zabezpieczenie za pomocą bezpieczeństwa konstrukcyjnego (c) / Ochrana bezpečnou konstrukcí (c) / Zaščita s konstrukcijsko varnostjo (c) / Ochrana bezpečnou konštrukciou (c) / Szerkezetbiztonsági védelem (c) / Protecție prin securitate constructivă (c) **Approved Bodies INERIS 0080 - 60550 Verneuil-en-Halatte - France / no INERIS-CERN 036594 / 21** **CLM 25031 - Ellesmere Port - United Kingdom / CML n°**	

La présente déclaration de conformité est établie sous la seule responsabilité du fabricant / This declaration of conformity is issued under the sole responsibility of the manufacturer / Die alleinige Verantwortung für die Ausstellung dieser Konformitätserklärung trägt der Hersteller / La presente declaración de conformidad se expide bajo la exclusiva responsabilidad del fabricante / La presente dichiarazione di conformità è rilasciata sotto la responsabilità esclusiva del fabbricante / A presente declaração de conformidade é emitida sob a exclusiva responsabilidade do fabricante / Deze conformiteitsverklaring wordt verstrekt onder volledige verantwoordelijkheid van de fabrikant / Denna försäkran om överensstämmelse utfärdas på tillverkarens eget ansvar / Tämä vaatimustenmukaisuusvakuutus on annettu valmistajan yksinomaisella vastuulla / Niniejsza deklaracja zgodności wydana zostaje na wyłączną odpowiedzianość producenta / Toto prohlášení o skodě se vydává na výhradní odpovědnost výrobce / Za izdajo te izjave o skladnosti je odgovoren izključno proizvajalec / Toto vyhlásenie o zhode sa vydáva / na vlastnú zodpovednosť výrobcu / Ezt a megfelelőségi nylatkozatot a gyártó kizárólagos felelőssége mellett adják ti / Prezenta declaraţie de conformitate este emisă pe răspunderea exclusivă a producătorului

Hervé WALTER

Directeur Recherche & Développement / Research & Development Director / Direktor für Forschung & Entwicklung / Director de Investigación y Desarrollo / Direttore Ricerca e sviluppo / Diretor de Pesquisa e desenvolvimento / Manager Onderzoek en Ontwikkeling / Direktör för Forskning och Utveckling / Johtaja tutkimus ja kehitys / Dyrektor ds. Badań i rozwoju / Ředitel výzkumu a vývoje / Direktor za raziskave in razvoj / Riaditeľ pre výskum a vývoj / Kutatási és Fejlesztési Igazgató / Director de cercetare și Dezvoltare

Fait à Meylan, le / Established in Meylan, on / Geschehen zu Meylan, am / En Meylan, a / Redatto a Meylan, / Vastgesteld te Meylan, / Utformat i Meylan, den / Meylan, Ranska, / Sporządzono w Meylan, dnia / Meylan, dnia / V Meylanu, / V Meylan dňa / Kelt Meylanban, / Întocmită la Meylan, pe data de 26/10/2021 - 10/26/2021

INSTRUCCIONES DE SEGURIDAD Y DE INSTALACIÓN

TRADUCCIÓN DEL LIBRO ORIGINAL

***IMPORTANTE:* Lea con atención todos los documentos antes de almacenar, instalar o poner en marcha el equipo (uso exclusivamente profesional).**

LAS FOTOGRAFÍAS E ILUSTRACIONES NO SON VINCULANTES. LOS MATERIALES ESTÁN SUJETOS A CAMBIOS SIN PREVIO AVISO.

SAMES KREMLIN SAS
13, chemin de Malacher
38 240 - MEYLAN - France
☎ *: 33 (0)4 76 41 60 60*

www.sames-kremlin.com

1. SEGURIDAD

NORMAS GENERALES DE SEGURIDAD

¡OJO! : Este equipo puede ser peligroso si no lo utiliza, lo desmonta y lo vuelve a montar en conformidad con las instrucciones mencionadas en este libro y en todas las Normas Europeas y reglamentación nacional de seguridad aplicables.

Leer con atención todas las instrucciones más adelante antes de poner en marcha el equipo.

Utilizar este equipo supone que el personal ha seguido la formación adecuada.

El responsable de taller debe comprobar que el personal haya leído y entendido todas las instrucciones de seguridad de este equipo, así como las que se refieren a otros componentes y accesorios de la instalación.

Leer con atención todas las instrucciones de utilización y las etiquetas de los equipos antes de poner en marcha el equipo.

Una utilización inadecuada o un funcionamiento inadecuado puede provocar lesiones graves. Este material es sólo para uso profesional. Utilizarlo para el uso al cual se especifica.

Protectores (capó motor, protector de acoplamiento, cárteres,…) se colocan para una utilización segura del material.
El fabricante no se hace responsable, en caso de daños personales, así como de las averías y / o daños del material, resultantes de la destrucción, la ocultación o la retirada total o parcial de los protectores.

No modificar o transformar el material. SAMES KREMLIN suministra o aprueba en exclusiva las piezas y accesorios. Comprobar el material periódicamente. Cambiar las piezas defectuosas o desgastadas.

Nunca ir más allá de las presiones máximas de trabajo de los componentes del equipo.

Siempre respetar las leyes en vigor en materia de seguridad, incendios y electricidad del país donde se utilizará el material. Utilizar productos o disolventes compatibles con las piezas en contacto con el producto (Consultar ficha técnica del fabricante del producto).

PICTOGRAMAS

¡OJO! : PELLIZCO	¡OJO! : ELEVADOR EN MOVIMIENTO	¡OJO! : PARTES EN MOVIMIENTO	¡OJO! : PALETA EN MOVIMIENTO	NO SUPERE ESTA PRESIÓN	¡OJO! : ALTA TENSIÓN
VÁLVULA DE DESPRESURIZACIÓN O DE PURGA	¡OJO! : TUBERÍA BAJO TENSIÓN	OBLIGATORIO LLEVAR GAFAS PROTECTORAS	OBLIGATORIO LLEVAR GUANTES PROTECTORES	RIESGOS DE EMANACIÓN DE PRODUCTO	¡OJO! : PARTES O SUPERFICIES CALIENTES
¡OJO! : ELECTRICIDAD	¡OJO! : RIESGOS DE INFLAMACIÓN	RIESGO DE EXPLOSIÓN	TOMA DE TIERRA	PELIGRO (USUARIO)	PELIGRO LESIONES GRAVES

PELIGROS DE PRESIÓN

La seguridad impone que se monta una válvula de corte **aire de descompresión** en el circuito alimentación del motor de la bomba para dejar correr el aire encerrado cuando se corta esta alimentación. Sin tal precaución, el aire residual del motor puede hacer funcionar la bomba y provocar un accidente grave.

Se debe instalar también una **válvula de purga producto** en el circuito de producto para poder purgarlo (después de cortar el aire al motor y su descompresión) antes de intervenir sobre el equipo. Estas válvulas quedarán cerradas para el aire y abiertas para el producto durante la intervención.

PELIGROS DE INYECCIÓN

La tecnología "ALTA PRESIÓN" impone tomar muchas precauciones; su utilización puede provocar fugas peligrosas. Hay por consecuencia un riesgo de inyección de productos en las partes del cuerpo que están expuestas, lo que puede provocar lesiones graves y posibles amputaciones:

- Una inyección de producto en la piel u otras partes del cuerpo (ojos, dedos...) debe tratarse en urgencia con asistencias médicas apropriadas.
- Nunca dirigir el chorro hacia otra persona. Nunca intentar para el chorro con las manos o los dedos tampoco con trapos,...
- **Seguir imperativemente las etapas de descompresión y de purga** para toda operación de limpieza, comprobación, mantenimiento del material o limpieza de las boquillas de la pistola.
- Para pistolas equipadas con un sistema de seguridad, siempre bloquear el gatillo cuando la pistola no está en marcha.

PELIGROS INCENDIO - EXPLOSIÓN - ARCO ELÉCTRICO - ELECTRICIDAD ESTÁTICA

Una toma de tierra incorrecta, una ventilación insuficiente, llamas o chispas pueden provocar explosión o incendio y causar heridas graves. Para impedir estos riesgos, particularmente durante la utilización de las bombas, es conveniente seguir las instrucciones siguientes :

- Conectar a la tierra el material, las piezas a tratar, los bidones de producto y de limpieza,
- Comprobar la correcta ventilación de la zona,
- Mantener la zona de trabajo limpia y sin trapos, papeles, disolventes,
- No hacer funcionar conmutadores eléctricos en presencia de vapores o durante las aplicaciones,
- Interrumpir inmediatamente la aplicación en presencia de arcos eléctricos,
- Almacenar todos los líquidos fuera de la zona de trabajo,
- Utilizar productos cuyo punto de inflamación es lo más alto posible, para impedir todo riesgo de formación de los gases y vapores inflamables (consultar los datos de seguridad de los productos),
- Equipar los bidones con tapas para reducir la difusión de gas y vapores en la cabina.

PELIGROS DE LOS PRODUCTOS TÓXICOS

Los productos o vapores tóxicos pueden provocar heridas graves en contacto con el cuerpo, los ojos, bajo la piel, pero también por inyección o inhalación.

Es imperativo:

- Conocer el tipo de producto utilizado y los peligros que representa,
- Almacenar los productos en zonas apropriadas,

- Colocar el producto utilizado durante la aplicación en un recipiente adecuado,
- Vaciar los productos en conformidad con la legislación del país donde se utiliza el material,
- Llevar ropa y protecciones adecuadas,

Llevar gafas, orejeras, guantes, zapatos, monos protectores y máscaras para las vías respiratorias. (Consultar el capítulo "Protección indvidual" de la guía de selección SAMES KREMLIN).

¡OJO!

Prohibido utilizar disolventes con base de hidrocarburo halogenado, así como productos que contienen estos disolventes en presencia de **aluminio** o **cinc**. Al no respetar estas instrucciones, el usuario se expone a riesgos de explosión que provocan heridas graves o mortales.

PRECONIZACIONES RELATIVAS A LOS EQUIPOS

Protectores (capó motor, protector de acoplamiento, cárteres,…) se colocan para una utilización segura del material.
El fabricante no se hace responsable, en caso de daños personales, así como de las averías y / o daños del material, resultantes de la destrucción, la ocultación o la retirada total o parcial de los protectores.

BOMBA

Es imperativo comprobar las compatibilidades de los motores y de las bombas antes de acoplarlos, así como leer y entender las instrucciones particulares de seguridad. Estas instrucciones se encuentran en los libros de instrucciones de las bombas.

El motor neumático está derstinado a acoplarse con una bomba. Nunca modificar el sistema de acoplamiento. Dejar las manos fuera de las piezas en movimiento. Estas piezas deben ser limpias. Antes de poner en marcha o utilizar la bomba, leer con atención las ETAPAS DE DESCOMPRESIÓN. Comprobar que las válvulas de aire de descompresión y de purga funcionen correctamente.

TUBERÍAS

- Alejar las tuberías de las zonas de circulación, de las piezas en movimiento y de las zonas calientes.
- Nunca exponer las tuberías de producto a temperaturas superiores a 60°C o inferiores a 0°C.
- No utilizar las tuberías para arrastrar o desplazar el material.
- Apretar todos los racores, así como las tuberías y los racores de unión antes de poner en marcha el equipo.
- Comprobar las tuberías regularmente, cambiarlas en caso de desgaste.
- Nunca superar la presión máxima de servicio indicada en la tubería (PMS).

PRODUCTOS EMPLEADOS

Teniendo en cuenta que los usuarios emplean una diversidad de productos, y que es imposible enumerar la totalidad de las características de las substancias químicas, de sus interacciones y de su evolución en el tiempo, SAMES KREMLIN no podrá ser responsable :

- de la incorrecta compatibilidad de los materiales en contacto,
- de los riesgos inherentes para con el personal y el medioambiente,
- de los desgastes, de los desajustes de regulación o del mal funcionamiento del material o de las instalaciones, así como de las calidades del producto final.

El usuario tendrá que identificar e impedir los peligros potenciales inherentes, como vapores tóxicos, incendios o explosiones cuando se utilizan los productos. Tendrá que establecer los riesgos de reacciones inmediatas o debidos a las exposiciones frecuentes sobre el personal.

SAMES KREMLIN declina toda responsabilidad, por heridas corporales o psíquicas o por prejuicios materiales directos o indirectos debidos a la utilización de sustancias químicas.

2. MANIPULACIÓN

☞ **Compruebe el peso y las dimensiones del equipo.**
(↯ consulte párrafo "Características" del libro de instrucciones)

Si el peso o las dimensiones son importantes, el equipo debe manipularse con medios apropriados. Sólo un personal especializado puede llevar a cabo la manipulación y el desplazamiento de la máquina, que se efectuará en un lugar horizontal, correctamente despejado para impedir riesgos de caída y de aplastamiento de personas.

El centro de gravedad no está en el centro de la máquina: efectue a mano una prueba de estabilidad después de levantar el conjunto unos 10 cm máximo.

La manipulación del conjunto (ej.: bomba en elevador) se efectuará mediante una carretilla elevadora cojiendo el conjunto por debajo del chasis.

⚠ **Nota : Cada motor de bomba se equipa con un anillo. Este anillo sirve para elevar una bomba y no debe en ningún caso utilizarse para la manipulación de un conjunto completo.**

3. ALMACENAMIENTO

Almacenamiento antes de instalar el equipo

- Temperatura ambiente de almacenamiento : 0 / +50 °C,
- Proteger el conjunto del polvo, del agua, de la humedad y de los choques.

Almacenamiento después de instalar el equipo :

- Temperatura de funcionamiento : +15 / +35° C,
- Proteger el conjunto del polvo, del agua, de la humedad y de los choques.

4. INSTALACIÓN EN LA ZONA DE TRABAJO

La máquina está en un suelo horizontal, estable (ej : badosa de hormigón).

Los materiales que no son móviles deben fijarse al suelo con medios de fijación adecuados (tornillos, pernos,...) que permiten estabilizarlos durante su utilización.

Para impedir riesgos causados por la electricidad estática, el material, así como sus componentes, deben estar conectados a tierra.

- **Para los equipamientos de bombeo** (bombas, elevadores, chasis…), se fija un hilo de sección 2,5 mm² en el material. Utilizar este hilo para conectar el material “a tierra”.En los casos de medio ambiente severos (protección mecánica del hilo de toma a tierra insuficiente, vibraciones, material móvil…), dónde los daños de la función de toma a tierra son probables, el usuario deberá sustituir al hilo de 2,5 mm. ² proporcionado, por un dispositivo más adaptado a su medio ambiente (hilo de sección más grande, trenza de masa, fijación por terminal a ojal…)

  Hacer controlar la continuidad de la tierra por un electricista cualificado. Si la continuidad de la tierra no está garantizada, comprobar el terminal, el hilo y el punto de toma a tierra. Nunca hacer funcionar el material sin haber solucionado este problema.
- **La pistola** se conecta "a tierra" mediante una tubería de producto o una tubería de aire. En el caso de una pulverización mediante una pistola con bote, la tubería de aire tendrá que ser conductora.
- **Los materiales a pintar** deben también conectarse "a tierra", mediante pinzas con cables, o si están colgados, mediante ganchos que deben estar siempre limpios.

La totalidad de los objetos situados en la zona de trabajo también tienen que conectarse a tierra.

- **Nunca almacenar** más productos inflamables de los necesarios dentro de la zona de trabajo,
- Estos productos deben conservarse en **recipientes homologados** y conectados a tierra,
- Utilizar únicamente **cubos metálicos** conectados a tierra para la utilización de disolventes de limpieza,
- **Prohibido utilizar cartones y papeles** porque no son buenos conductores y a veces pueden ser aislantes.

5. MARCAJE MATERIALES

Cada equipo se equipa con una placa de señalización con la razón social del fabricante, la referencia del aparato y los datos importantes para la utilización del aparato (presión, potencia,…) y a veces el logo representado al lado.

Este equipo está diseñado y se concibe con materiales y componentes de alta calidad que pueden ser reciclados y reutilizados.

La directiva europea 2012/19/UE se aplica a todos los equipos marcados con este pictógrama (basura cruzada). Por favor, infórmese de los sistemas de reciclados que existen para los equipos eléctricos y eléctronicos.

Por favor, actue según las normas locales y **no se deshaga del equipo en lugares inapropriados**. Una eliminación correcta de este equipo podrá ayudar a prevenir potenciales consecuencias negativas para el medioambiente y la salud.

SAMES KREMLIN

PISTOLA NEUMÁTICA AUTOMÁTICA

A 29

Desmontaje / Montaje

TRADUCCIÓN DEL LIBRO ORIGINAL

IMPORTANTE : Lea con atención todos los documentos antes de almacenar, instalar o poner en marcha el equipo (uso exclusivamente profesional).

LAS FOTOGRAFÍAS E ILUSTRACIONES NO SON VINCULANTES. LOS MATERIALES ESTÁN SUJETOS A CAMBIOS SIN PREVIO AVISO.

SAMES KREMLIN SAS
13, chemin de Malacher
38 240 - MEYLAN - France
☎ *: 33 (0)4 76 41 60 60*

www.sames-kremlin.com

¡OJO! :

Antes de intervenir en la pistola, cortar la alimentación en aire comprimido y descomprimir los circuitos mandando la apertura de la pistola.

La pistola es de conformidad a la directiva ATEX y no debe ser modificada, en ningún caso.
SAMES KREMLIN no se hace responsable de que esta preconización no sea respetada.

Antes de desmontar un componente de la pistola :

- Vaciar la pintura del bote o del recipiente de pintura.
- Llenar el bote o el recipiente con el disolvente de limpieza.
- Reducir la presión de alimentación en aire de la pistola.
- Pulverizar el disolvente hasta que salga limpio.
- **Cortar la presión de alimentación en aire de la pistola.**
- Descomprimir el circuito apretando el gatillo de la pistola.
- Vaciar el disolvente en el caso de un bote gravedad.
- Desmontar la parte que se tiene que limpiar o cambiar.

Antes de cada operación de montaje :

- **Limpiar las piezas con el disolvente de limpieza compatible mediante un pincel y un cepillo.**
- **Montar juntas nuevas si necesario sin olvidar de engrasarlas con grasa PTFE.**
- **Montar piezas nuevas si necesario.**

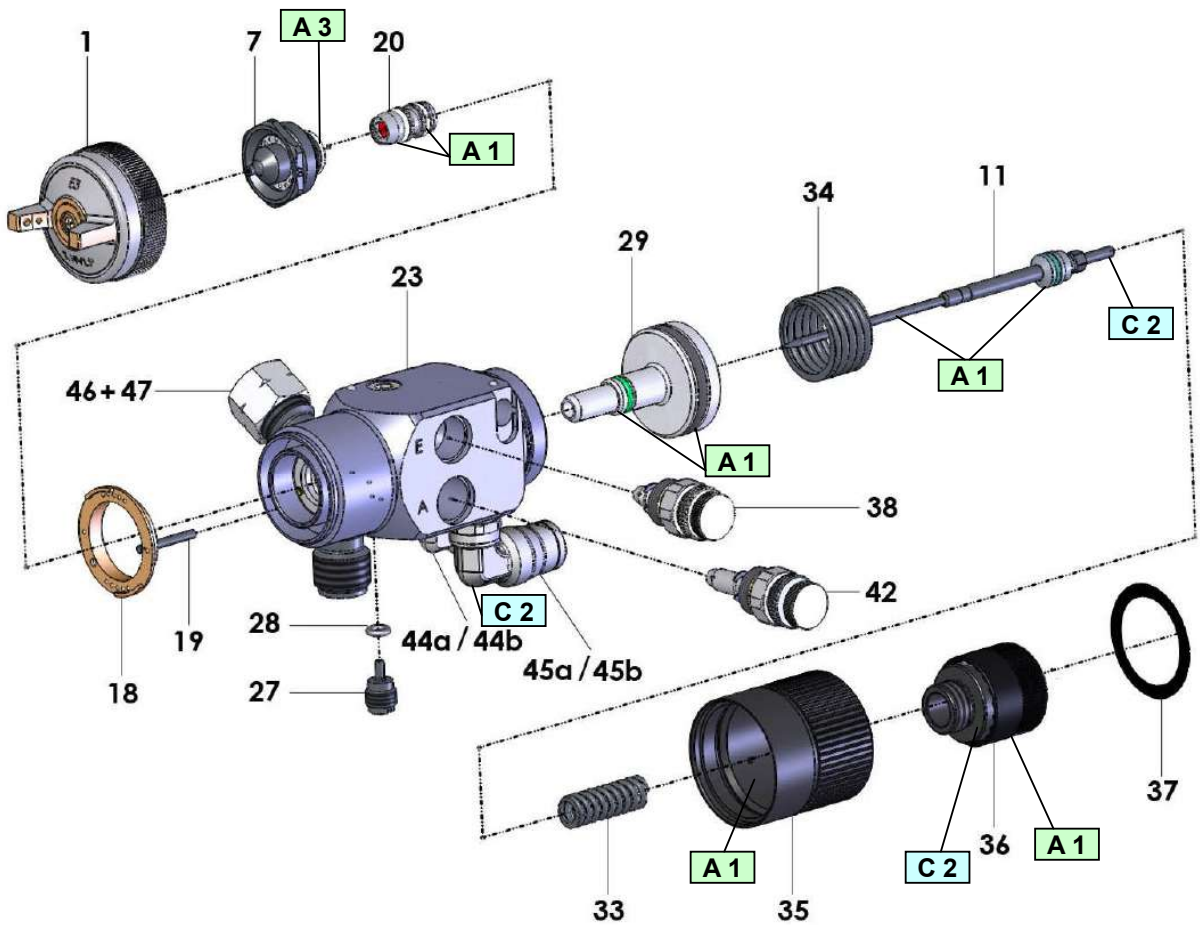

Índice	Instrucciones	Descripción	Referencia
A 1	Grasa PTFE	Tubo de grasa "TECHNILUB" (10 ml)	560.440.101
A 3	Vaselina	-	560.440.002
C 2	Cola freno suave	Loctite 222 (50 ml)	554.180.010

NOTA :

No desenroscar los dos racores producto P1 y P2.

- **CAMBIO DE LA PISTOLA**

Cortar la alimentación en aire comprimido y en producto de la pistola. Descomprimir los circuitos.

Separar la pistola de su soporte.

Montar la nueva pistola.

- **CARTUCHO Y AGUJA**

Desenroscar el cilindro (35) - (tenga cuidado con los muelles 33 y 34).

Coger el conjunto aguja y pistón (11 y 29) y quitarlo por detrás.

Quitar el cabezal (1) y la boquilla (7).

Desenroscar el tornillo (27) de 2 vueltas (téstigo de fuga).

Sacar el cartucho (20) por la parte delantera de la pistola. Por eso, introducir un destornillador por la parte trasera de la pistola (en lugar de la aguja) y empujar el cartucho para sacarlo del cuerpo de la pistola.

Limpiar correctamente con disolvente y soplar con aire.

Cambiar todas las juntas. Montar juntas nuevas.

Introducir el nuevo cartucho por adelante.

➲ **IMPORTANTE : empujar el cartucho a fondo. Tiene que situarse en el fondo del cuerpo de pistola.**

Apretar el testigo de fuga (27).

Volver a montar el conjunto pistón y aguja (29 y 11).

Montar los muelles (33 y 34).

Roscar el cilindro (35).

Desenroscar el tope de aguja (36) y volver a montar la boquilla (7) y el cabezal (1).

Durante el montaje de la pistola, roscar completamente el tope indexado y comprobar la alineación de los 3 elementos siguientes : la marca en el cuerpo, el cero del anillo de indexación y la raya en el tope.

Si no es el caso, quitar la pastilla montada en el tope indexado y cambiarla alineando la raya con el cero.

Doc. 573.388.050 Date/Datum/Fecha : 14/03/17 Annule/Cancels/Ersetzt/Anula : 24/07/13	**Modif. / Änderung :** Mise à jour / Update / Aktualisierung / Actualización	**Pièces de rechange** **Spare parts list** **Ersatzteilliste** **Piezas de repuesto**

A 29 HTi - A 29 HPA

PISTOLET AUTOMATIQUE PNEUMATIQUE / AIRSPRAY GUN
PNEUMATISCHE PISTOLE / PISTOLA NEUMÁTICA

A 29 HTi : **Pistolet à haut taux de transfert / Gun with high transfer efficiency**
Pistole mit ausgezeichneter Übertragungsrate / Pistola con alta tasa de transfer

A 29 HPA : **Pistolet à haut pouvoir d'atomisation / Gun with high spraying quality**
Pistole mit hoher Zerstäubungsqualität / Pistola con alto poder de atomización

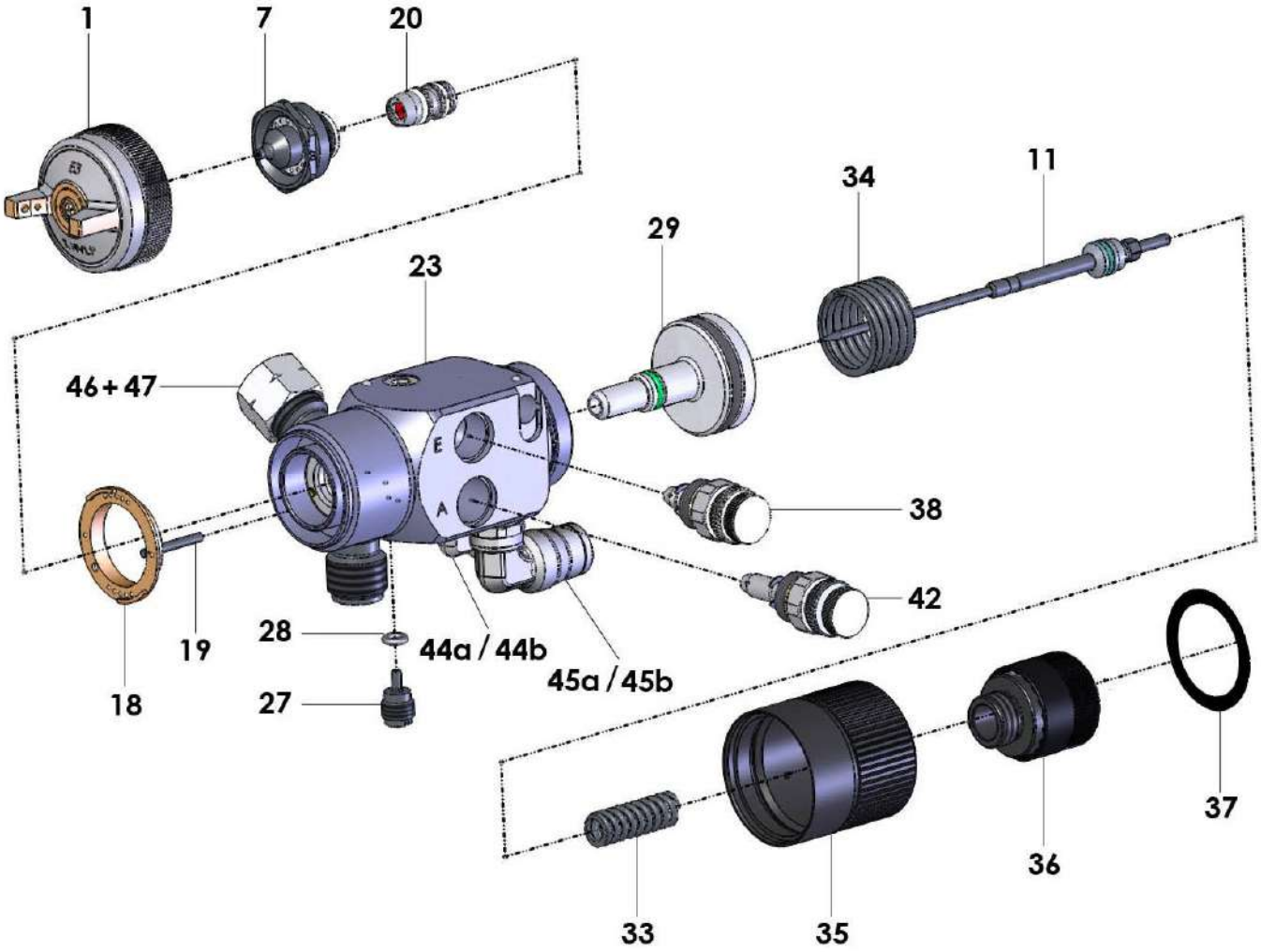

A 29 HTi

A 29 HTi (KHVLP)	#	A 29 HTi	#
(¤)	*129 310 000*	*(¤)*	*129 310 000*
+ 06 E3 KHVLP	135 310 012	+ 06 EP 3	135 310 011
+ 07 E3 KHVLP	135 310 001	+ 07 EP 3	135 310 006
+ 09 E3 KHVLP	135 310 002	+ 09 EP 3	135 310 007
+ 12 E3 KHVLP	135 310 003	+ 12 EP 3	135 310 008
+ 15 E3 KHVLP	135 310 004	+ 15 EP 3	135 310 009
+ 18 E3 KHVLP	135 310 005	+ 18 EP 3	135 310 010

A 29 HTi Leather	#	# (x 10)
(¤)	-	
+ F09 EP3	135 311 034	135 311 534
+ F09 EL3	135 311 044	135 311 544
+ F12 EP3	135 311 035	135 311 535
+ F12 EL3	135 311 045	135 311 545

(¤) : Pistolet sans projecteur / Gun without projector / Pistole ohne Zerstäubereinheit / Pistola sin proyector

A 29 HPA

A 29 HPA	#
(¤)	*129 315 000*
+ 06 EN 3L	135 315 006
+ 07 EN 3L	135 315 001
+ 09 EN 3L	135 315 002
+ 12 EN 3L	135 315 003
+ 15 EN 3L	135 315 004
+ 18 EN 3L	135 315 005

(¤) : Pistolet sans projecteur / Gun without projector / Pistole ohne Zerstäubereinheit / Pistola sin proyector

Projecteur / Projector / Zerstäubereinheiten / Proyector (Ind. 1+7+11)					
Ind. 1+7+11	**#**	**Ind. 1+7+11**	**#**	**Ind. 1+7+11**	**#**
06 E3 K HVLP	031 300 012	06 EP 3	031 300 011	06 EN 3L	031 305 006
07 E3 K HVLP	031 300 001	07 EP 3	031 300 006	07 EN 3L	031 305 001
09 E3 K HVLP	031 300 002	09 EP 3	031 300 007	09 EN 3L	031 305 002
12 E3 K HVLP	031 300 003	12 EP 3	031 300 008	12 EN 3L	031 305 003
15 E3 K HVLP	031 300 004	15 EP 3	031 300 009	15 EN 3L	031 305 004
18 E3 K HVLP	031 300 005	18 EP 3	031 300 010	18 EN 3L	031 305 005

Ind. 1+7+11	**#**	**Ind. 1+7+11**	**#**
+ F09 EP3	031 300 034	+ F09 EL3	031 300 044
+ F12 EP3	031 300 035	+ F12 EL3	031 300 045

Tête / Aircap / Luftkappe / Cabezal	
Ind. 1	**#**
E 3 K HVLP	132 300 100
EP 3	132 300 300
EN 3L	132 305 200
EL 3	132 300 500

Buse / Nozzle / Düse / Boquilla (ind. 7)			Pointeau / Needle / Nadel / Aguja (ind. 11)	
Ind. 7	**Ø (mm / ")**	**#**	**Ind. 11**	**#**
06	0,6 / 0.023	134 130 050	06 - 07 - 09 - 12	033 300 100
F06	0,6 / 0.023	134 133 050		
07	0,7 / 0.028	134 130 100		
F07	0,7 / 0.028	134 133 110		
09	0,9 / 0.035	134 130 200		
F09	0,9 / 0.035	134 133 210		
12	1,2 / 0.047	134 130 300		
F12	1,2 / 0.047	134 133 310		
15	1,5 / 0.059	134 130 600	15 - 18	033 300 200
F15	1,5 / 0.059	134 133 610		
18	1,8 / 0.071	134 130 700		
F18	1,8 / 0.071	134 133 710		

Pièces communes - Common parts - Gleiche Teile - Partes comunes

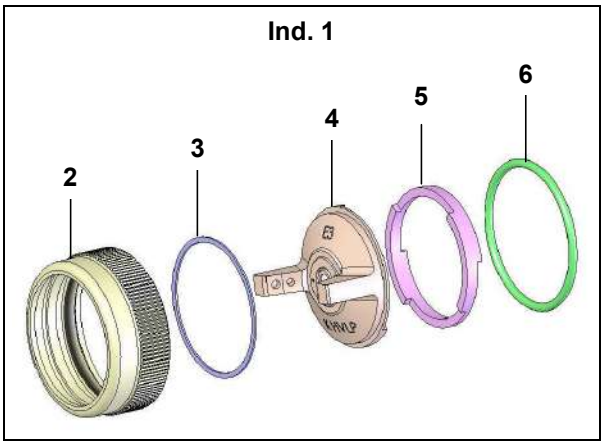

Ind	#	Désignation	Description	Bezeichnung	Denominación	Qté
***1**	**-**	**Tête indexée complète (voir tableau)**	**Indexed aircap assembly (refer to chart)**	**Zerstäuberkopf kpl. mit Indexierungsring (siehe Tabelle)**	**Cabezal completo indexado (consultar cuadro)**	**1**
2	029 130 005	• Bague de tête	• Aircap ring	• Haltering	• Anillo de cabezal	1
3	129 080 007	• Joint de tête (les 2)	• Aircap seal (pack of 2)	• O-Ring (10 St.)	• Junta de cabezal (x 2)	1
4	NC / NS	• Tête nue	• Aircap only	• Luftkappe	• Cabezal solo	1
5	032 300 102	• Anneau d'indexage	• Index ring	• Indexierter ring	• Anillo de indexación	1
6	150 040 309	• Joint de bague (les 10)	• Ring seal (pack of 10)	• O-Ring (10 St.)	• Junta de anillo (x 10)	1

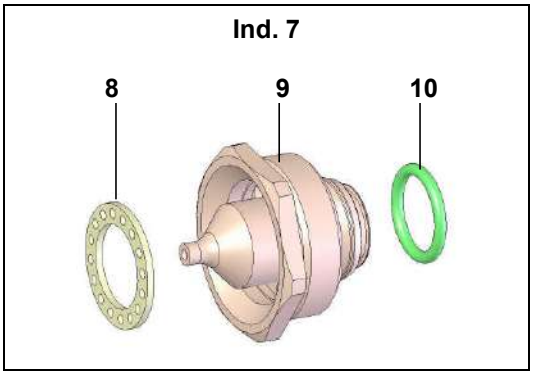

Ind	#	Désignation	Description	Bezeichnung	Denominación	Qté
***7**	**-**	**Buse équipée (voir tableau)**	**Nozzle assembly (refer to chart)**	**Düse kpl. (siehe Tabelle)**	**Boquilla equipada (consultar cuadro)**	**1**
8	129 130 004	• Bague de répartition (les 5)	• Distribution ring (pack of 5)	• Luftverteilerring (5 St.)	• Anillo de distribución (bolsa de 5)	1
9	NC / NS	• Buse	• Nozzle	• Düse	• Boquilla	1
10	129 209 902	• Joint de buse (les 5)	• Nozzle seal (pack of 5)	• O-Ring, Düse (5 St.)	• Junta de boquilla (x 5)	1

Ind. 11

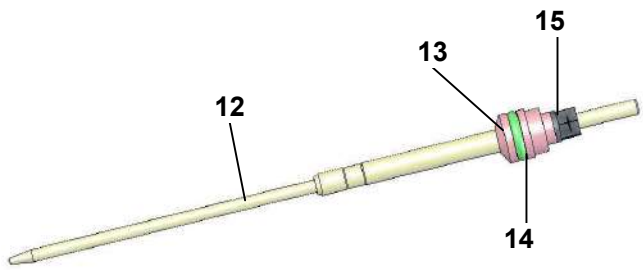

Ind. 20

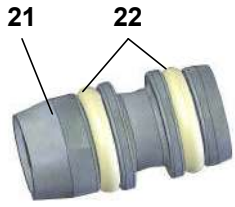

Ind. 29

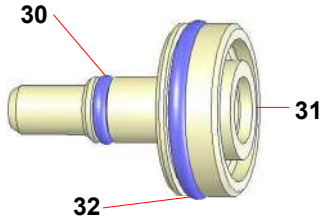

Ind	#	Désignation	Description	Bezeichnung	Denominación	Qté
***11**	**-**	**Pointeau équipé (voir tableau)**	**Needle assembly (refer to chart)**	**Farbnadel kpt (siehe Tabelle)**	**Aguja equipada (consultar cuadro)**	**1**
12	NC / NS	• Pointeau	• Needle	• Nadel	• Aguja	1
13	029 251 301	• Entraîneur de pointeau	• Needle retainer	• Nadelmitnehmer	• Arrastre de aguja	1
14	129 400 915	• Joint FPM (les 10)	• FPM O-Ring (x 10)	• O-Ring, FPM (x 10)	• Junta FPM (x 10)	1
15	029 251 303	• Ecrou special	• Special nut	• Spezialmutter	• Tuerca especial	1
18	129 300 025	Bague de répartition d'air (les 5)	Air distribution ring (pack of 5)	Luftverteilerring (5 St.)	Anillo de distribución de aire (bolsa de 5)	1
19	029 300 026	Goupille	Pin	Splint	Pasador	1
***20**	**129 690 039**	**Cartouche complète**	**Cartridge assembly**	**Nadelpackung, kpl.**	**Cartucho completo**	**1**
21	NC / NS	• Cartouche	• Cartridge	• Nadelpackung	• Cartucho	1
22	909 429 702	• Joint blanc (polyfluid)	• White seal, Polyfluid	• O-Ring, weiß, Polyfluid	• Junta blanca, Polifluido	2
23	NC / NS	Corps A29 HTi	Body, model A29 HTi	Pistolenkörper, A29 HTi	Cuerpo A29 HTi	1
-	NC / NS	Corps A29 HPA	Body, model A29 HPA	Pistolenkörper, A29 HPA	Cuerpo A29 HPA	1
27	029 697 001	Témoin de fuite	Detector, fluid leakage	Lüftungsschraube	Testigo de fuga	1
28	129 529 903	Joint (les 10)	Seal (x 10)	Dichtung (10 St.)	Junta (bolsa de 10)	1
***29**	**129 690 010**	**Piston équipé**	**Piston assembly**	**Kolben, kpl.**	**Pistón equipado**	**1**
30	129 479 910	• Joint R6 (les 10)	• Seal, model R6 (x 10)	• O-Ring, R6 (10 St.)	• Junta R6 (bolsa de 10)	1
31	NC / NS	• Piston seul	• Piston only	• Kolben, nackt	• Pistón solo	1
32	909 130 522	• Joint noir R20	• Black seal, model R20	• O-Ring, schwarz, R20	• Junta negra, tipo R20	1
*33	050 312 226	Ressort de pointeau (inox)	Needle spring (stainless steel)	Feder für Farbnadel (Edelstahl)	Muelle de aguja (inox)	1
*34	050 313 504	Ressort de piston	Piston spring	Feder für Kolben	Muelle de pistón	1
35	029 690 041	Cylindre	Cylinder	Luftzylinder	Cilindro	1
36	129 300 020	Equipement d'indexage	Index equipment	Indexierter Nadelanschlag	Equipo de indexación	1
*37	149 022 012	Cadran d'indexage	Index dial	Indexierte Skalenscheibe	Disco de indexación	1

Ind. 38

Ind. 42

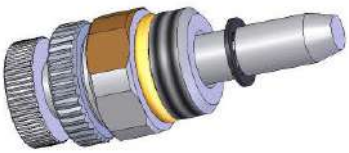

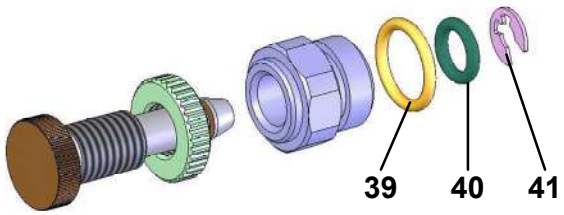

Ind	#	Désignation	Description	Bezeichnung	Denominación	Qté
***38**	**129 697 070**	**Pointeau d'air (évents)**	**Air adjuster assembly**	**Spritzstrahlregulier-ventil (Hornluft)**	**Aguja de aire (eventos)**	**1**
39	129 529 907	• Joint (les 10)	• Seal (x 10)	• O-Ring (10 St.)	• Junta (bolsa de 10)	1
40	129 400 915	• Joint (les 10)	• Joint (les 10)	• O-Ring (10 St.)	• Junta (bolsa de 10)	1
41	102 202 101	• Circlips ∅ 5 (les 10)	• Ring, ∅ 5 (x 10)	• Sicherungsring (10 St.)	• Anillo truarc ∅ 5 (x 10)	1
***42**	**129 315 020**	**Pointeau d'air (air au centre)**	**Air adjuster assembly**	**Spritzstrahlregulier-ventil (Mittenluft)**	**Aguja de aire (aire al centro)**	**1**
39	129 529 907	• Joint (les 10)	• Seal (x 10)	• O-Ring (10 St.)	• Junta (bolsa de 10)	1
40	129 400 915	• Joint (les 10)	• Joint (les 10)	• O-Ring (10 St.)	• Junta (bolsa de 10)	1
41	102 202 101	• Circlips ∅ 5 (les 10)	• Ring, ∅ 5 (x 10)	• Sicherungsring (10 St.)	• Anillo truarc ∅ 5 (x 10)	1
46	050 273 301	Ecrou 3/8 NPS	Nut, model 3/8 NPS	Mutter, 3/8 NPS	Tuerca, tipo 3/8 NPS	1
47	029 315 027	Bouchon	Plug	Stopfen	Tapón	1

Pièces spécifiques - Specific parts - Spezifische Teile - Partes específicas

Mod. A29 HTi - A29 HPA

Ind	#	Désignation	Description	Bezeichnung	Denominación	Qté
44a	552 262	Raccord coudé M 1/8" G - T 4 x 6 (air de commande)	Elbow fitting (control) male 1/8" G - hose 4 x 6	Winkelnippel (Steuerluft) AG 1/8" G - Schlauch 4 x 6	Racor acodado (mando) M1/8" G - Tubería 4 x 6	1
45a	552 280	Raccord coudé M 1/4" G - T 8 x 10 (air de pulvérisation)	Elbow fitting (spraying air) male 1/4" G - hose 8 x 10	Winkelnippel (Zerstäubungsluft) AG 1/4" G - Schlauch 8 x 10	Racor acodado (aire de pulverización) M1/4" G - Tubería 8x10	1

Mod. A29 HTi Leather

Ind	#	Désignation	Description	Bezeichnung	Denominación	Qté
44b	905 121 035	Coude G 1/8 - T 6x8	Elbow, model G 1/8 - T 6x8	Winkelnippel, 1/8 - 6x8	Codo, tipo G 1/8 - T 6x8	1
45b	905 121 036	Coude G 1/4 - T 10x12	Elbow, model G 1/4 - T 10x12	Winkelnippel, 1/4 - 10x12	Codo, tipo G 1/4 - T 10x12	1

POCHETTES - KITS - SÄTZE - BOLSAS

Ind	#	Désignation	Description	Bezeichnung	Denominación	Qté
*	**129 310 901**	**Pochette de joints (ind. 3, 6, 10, 14, 22x2, 28, 30, 32, 39x2, 40x2, 41x2 + tube de graisse)**	**Package of seals (ind. 3, 6, 10, 14, 22x2, 28, 30, 32, 39x2, 40x2, 41x2 + grease tube)**	**Dichtungssatz (Pos. 3, 6, 10, 14, 22x2, 28, 30, 32, 39x2, 40x2, 41x2 + tube-fett)**	**Bolsa de juntas (ind. 3, 6, 10, 14, 22x2, 28, 30, 32, 39x2, 40x2, 41x2 + tubo de grasa)**	**1**

OPTION - ON REQUEST - OPTIONEN - OPCIÓN

Ind. 60 **Ind. 61**

Ind	#	Désignation	Description	Bezeichnung	Denominación	Qté
60	049 030 042	Clé plate	Gun wrench	Pistolenschlüssel	Llave para pistola	1
61	906 300 101	Goupillon	Large size brush	Pistolenreinigungsbürste	Cepillo grande	1

ACCESSOIRES - ACCESSORIES - ZUBEHÖR - ACCESORIOS

Ind. 62

Ind. 63

Ind. 64

Ind. 65

Ind	#	Désignation	Description	Bezeichnung	Denominación	Qté
62	049 351 000	Support de fixation pour pistolet (Ø 16 longueur : 100 mm)	Gun mounting support (Ø 16 / 5/8" Length : 100 mm / 4")	Pistolenhalterung (Ø 16 - Länge : 100 mm)	Soporte de fijación para pistola (Ø 16 longueur : 100 mm)	1
63	049 351 705	Support de fixation orientable	Swivelling mounting support	Halterung verstellbar	Soporte de fijación orientable	1
64	106 380 856	Cape de protection (x 6)	Protective cap (x 6)	Schutzkappe (x 6)	Capa de protección (x 6)	1
65	029 697 003	Raccord pour réglage largeur de jet à distance	Remote adjusting fan width	Spezialanschluss zur Fernverstellung der Spritzstrahlbreite (dauerabblasend)	Racor regulación anchura abanico a distancia	1

* Pièces de maintenance préconisées.
* Preceding the index number denotes a suggested spare part.
* Bezeichnete Teile sind empfohlene Ersatzteile.
* Piezas de mantenimiento preventivas.

N C : Non commercialisé.
N S : Denotes parts are not serviceable.
N S : Bezeichnete Teile gibt es nicht einzeln, sondern nur komplett .
N S : no suministrado.

PISTOLA NEUMÁTICA AUTOMÁTICA

MANTENIMIENTO PREVENTIVO

TRADUCCIÓN DEL LIBRO ORIGINAL

IMPORTANTE : Lea con atención todos los documentos antes de almacenar, instalar o poner en marcha el equipo (uso exclusivamente profesional).

LAS FOTOGRAFÍAS E ILUSTRACIONES NO SON VINCULANTES. LOS MATERIALES ESTÁN SUJETOS A CAMBIOS SIN PREVIO AVISO.

SAMES KREMLIN SAS
13, chemin de Malacher
38 240 - MEYLAN - France
☎ *: 33 (0)4 76 41 60 60*

www.sames-kremlin.com

Su pistola es un útil de precisión. Un buen funcionamiento exige un mantenimiento frecuente y efectuado cuidadosamente. Esta limpieza será más fácil y más rápida si se efectúa nada más acabar el trabajo.

Nunca utilice cepillos metálicos, limas o pinzas para montar o desmontar.

- **PARADA DE CORTA DURACIÓN**

  Dejar tal cual el material. Si se observa excepcionalmente pintura sobre el cabezal, por prudencia se tendrá que limpiarlo con un pincel suave y un poco de disolvente.

- **PARADA DE LARGA DURACIÓN**

  Cortar la alimentación en aire y en producto de la pistola.

  Descomprimir las tuberías apretando el gatillo de la pistola o mandando la apertura de la pistola.

  Desenroscar el cabezal de la pistola, dejarlo en un recipiente con un poco de disolvente y limpiarlo con un cepillo suave.

  Mediante la llave, desenroscar la boquilla y sacar la aguja por la parte trasera de la pistola. Dejarla en un recipiente con disolvente. Limpiarla. Mediante un cepillo mojado con disolvente, limpiar el interior de la pistola. Limpiar y cepillar todas las roscas de las piezas.

  Limpiar la pistola.

No dejar la pistola dentro del disolvente

PISTOLA NEUMÁTICA AUTOMÁTICA

INCIDENCIAS DE FUNCIONAMIENTO

TRADUCCIÓN DEL LIBRO ORIGINAL

IMPORTANTE : Lea con atención todos los documentos antes de almacenar, instalar o poner en marcha el equipo (uso exclusivamente profesional).

LAS FOTOGRAFÍAS E ILUSTRACIONES NO SON VINCULANTES. LOS MATERIALES ESTÁN SUJETOS A CAMBIOS SIN PREVIO AVISO.

SAMES KREMLIN SAS
13, chemin de Malacher
38 240 - MEYLAN - France
☎ *: 33 (0)4 76 41 60 60*

www.sames-kremlin.com

- **ABANICO EN FORMA DE ARCO**

Esto es un defecto del cabezal : aflojar ligeramente el anillo y girar el cabezal de una media vuelta; si el defecto se invierte, uno de los agujeros laterales de salida de aire está taponado o deformado. Limpiar el cabezal con disolvente y soplar los agujeros con aire comprimido. Si el defecto no se invierte, seguramente es la boquilla que está dañada.

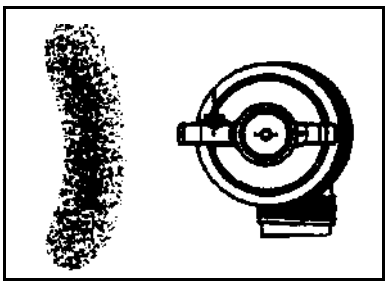

- **ABANICO DEFORMADO**

Esta deformación está provocada por un defecto del chorro central. Se debe limpiar el cabezal y la boquilla como arriba indicado. También comprobar que :

- el cabezal esté bien centrado sobre la boquilla,
- la boquilla no sea muy grande (la aguja y la boquilla deben ser adaptadas),
- no trabaja con una apertura insuficiente de la aguja. Con una aguja casí cerrada, la alimentación no es homogénea en todas las direcciones.

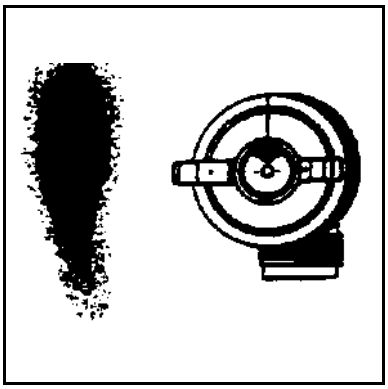

- **ABANICO CORTADO**

La presión de las salidas de aire de los eventos es muy fuerte respecto al caudal de pintura :

- Reducir el aire de los eventos cerrando la aguja de reglaje. El abanico será menos ancho.
- Aumentar el caudal de pintura.

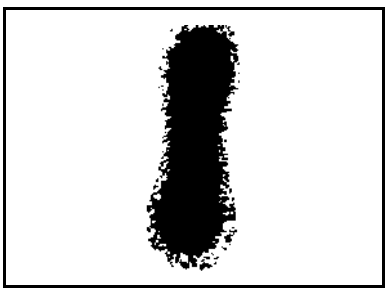

- **ABANICO CARGAGADO EN EL CENTRO**

Defecto contrario al anterior :

- O el caudal es muy importante respecto a la presión del aire de pulverización : se tendrá que subir la presión del aire de pulverización o disminuir el caudal de pintura.
- O la pintura es muy espesa para ser aspirada : se tendrá que diluir.

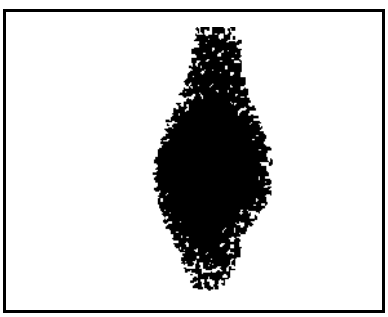

- **ABANICO ENTRE CORTADO**

Se dice que la pistola hace la metralleta.

Una entrada de aire en el circuito de pintura puede ser la causa de este defecto :

- El bote está vacio : llenarlo.
- La boquilla está mal apretada y cierra mal con su asiento : volver a apretar la boquilla.

Si el defecto persiste, desmontar y limpiar la boquilla. Comprobar que el asiento y el cono de la boquilla no están dañados o deteriodos, volver a montar la boquilla, bloquearla fuertemente.

Asegurarse que la viscosidad de la pintura sea bastante fluida y homogenea para ser aspirada.

DEFECTO	CAUSA	REMEDIO
La pintura no sale por la pistola	Boquilla obstruida	Cortar la presión de la bomba. Desmontar y limpiar la boquilla. Descomprimir las tuberías.
El abanico se estrecha a cada inversión de la bomba	Entrada de aire en el circuito pintura	Compruebe que no existe una toma de aire en la tubería de aspiración.
	Viscosidad muy alta	Diluir la pintura.
El cabezal se ensucia con frecuencia	Mucho aire	Reducir la presión de aire.
	Fuga a la guarnición producto (o cartucho)	Cambiar la guarnición o el cartucho.
La pintura sale por los agujeros de aire del cabezal	Junta de boquilla defectuosa	Cambiarla.
	Anillo mal apretado	Apretarlo.
Fuga de pintura	Impurezas en la pintura	Apretar 3 o 4 veces el gatillo.
	Aguja usada	Cambiar la aguja y la boquilla.
	Cartucho usado o guarnición usada	Cambiar.

PISTOLA NEUMÁTICA AUTOMÁTICA

FUNCIONAMIENTO, REGLAJE Y MANIPULACIÓN

TRADUCCIÓN DEL LIBRO ORIGINAL

IMPORTANTE : Lea con atención todos los documentos antes de almacenar, instalar o poner en marcha el equipo (uso exclusivamente profesional).

LAS FOTOGRAFÍAS E ILUSTRACIONES NO SON VINCULANTES. LOS MATERIALES ESTÁN SUJETOS A CAMBIOS SIN PREVIO AVISO.

SAMES KREMLIN SAS
13, chemin de Malacher
38 240 - MEYLAN - France
☎ *: 33 (0)4 76 41 60 60*

www.sames-kremlin.com

1. FUNCIONAMIENTO

Instrucciones de seguridad :

- Nunca dirigir la pistola hacia otra persona. Nunca intentar parar el chorro con el cuerpo (manos, dedos...) tampoco con trapos.
- Una inyección de producto en la piel u otras partes del cuerpo (ojos, dedos...) debe tratarse en urgencia con asistencias médicas apropriadas.
- **Siempre bloquear el gatillo con el sistema de seguridad cuando la pistola no está en marcha.**
- **Seguir imperativamente las etapas de descompresión y de purga** para toda operación de limpieza, comprobación, mantenimiento del material o limpieza de las boquillas de la pistola.

La pulverización de ciertos productos puede ser peligrosa. Será preciso trabajar con máscara respiratoria y orejeras, protegerse las manos con crema protectora y guantes y los ojos con gafas de protección.

El material debe utilizarse únicamente en zonas bien ventiladas protegiendo su salud y evitando riesgos de incendio o explosión.

Desenroscar el tope de aguja producto en la parte trasera de la pistola.

Desenroscar la (s) agujas de aire situada (s) en la base o en la pistola.

Escoger el proyector (conjunto cabezal + boquilla + aguja) mejor adaptado al trabajar a realizar.

Roscar la boquilla y después el cabezal sobre la pistola.

Antes de apretar fuertemente el anillo de cabezal, posicionar este último en la posición de abanico deseada. El abanico es vertical cuando las 2 orejas del cabezal son horizontales.

➲ **Para evitar dañar la aguja, es preferible montar la boquilla con la pistola en posición " OUVERTURE " (APERTURA)**.

2. REGLAJE

Esta pistola profesional comporta 3 reglajes :

- **LA PRESIÓN DE AIRE**

  - Alimentar la pistola con el aire de la red (aire limpio - presión máxima : 6 bar).
  - Mandar la apertura de la pistola (presión aire > 3 bar).
  - Ajustar la presión de aire más arriba de la pistola para obtener una correcta pulverización.

- **LA ANCHURA DEL ABANICO**

  Esta anchura se regula actuando sobre el botón moleteado de la aguja de los eventos. De esta manera, se puede pasar mandando o no el aire en los agujeros laterales eventos de un chorro plano a un chorro redondo.

- **EL CAUDAL DE PINTURA**

  Una vez elegido el proyector y la presión del producto, es posible hacer un reglaje más fino del caudal modificando la carrera de la aguja (botón de tope de aguja).

  El mejor reglaje se obtiene con la aguja del producto abierta al máximo (con una aguja casí cerrada la regularidad del caudal no será buena).

3. MANIPULACIÓN DE LA PISTOLA

Al montar el cabezal, mantener la pistola vertical de manera a bien posicionar este cabezal antes de bloquearlo con el anillo de cabezal.

Trabajar la pistola siempre perpendicular a la pieza a pintar. Evite trabajar únicamente con la muñeca.

No olvide que las pasadas cruzadas no cubren las irregularidades.

Una pulverización con la pistola inmóvil provoca una sobrecarga local. Por lo tanto, nunca apretar el gatillo antes de empezar el movimiento del brazo y soltarlo antes de finalizar el movimiento.

Se debe procurar obtener una pulverización de espesor regular y constante en las diferentes pasadas.

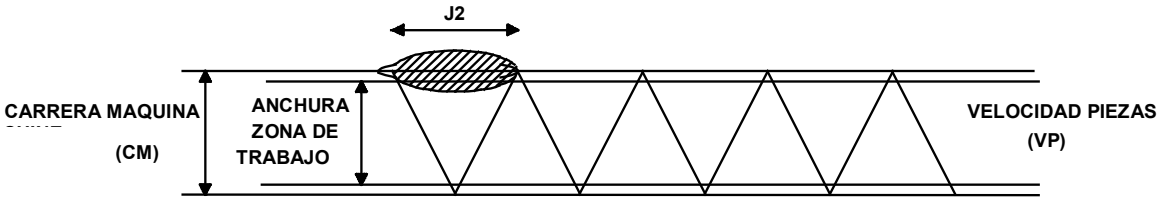

Esta anchura J 2 para 2 capas de pintura, corresponde exactamente a la formula siguiente :

J 2 (m) = **VP** (m/s) x 2 $\frac{\textbf{CM}\ (m)}{\textbf{VM}\ (m/s)}$

Formula en la cual : **VP** = velocidad de avance de las piezas a pintar.
CM = carrera total de la máquina (es decir de las pistolas).
VM = velocidad de la máquina (es decir de las pistolas).

2 = 2 capas de pulverización (4 si quisiéramos el doble de espesor de la capa final).

SAMES KREMLIN

PISTOLA AUTOMÁTICA NEUMÁTICA

A 29

CARACTERÍSTICAS TÉCNICAS

TRADUCCIÓN DEL LIBRO ORIGINAL

IMPORTANTE : Lea con atención todos los documentos antes de almacenar, instalar o poner en marcha el equipo (uso exclusivamente profesional).

LAS FOTOGRAFÍAS E ILUSTRACIONES NO SON VINCULANTES. LOS MATERIALES ESTÁN SUJETOS A CAMBIOS SIN PREVIO AVISO.

SAMES KREMLIN SAS
13, chemin de Malacher
38 240 - MEYLAN - France
☎ *: 33 (0)4 76 41 60 60*

www.sames-kremlin.com

1. DESCRIPCIÓN

La pistola A29 se concibe para la pulverización de pinturas, lacas, colas en instalaciones automáticas. Se puede montarla en soportes fijos, máquinas automáticas o robots.

La pistola se equipa de un cabezal con indexación (posición 1/4 de vuelta) y de un tope de aguja con indexado (ajuste para optimizar los pequeños caudales).

Hay 2 tipos de pistola A 29 :

A 29 HTi : pistola con alta tasa de transfer (recomendada para productos hidrodiluables),

A 29 HPA : pistola con alta poder de atomización (recomendada para productos con altos extractos secos).

2. CARACTERÍSTICAS TÉCNICAS

CARACTERÍSTICAS	A 29 HTi + cabezal E3 KHVLP	A 29 HTi + cabezal EP 3	A 29 HPA + cabezal EN 3L
Color (cuerpo)	gris	gris	azul
Presión de alimentación de aire	6 bar máx.		
Presión de alimentación producto	6 bar máx		
Presión de aire de mando	3 bar míni		
Presión de aire de pulverización recomendada (bar)	2	2,5	3 a 5
Rango de trabajo (bar)	1,5 a 2,5	2 a 3	2,5 a 5,5
Consumo de aire (m3/h)	22 a 31	21 a 29	25 a 45
Caudal producto	Según tipo de boquilla		
Peso	585 g		
Temperatura producto máxima de utilización	50°C		
Tintes y barnices hidro o disolventados			
- baja viscosidad	* * * *	* * *	* * *
- media viscosidad	* * * *	* * * *	* * * *
- alta viscosidad	* *	* * *	* * * *
Tasa de transfer (Norma EN 13966-1) (¤)	74 % ± 2 %	72 % ± 2 %	63% ± 2 %
Materiales en contacto con el producto	Inox - inox tratado		
Circulación producto	sí		

(¤) : Viscosidad pintura : 20 s CA n° 4 - 20°C / Distancia cabezal de la pistola - objeto de pintar : 20 cm

Nota : para las pistolas HTi equipadas del cabezal E 3 KHVLP, una presión de aire de 1,6 bar más arriba de la pistola es equivalente a una presión de 0,68 bar al cabezal de la pistola.

- **CONEXIONES EN PRODUCTO Y EN AIRE**

Alimentación	Racores (pistola)	Tuberías
Producto (P1-P2)	M 3/8 NPS	Tubería producto : ∅ 6,5 mm int.mínimo (para una longitud de 7,5m)
Aire de pulverización (AP)	Racor instantáneo	Tubería poliamida ∅ 8 x 10
Aire de mando (AC)	Racor instantáneo	Tubería poliamida ∅ 4 x 6

La pistola A29 se equipa con 2 racores producto (P1 - P2) ➔ circulación del producto
Un tapón se monta en uno de los racores producto (P2) para obtener una pistola sin circulación.

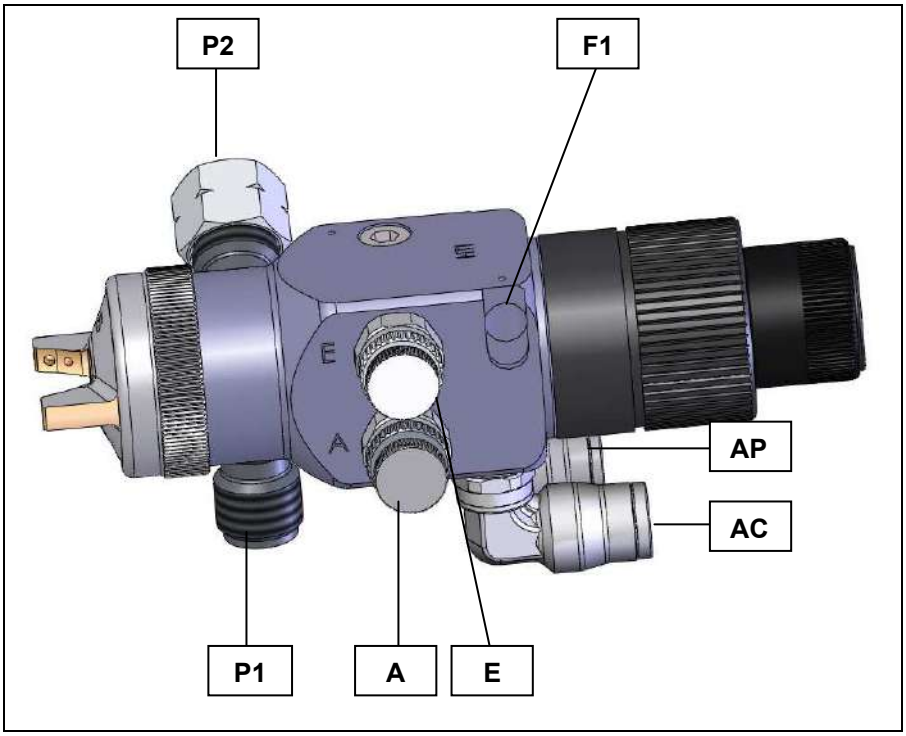

Fijación de la pistola en F1 : eje Ø 16, longitud 100 mm.

A : Aguja de aire al centro
➔ ajuste de la finura de la pulverización

E : Aguja de aire de los eventos
➔ ajuste de la anchura de abanico

- **DIMENSIONES**

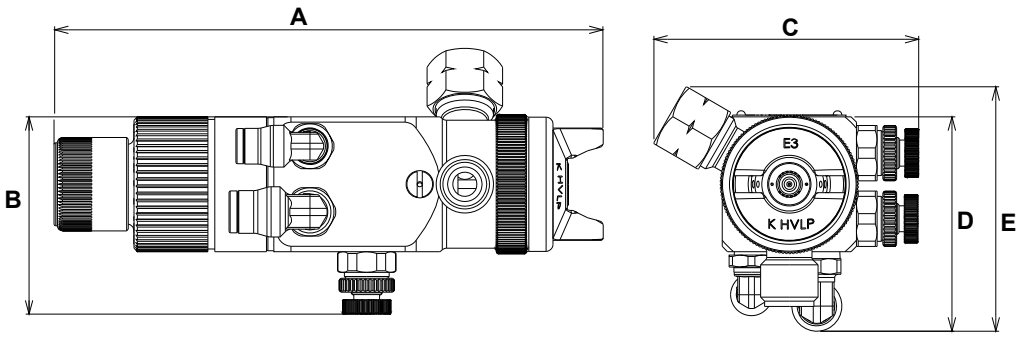

Índ.	A	B	C	D	E	F
A 29 HTi (mm)	160	57	39	77	62	71
A 29 HPA (mm)	162	57	39	77	62	71

- **CAUDALES Y ANCHURAS DE ABANICO**

Tipo de boquilla	Caudal pintura (g/mn)	Anchura de abanico mínima máxima (cm)		
		A 29 HTi + cabezal E3 KHVLP	A 29 HTi + cabezal EP 3	A 29 HPA + cabezal EN 3L
06	150	10 a 32 cm	10 a 27 cm	10 a 31 cm
07	200	10 a 32 cm	10 a 27 cm	10 a 31 cm
09	250	10 a 35 cm	10 a 31 cm	10 a 38 cm
12	300	10 a 40 cm	10 a 31 cm	10 a 38 cm
15	350	10 a 41 cm	10 a 34 cm	10 a 40 cm
18	400	10 a 43 cm	10 a 35 cm	10 a 41 cm

Condiciones de prueba para la medida de la anchura de abanico :
Viscosidad pintura : 20 s CA n° 4 - 20°C , distancia cabezal de la pistola - objeto de pintar : 20 cm

- **AJUSTE DE LA INDEXACIÓN DE LA AGUJA**

Este ajuste permite afinar los pequeños caudales
- Elegir la boquilla mejor adaptada a la aplicación,
- Desenroscar completamente el tope de aguja,
- Roscar el tope de aguja hasta obtener el caudal deseado (esta operación disminuye el recorrido de la aguja).
- Notar la graduación correspondiente en el anillo para repetir el mismo ajuste.

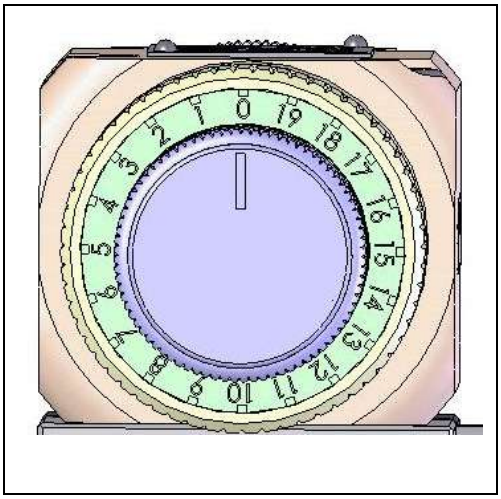

Nota : 1 vuelta de tope corresponde a 1 mm de recorrido de aguja (4 vueltas máximo).

1 punto corresponde a 5/100 mm de recorrido de aguja.

➲ ***¡Ojo! : no frene el caudal si no es necesario. Deje entonces la apertura de la aguja al máximo.***

3. INSTALACIÓN

■ DESCRIPCIÓN DEL MARCADO DE LA PLACA DE FIRMA

Marcado determinado por la reglamentación ATEX y UKCA

Placa de firma
(ejemplo : Pistola A 29 HTi)

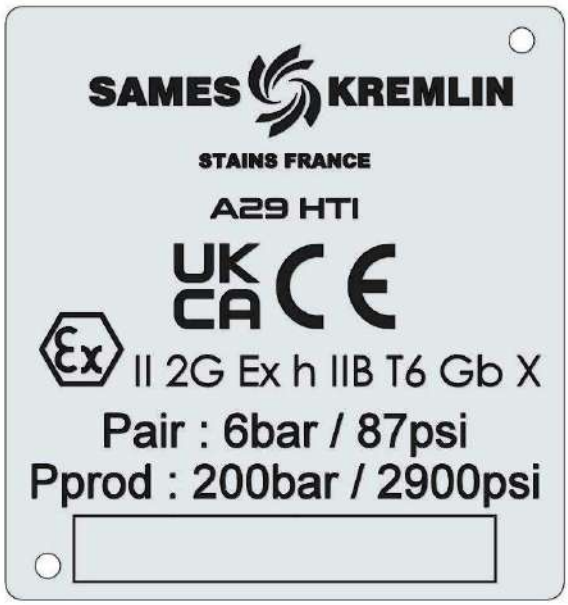

Descripción	
Logotipo SAMES KREMLIN	Marca del fabricante
A29 HTI	Modelo de la pistola
CE	**CE** : conformidad europea
II 2 G	**:** Uso en área explosiva **II** : grupo II **2** : categoria 2 equipo de superficie destinado a ser utilizado en un entorno en el que es probable que se produzcan ocasionalmente, durante el funcionamiento normal, atmósferas explosivas causadas por gases, vapores y nieblas. **G :** gas
Ex h IIB T6	**Ex** : Marcado de conformidad con las normas europeas **h** : Tipo de protección para el dispositivo no eléctrico **IIB** : Gas de referencia para la calificación del material **T6** : Clase de temperatura - Temperatura máxima de superficie : 85°C*
Gb	**Gb** : Nivel de protección del equipo (zona gaseosa 1)
X	**X :** Condiciones especiales que se aplican para un uso seguro. Consulte los requisitos de los manuales de instrucciones que acompañan a este producto.
	Marcado del año de fabricación (con 4 caracteres)
UKCA	**UK CA : UK Conformity Assessment** Marcado obligatorio para determinados productos comercializados en el Reino Unido
P air 6 bar / 87 psi	Presión máxima de alimentación en aire de la pistola
P prod 6 bar / 87 psi	Presión producto máxima

* Clase de temperatura :

Clase de temperatura	Temperatura de superficie máxima
T6	85° C

- **OTRA PLACA DE FIRMA A29 HPA**

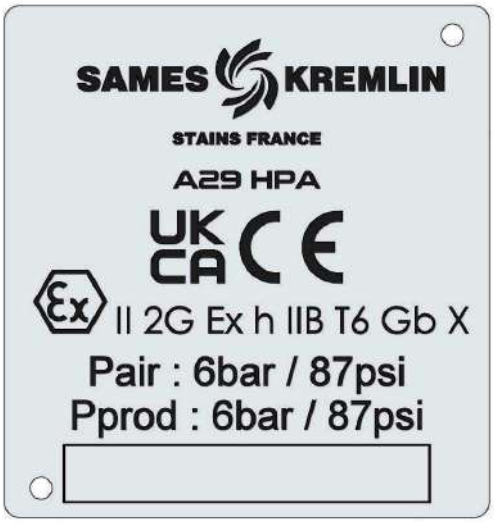

▪ ESQUEMA DE INSTALACIÓN

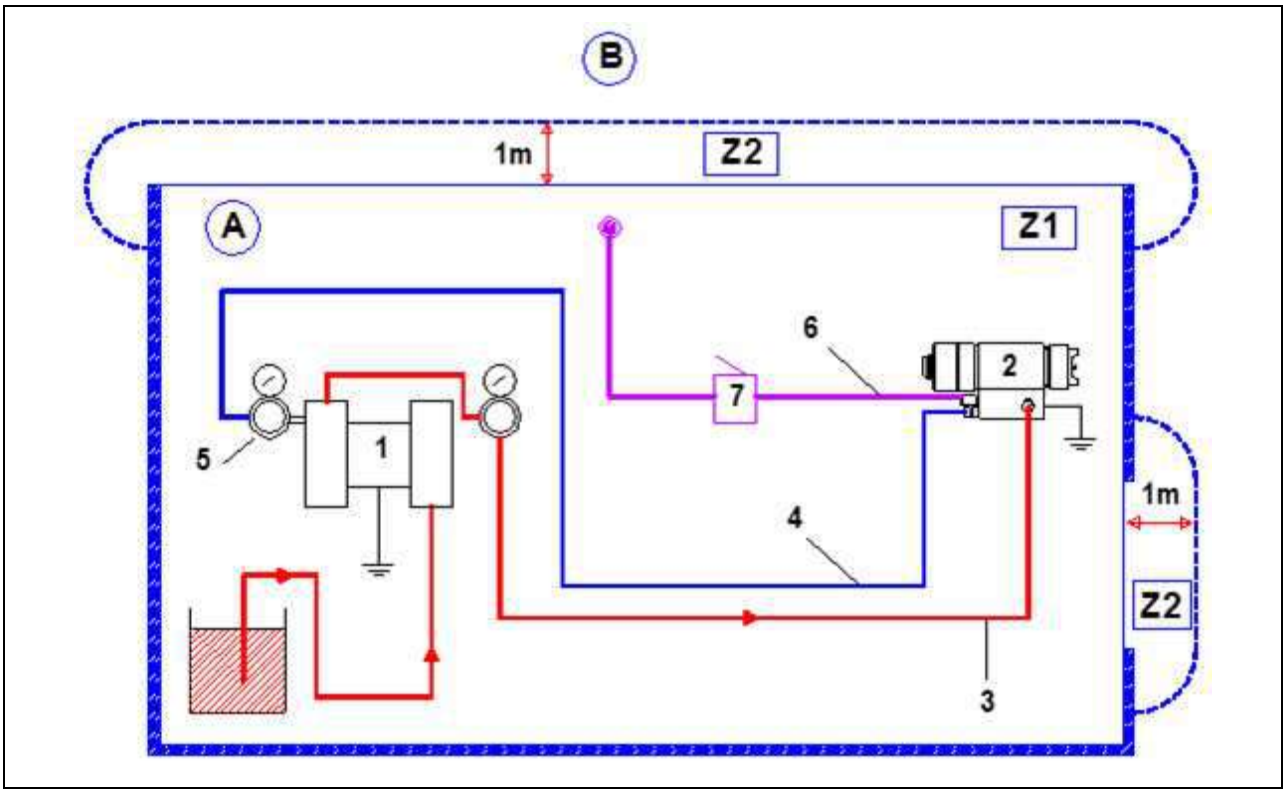

Textos :

A	Zona explosiva zona 1 (Z1) o zona 2 (Z2) : cabina de pintura
B	Zona no explosiva

1	Bomba
2	Pistola automática neumática

3	Tubería producto
4	Tubería aire **conductora** (aire de pulverización)
5	Manorreductor de aire
6	Tubería aire (aire de mando)
7	Válvula 3 vías o electroválvula

1 - Mediante una tubería producto (3), conectar el racor pintura de la pistola a la bomba. Roscar fuertemente los racores.

2 - Mediante una tubería de aire **conductora** (4), conectar el racor "Aire de pulverización" de la pistola (2) a un manorreductor de aire (5) capaz de abastecer al mínimo 3 bar (→ aire de pulverización).

3 - Mediante una tubería de aire (6), conectar el racor "Aire de mando" de la pistola a la válvula o la electroválvula (7) que va a controlar la apertura de la pistola.

Una presión mínima de 3 o 4 bar es necesaria para el mando de la pistola (→ aire de mando).

Nota : La pistola (y su eventual base) debe **imperativamente** ser conectada a la tierra por **al mínimo** una de las dos soluciones siguientes :

- por el dispositivo de fijación sobre la máquina,
- por la tubería producto conductora o conductora estática.

La conexión entre la pistola y la tierra debe tener una resistencia ≤ 1 MΩ.

La distancia de 1 metro que se menciona en los esquemas sólo se da como dado orientativo y no podría comprometer la responsabilidad de SAMES KREMLIN. El utilizador se hace responsable de la delimitación exacta de las zonas que depende de los productos utilizados, del ambiente del material y de las condiciones de utilización (consulte la norma EN 60079-10).

Esta distancia de 1 metro podría entonces adaptarse si el analisis que lleva a cabo el utilizador lo necesita.