SAMES KREMLIN

DOCUMENTATION

REGULATEUR PRODUIT

RegSMART™

Notice : 582.024.110 - 2207

Date : 13/07/22

Annule : 29/03/19

Modif. :

NOTICE ORIGINALE

IMPORTANT : Lire attentivement tous les documents avant le stockage, l'installation ou la mise en service du matériel concerné (à usage strictement professionnel).

PHOTOS ET ILLUSTRATIONS NON CONTRACTUELLES. MATERIELS SUJETS A MODIFICATION(S) SANS PREAVIS.

SAMES KREMLIN SAS
13, chemin de Malacher
38 240 - MEYLAN - France
☎ *: 33 (0)4 76 41 60 60*

www.sames-kremlin.com

CONSIGNES DE SECURITE ET D'INSTALLATION

NOTICE ORIGINALE

IMPORTANT : Lire attentivement tous les documents avant le stockage, l'installation ou la mise en service du matériel concerné (à usage strictement professionnel).

PHOTOS ET ILLUSTRATIONS NON CONTRACTUELLES. MATERIELS SUJETS A MODIFICATION(S) SANS PREAVIS.

SAMES KREMLIN SAS
13, chemin de Malacher
38 240 - MEYLAN - France
☎ *: 33 (0)4 76 41 60 60*

www.sames-kremlin.com

1. SECURITE

CONSIGNES DE SECURITE GENERALES

ATTENTION : Ce matériel peut être dangereux s'il n'est pas utilisé conformément aux règles précisées dans ce manuel. Lire attentivement toutes les préconisations qui suivent, avant la mise en service de votre matériel.

Le personnel utilisant ce matériel doit avoir été formé à son utilisation.

Le responsable d'atelier doit s'assurer que les opérateurs ont parfaitement assimilé toutes les instructions et toutes les règles de sécurité de ce matériel et des autres éléments et accessoires de l'installation.

Lire attentivement toutes les notices d'utilisation, les étiquettes des appareils avant de mettre le materiel en service.

Une mauvaise utilisation ou fonctionnement peut causer des blessures graves. Ce matériel est réservé à un usage professionnel. Il doit être utilisé uniquement pour l'usage auquel il a été destiné.

Des protecteurs (capot moteur, protecteur d'accouplement, carters,…) sont mis en place pour une utilisation sûre du matériel.
Le fabricant ne peut être tenu pour responsable en cas de dommages corporels ainsi que des pannes et / ou endommagement du matériel résultant de la destruction, de l'occultation ou du retrait total ou partiel des protecteurs.

Ne pas modifier ni transformer le matériel. Les pièces et accessoires doivent être exclusivement fournies ou agrées par SAMES KREMLIN. Le matériel doit être vérifié périodiquement. Les pièces défectueuses ou usées doivent être remplacées.

Ne jamais dépasser les pressions maximum de travail des composants du matériel.

Toujours respecter les législations en vigueur en matière de sécurité, d'incendie, d'électricité du pays de destination du matériel. N'utiliser que des produits ou solvants compatibles avec les pièces en contact avec le produit (Voir fiche technique du fabricant de produit).

PICTOGRAMMES

danger pincement	danger : élévateur en mouvement	danger pièces en mouvement	danger : palette en mouvement	ne pas dépasser cette pression	danger : haute pression
vanne de décompression ou de purge	danger : flexible sous pression	port de lunettes obligatoire	port de gants obligatoire	risques d'émanation de produit	danger : pièces ou surfaces chaudes
danger : électricité	danger : risques d'inflammabilité	risque d'explosion	mise à la terre	danger (utilisateur)	danger blessures graves

DANGERS DE PRESSION

La sécurité exige qu'une vanne de coupure d'**air à décompression** soit montée sur le circuit d'alimentation du moteur de pompe pour laisser échapper l'air emprisonné lorsque l'on coupe cette alimentation. Sans cette précaution, l'air résiduel du moteur peut faire fonctionner la motopompe et causer un accident grave.

De même, une **vanne de purge produit** doit être installée sur le circuit de produit afin de pouvoir le purger (après coupure de l'air au moteur et sa décompression) avant toute intervention sur le matériel. Ces vannes devront rester fermées pour l'air et ouvertes pour le produit durant l'intervention.

DANGERS D'INJECTION

La technologie « HAUTE PRESSION » exige un maximum de précaution ; son exploitation peut engendrer des fuites dangereuses. Il y a alors risque d'injection de produit dans les parties du corps exposées, pouvant entraîner des blessures graves et des risques d'amputations :

- Une injection de produit dans la peau ou autres parties du corps (yeux, doigts…) doit être traitée en urgence par des soins médicaux appropriés.
- Ne jamais diriger le jet vers une autre personne. Ne jamais tenter d'arrêter le jet avec le corps (mains, doigts…) ni avec des chiffons ou similaires.
- **Suivre impérativement les procédures de décompression et de purge** pour toute opération de nettoyage, de vérification, d'entretien du matériel ou de nettoyage des buses de pistolet.
- Pour les pistolets équipés d'un système de sécurité, toujours bloquer la gâchette lorsque le pistolet n'est pas en service.

DANGERS INCENDIE - EXPLOSION - ARC ELECTRIQUE - ELECTRICITE STATIQUE

Une mise à la terre incorrecte, une ventilation insuffisante, des flammes ou étincelles sont susceptibles de provoquer explosion ou incendie pouvant entraîner des blessures graves. Pour parer à ces risques, notamment lors de l'utilisation des pompes, Il convient impérativement :

- de relier le matériel, les pièces à traiter, les bidons de produits et de nettoyants à la terre,
- d'assurer une bonne ventilation,
- de maintenir la zone de travail propre et exempte de chiffons, papiers, solvants,
- de ne pas faire fonctionner de commutateurs électriques en présence de vapeurs ou pendant les déposes,
- de cesser immédiatement l'application en présence d'arcs électriques,
- de stocker tous liquides en dehors des zones de travail,
- d'utiliser des produits dont le point éclair est le plus haut possible pour éviter tout risque de formation de gaz et de vapeurs inflammables (consulter les fiches de sécurité des produits),
- d'équiper les fûts d'un couvercle pour réduire la diffusion de gaz et vapeurs dans la cabine.

DANGERS DES PRODUITS TOXIQUES

Les produits ou vapeurs toxiques peuvent provoquer des blessures graves par contact avec le corps, dans les yeux, sous la peau, mais également par ingestion ou inhalation. Il est impératif :

- de connaître le type de produit utilisé et les dangers qu'il représente,
- de stocker les produits à utiliser dans des zones appropriées,
- de contenir le produit utilisé lors de l'application dans un récipient conçu à cet effet,
- d'évacuer les produits conformément à la législation du pays où le matériel est utilisé,
- de porter des vêtements et protections conçus à cet usage,
- de porter lunettes, protecteurs auditifs, gants, chaussures, combinaisons et masques pour les voies respiratoires.

(Consulter le chapitre "Protection individuelle" du guide de sélection SAMES KREMLIN).

ATTENTION!

Il est interdit d'utiliser des solvants à base d'hydrocarbure halogéné ainsi que des produits contenant ces solvants en présence d'**aluminium** ou de **zinc.** Le non-respect de ces consignes expose l'utilisateur à des risques d'explosion occasionnant des blessures graves ou mortelles.

PRECONISATION MATERIELS

Des protecteurs (capot moteur, protecteur d'accouplement, carters,…) sont mis en place pour une utilisation sûre du matériel.
Le fabricant ne peut être tenu pour responsable en cas de dommages corporels ainsi que des pannes et / ou endommagement du matériel résultant de la destruction, de l'occultation ou du retrait total ou partiel des protecteurs.

POMPE

Il est impératif de prendre connaissance des compatibilités des moteurs et des pompes avant leur accouplement ainsi que des consignes particulières de sécurité. Ces instructions figurent sur les manuels d'instructions des pompes.

Le moteur pneumatique est destiné à être accouplé à une pompe. Ne jamais modifier le système d'accouplement. Tenir les mains à l'écart des pièces en mouvement. Les pièces constituant ce mouvement doivent être maintenues propres. Avant toute mise en service ou utilisation de la motopompe, lire attentivement la PROCEDURE DE DECOMPRESSION. Vérifier le bon fonctionnement des vannes d'air de décompression et de purge.

TUYAUX

- Eloigner les flexibles des zones de circulation, des pièces en mouvement et des zones chaudes.
- Ne jamais soumettre les flexibles produit à des températures supérieures à 60°C ou inférieures à 0°C.
- Ne pas utiliser les flexibles pour tirer ou déplacer le matériel.
- Serrer tous les raccords ainsi que les flexibles et les raccords de jonction avant la mise en service du matériel.
- Vérifier les flexibles régulièrement, les remplacer en cas d'endommagement
- Ne jamais dépasser la pression maximum de service mentionnée sur le tuyau (PMS).

PRODUITS MIS EN OEUVRE

Compte tenu de la diversité des produits mis en œuvre par les utilisateurs et de l'impossibilité de recenser l'intégralité des caractéristiques des substances chimiques, de leurs interactions et de leur évolution dans le temps SAMES KREMLIN ne pourra être tenu responsable :

- de la mauvaise compatibilité des matériaux en contact,
- des risques inhérents envers le personnel et l'environnement,
- des usures, des déréglages, des dysfonctionnements du matériel ou des installations ainsi que des qualités du produit fini.

L'utilisateur devra identifier et prévenir les dangers potentiels inhérents aux produits mis en œuvre tels que vapeurs toxiques, incendies ou explosions. Il déterminera les risques de réactions immédiates ou dus à des expositions répétées sur le personnel.

SAMES KREMLIN décline toute responsabilité, en cas de blessures corporelles ou psychiques, ou de dommages matériels directs ou indirects dus à l'utilisation des substances chimiques.

2. MANUTENTION

☞ ***Vérifier le poids et l'encombrement du matériel***
(↳ voir le paragraphe " Caractéristiques" du manuel d'utilisation)

Si le poids ou l'encombrement est important, le matériel doit être manutentionné avec des moyens appropriés. Le déplacement doit se faire par un personnel spécialisé, dans un endroit horizontal bien dégagé, afin d'éviter tous risques de basculement et d'écrasement de tiers personnes.

Le centre de gravité n'étant pas toujours au centre de la machine, effectuer à la main un essai de stabilité après avoir soulevé l'ensemble de 10 cm maximum.

La manipulation d'un ensemble (ex : pompe sur élévateur) s'effectue à l'aide d'un transpalette en prenant l'ensemble par le dessous du châssis.

Nota : Chaque moteur de pompe est équipé d'un anneau. Cet anneau est destiné au levage d'une pompe et ne doit en aucun cas être utilisé pour la manutention de l'ensemble complet.

3. STOCKAGE

Stockage avant installation :

- Température ambiante de stockage : 0 / +50 °C.
- Protéger l'ensemble contre les poussières, le ruissellement d'eau, l'humidité et les chocs.

Stockage après installation :

- Température de fonctionnement : +15 / +35 °C.
- Protéger l'ensemble contre les poussières, le ruissellement d'eau, l'humidité et les chocs.

4. ENVIRONNEMENT SUR LE SITE

Le matériel est installé sur un sol horizontal, stable et plan (ex : dalle de béton).

Les matériels non mobiles doivent être fixés au sol par des dispositifs de fixation adaptés (spit, vis, boulons,...) permettant d'assurer leur stabilité pendant leur utilisation.

Pour éviter les risques dûs à l'électricité statique, il est nécessaire que le matériel ainsi que ses constituants soient mis à la terre.

- **Pour les matériels de pompage** (pompes, élévateurs, châssis...), un fil de section 2,5 mm est fixé sur le matériel. Utiliser ce fil pour relier le matériel à "la terre" générale. Dans les cas d'environnements sévères (protection mécanique du fil de mise à la terre insuffisante, vibrations, matériel mobile...) où des endommagements de la fonction mise à la terre sont probables, l'utilisateur devra remplacer le fil de 2,5 mm fourni, par un dispositif plus adapté à son environnement (fil de section plus importante, tresse de masse, fixation par cosse à œillet...).

  Faire contrôler la continuité de la terre par un électricien qualifié. Si la continuité de la terre n'est pas assurée, vérifier la borne, le fil et le point de mise à la terre. Ne jamais faire fonctionner le matériel sans avoir résolu ce problème.

- **Le pistolet** doit être « mis à la terre » par l'intermédiaire du flexible air ou du flexible produit. Dans le cas de pulvérisation à l'aide d'un pistolet muni d'un godet, le flexible air devra être conducteur.

- **Les matériels à peindre** doivent être également « mis à la terre » par l'intermédiaire de pinces munies de câbles ou, s'ils sont suspendus, à l'aide de crochets qui doivent rester propres en permanence.

La totalité des objets situés dans la zone de travail devra également être mis à la terre.

- **Ne pas stocker** plus de produits inflammables que nécessaire à l'intérieur de la zone de travail.
- Ces produits doivent être conservés dans des **récipients homologués** et mis à la terre.
- N'utiliser que des **seaux métalliques** mis à le terre pour l'emploi des solvants de rinçage.
- **Cartons et papiers sont à bannir**. En effet ils sont de très mauvais conducteurs, voire isolants.

5. MARQUAGE MATERIELS

Chaque appareil est équipé d'une plaque de signalisation comportant le nom du fabricant, la référence de l'appareil, les renseignements importants pour l'utilisation de l'appareil (pression, puissance,...) et parfois le pictogramme représenté ci-contre.

L'équipement est conçu et fabriqué avec des matériaux et composants de haute qualité qui peuvent être recyclés et réutilisés.

La directive européenne 2012/19/UE s'applique à tous les appareils marqués de ce logo (poubelle barrée). Renseignez-vous sur les systèmes de collecte mis à votre disposition pour les appareils électriques et électroniques.

Conformez-vous aux règles en vigueur dans votre localité et **ne jetez pas vos anciens appareils avec les déchets ménagers**. L'élimination appropriée de cet ancien appareil aidera à prévenir les effets négatifs sur l'environnement et la santé humaine.

DEMONTAGE / REMONTAGE
DISASSEMBLY / REASSEMBLY
DEMONTAGE / MONTAGE
DESMONTAJE / MONTAJE

RegSMART™

NOTICE ORIGINALE
/ TRANSLATION FROM THE ORIGINAL MANUAL
/ ÜBERSETZUNG DER ORIGINAL BETRIEBSANLEITUNG
/ TRADUCCIÓN DEL LIBRO ORIGINAL

Ce matériel ne doit en aucun cas être modifié.
Le non-respect de cette préconisation ne saurait engager notre responsabilité.

This material can not be modified.
SAMES KREMLIN will not be held responsible for any failure to comply with that instruction.

Diese Anlage darf nicht verändert werden.
Bei Nichtbeachtung können wir keine Garantie für eine einwandfreie Funktion des Druckreglers übernehmen.

Este equipo no debe ser modificado, en ningún caso.
SAMES KREMLIN no se hace responsable de que esta preconización no sea respetada.

VOUS AVEZ BESOIN DE / *YOU NEED / WERKZEUGAUFSTELLUNG / VD NECESITA:*

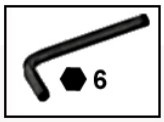

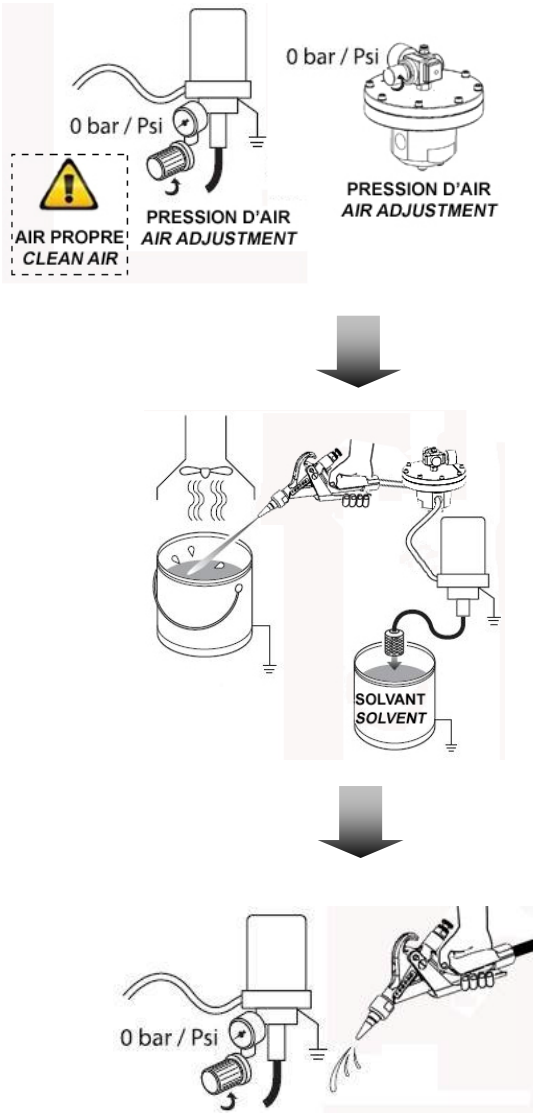

Décomprimer le circuit produit / *Decompressurize the material circuit / Druckentlastung der Materialdruckseite / Descomprimir el circuito producto*

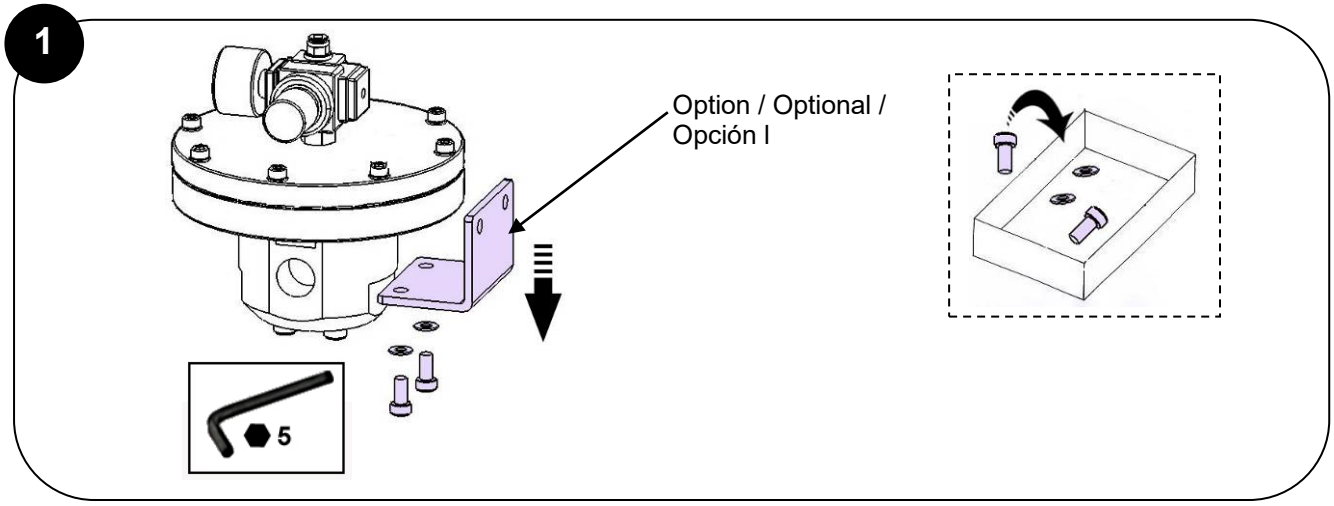

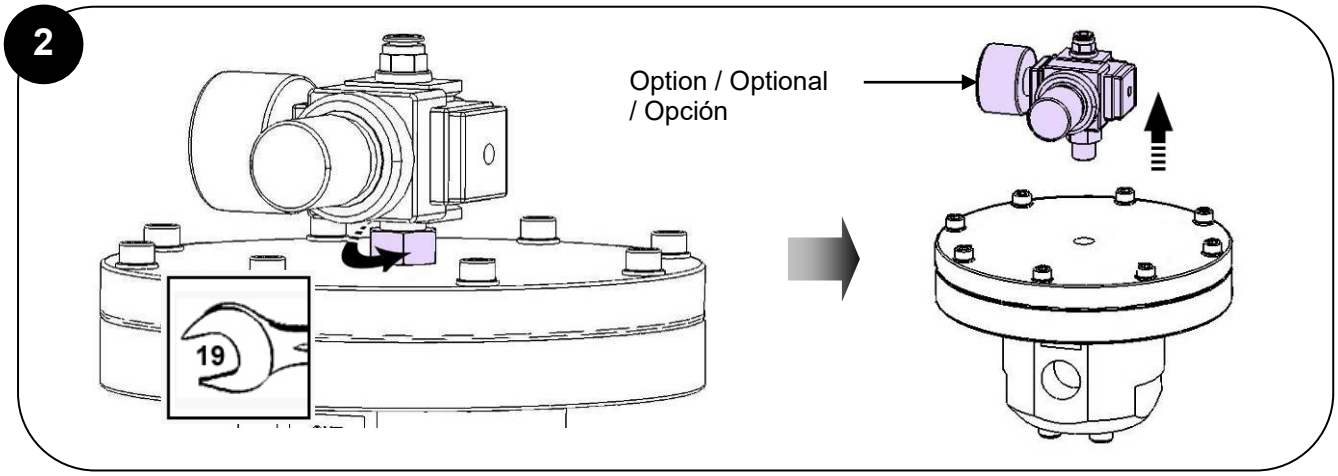
2
Option / Optional
/ Opción
19

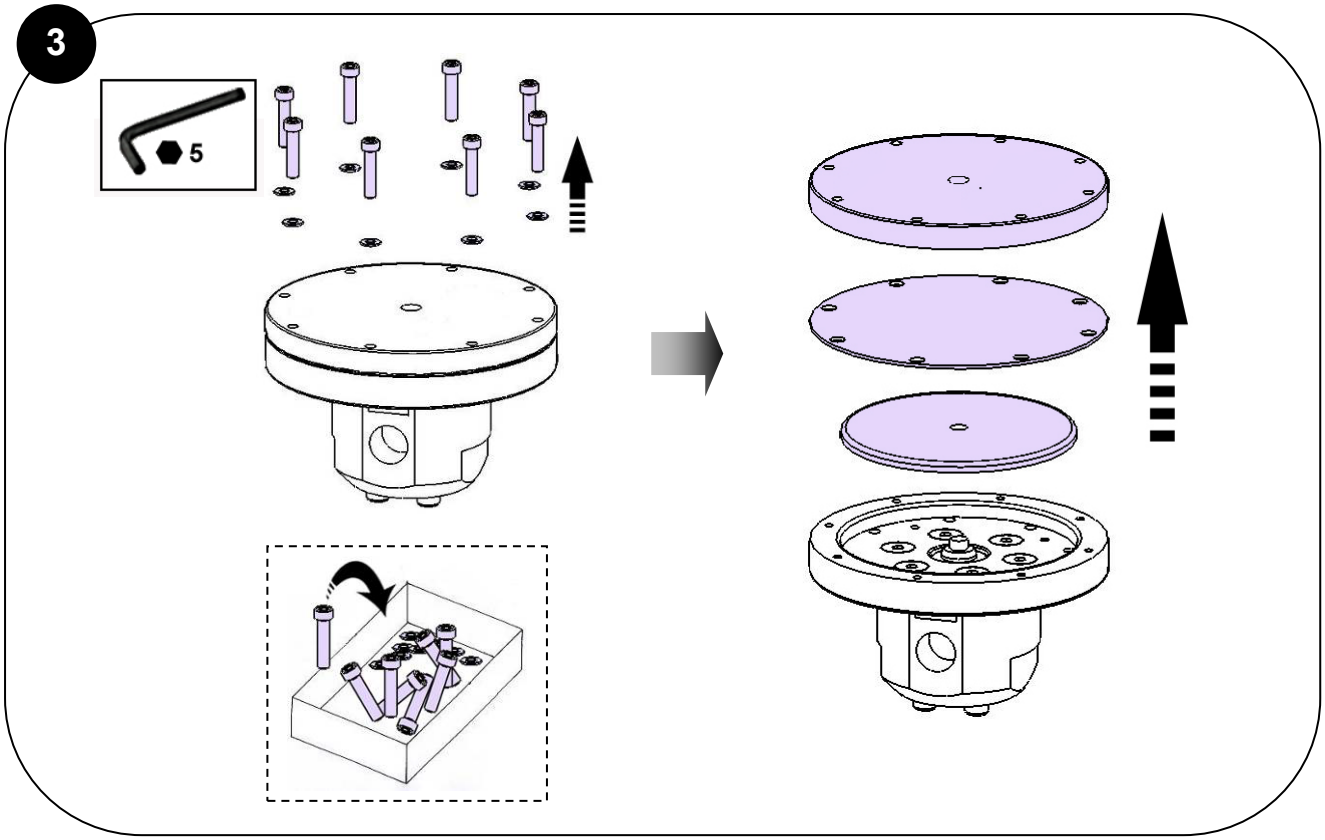
3
5

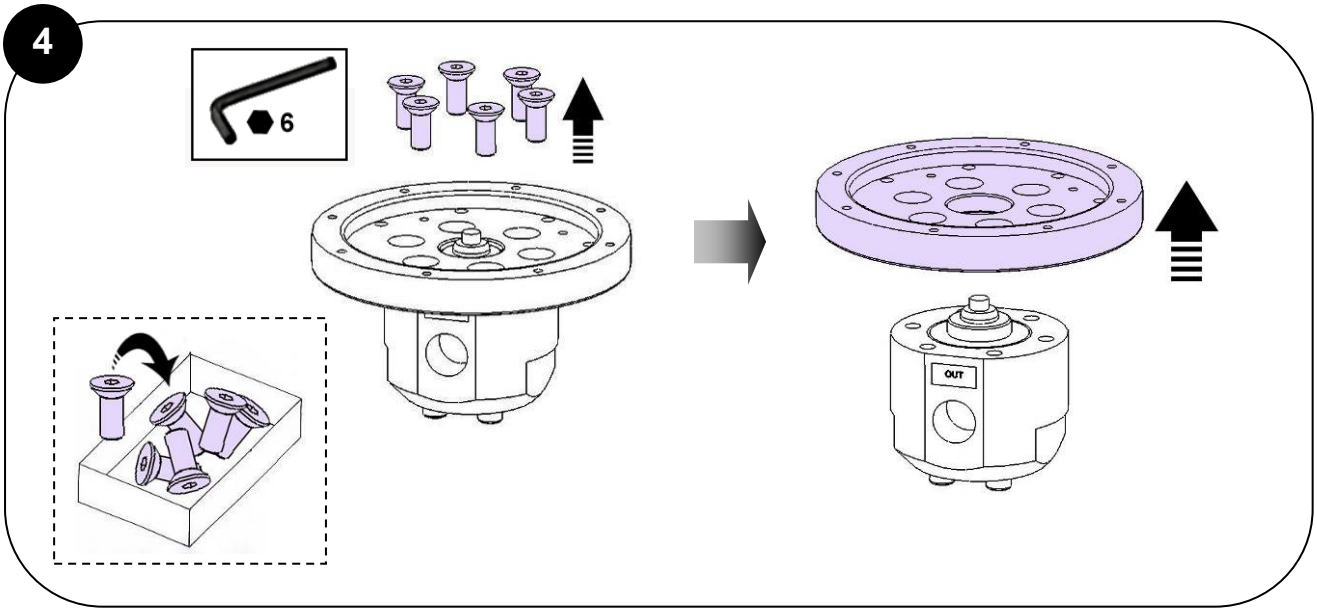
4
6
OUT

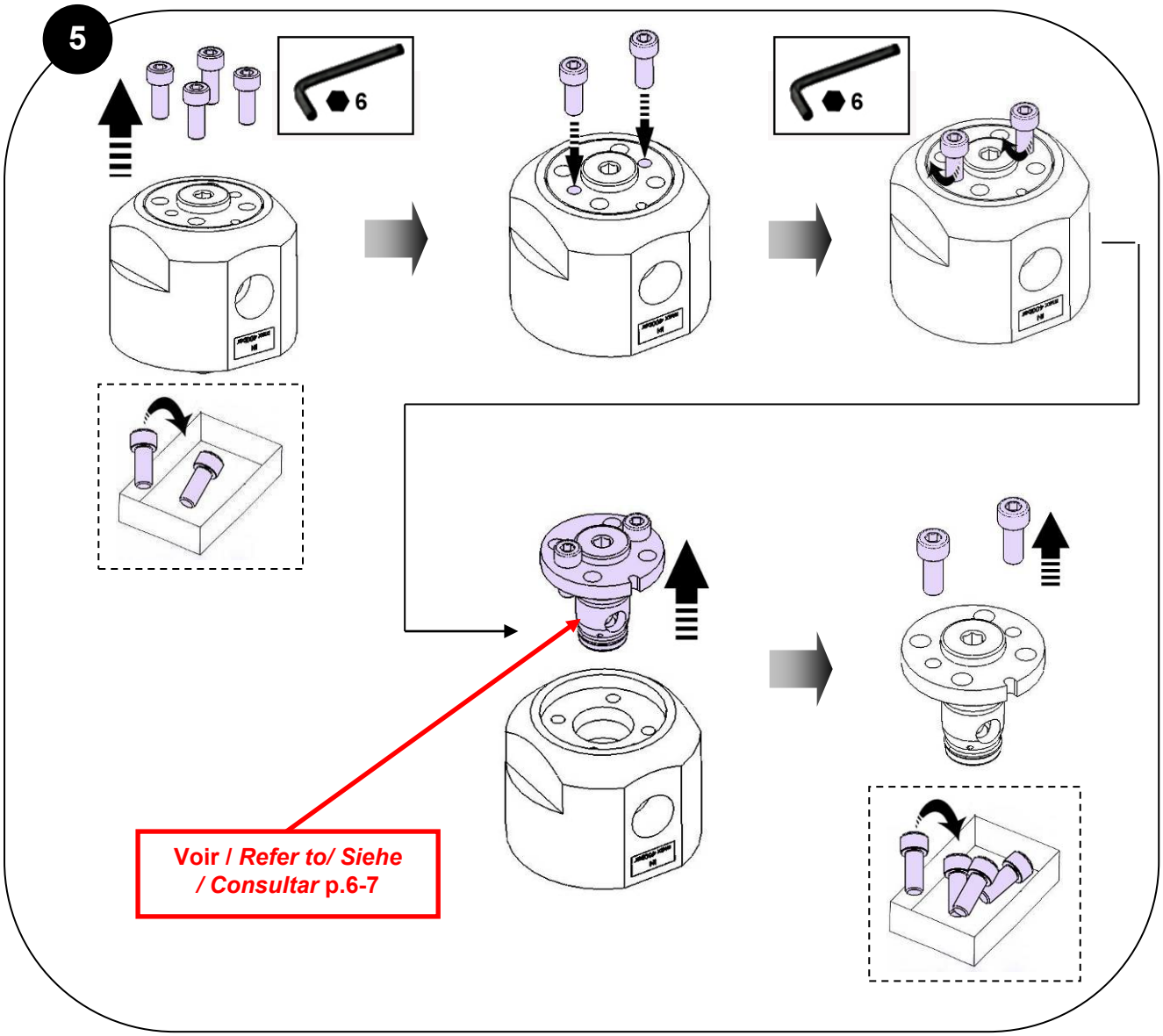
5
6
6
Voir / Refer to/ Siehe / Consultar p.6-7

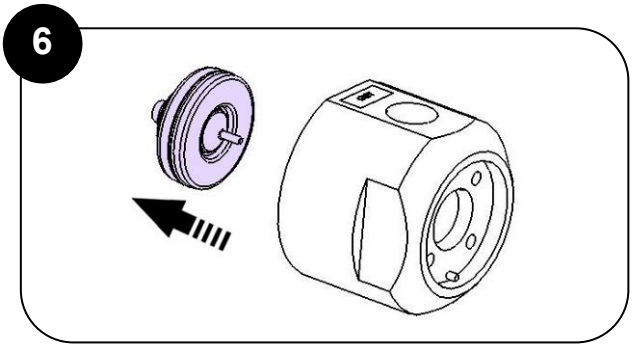
6

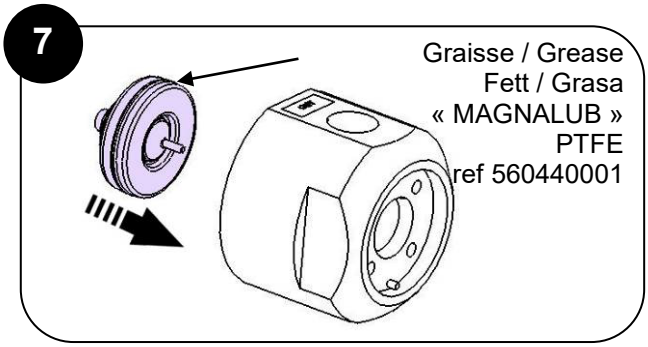
7
Graisse / Grease
Fett / Grasa
« MAGNALUB »
PTFE
ref 560440001

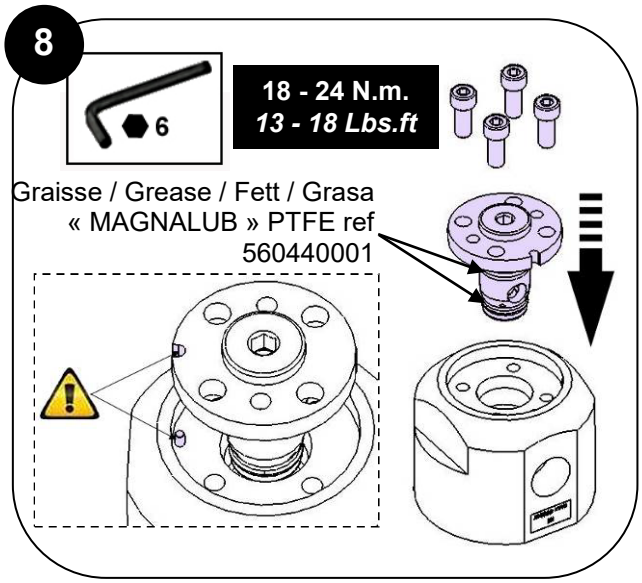
8
6
18 - 24 N.m.
13 - 18 Lbs.ft
Graisse / Grease / Fett / Grasa
« MAGNALUB » PTFE ref
560440001

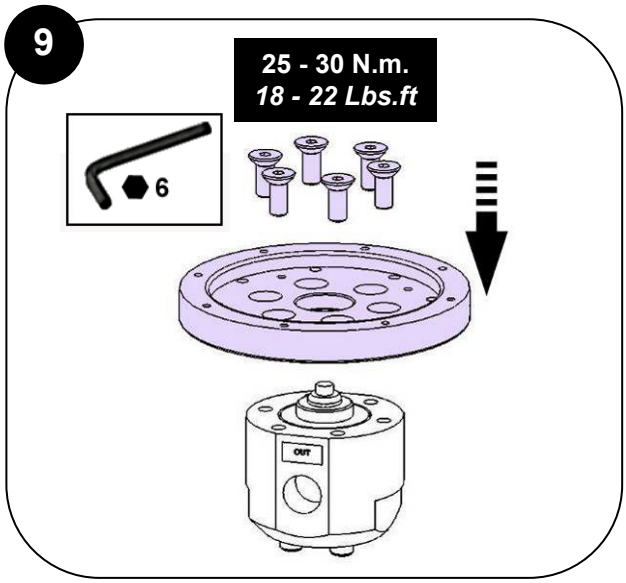
9
25 - 30 N.m.
18 - 22 Lbs.ft
6
OUT

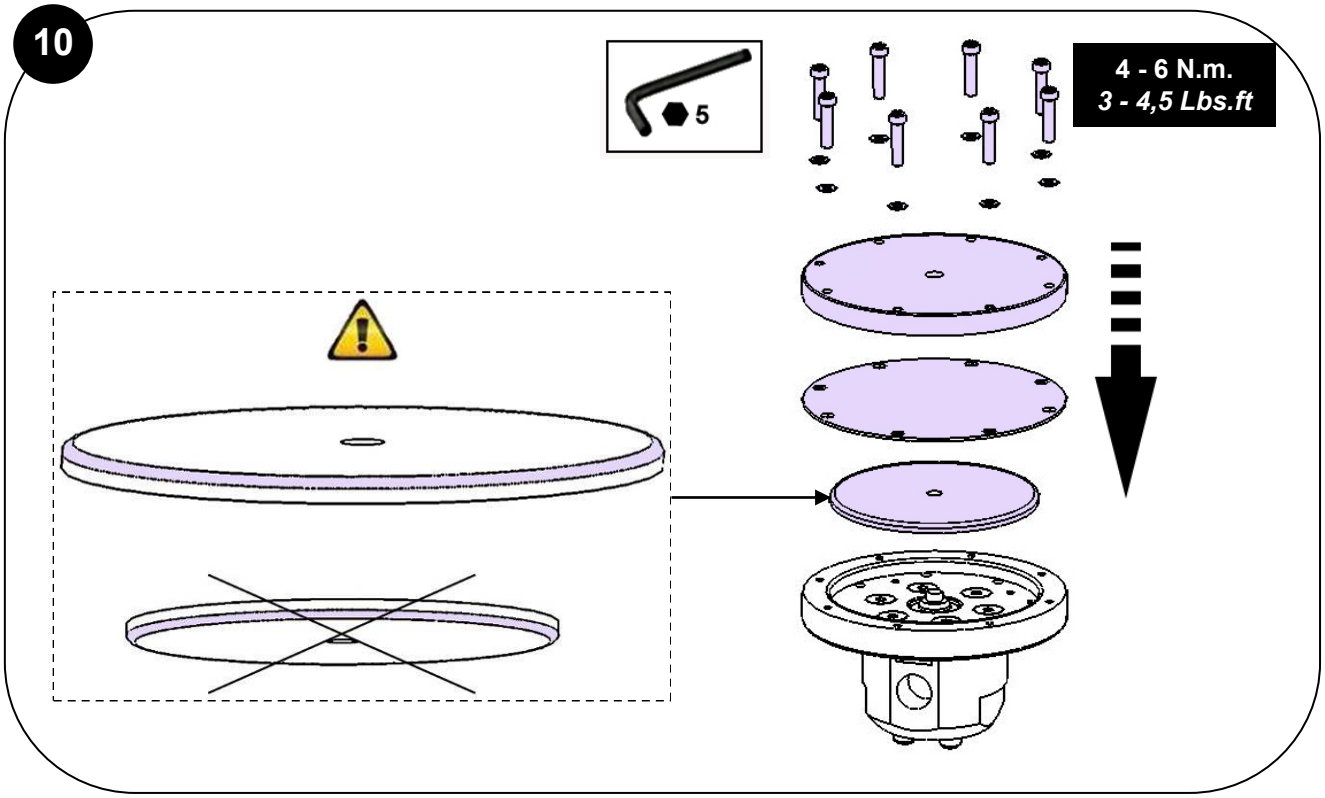
10
5
4 - 6 N.m.
3 - 4,5 Lbs.ft

11

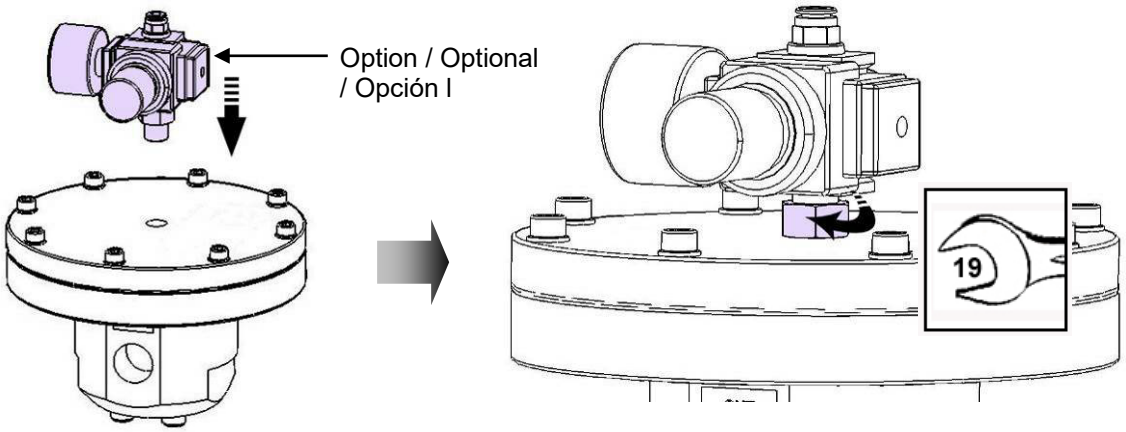
Option / Optional
/ Opción I
19

12

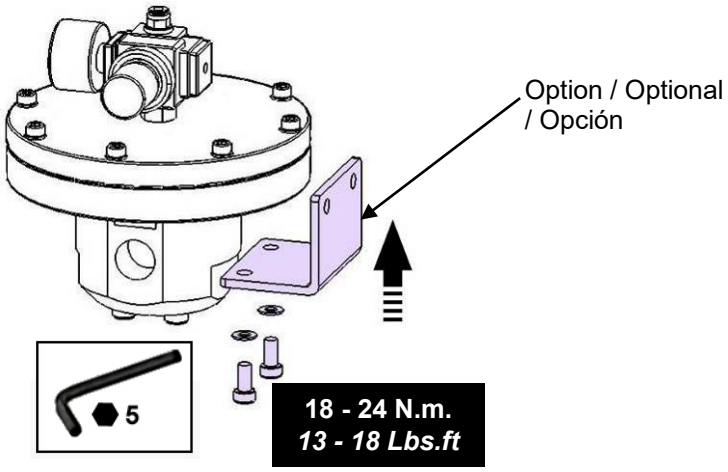
Option / Optional
/ Opción
5
18 - 24 N.m.
13 - 18 Lbs.ft

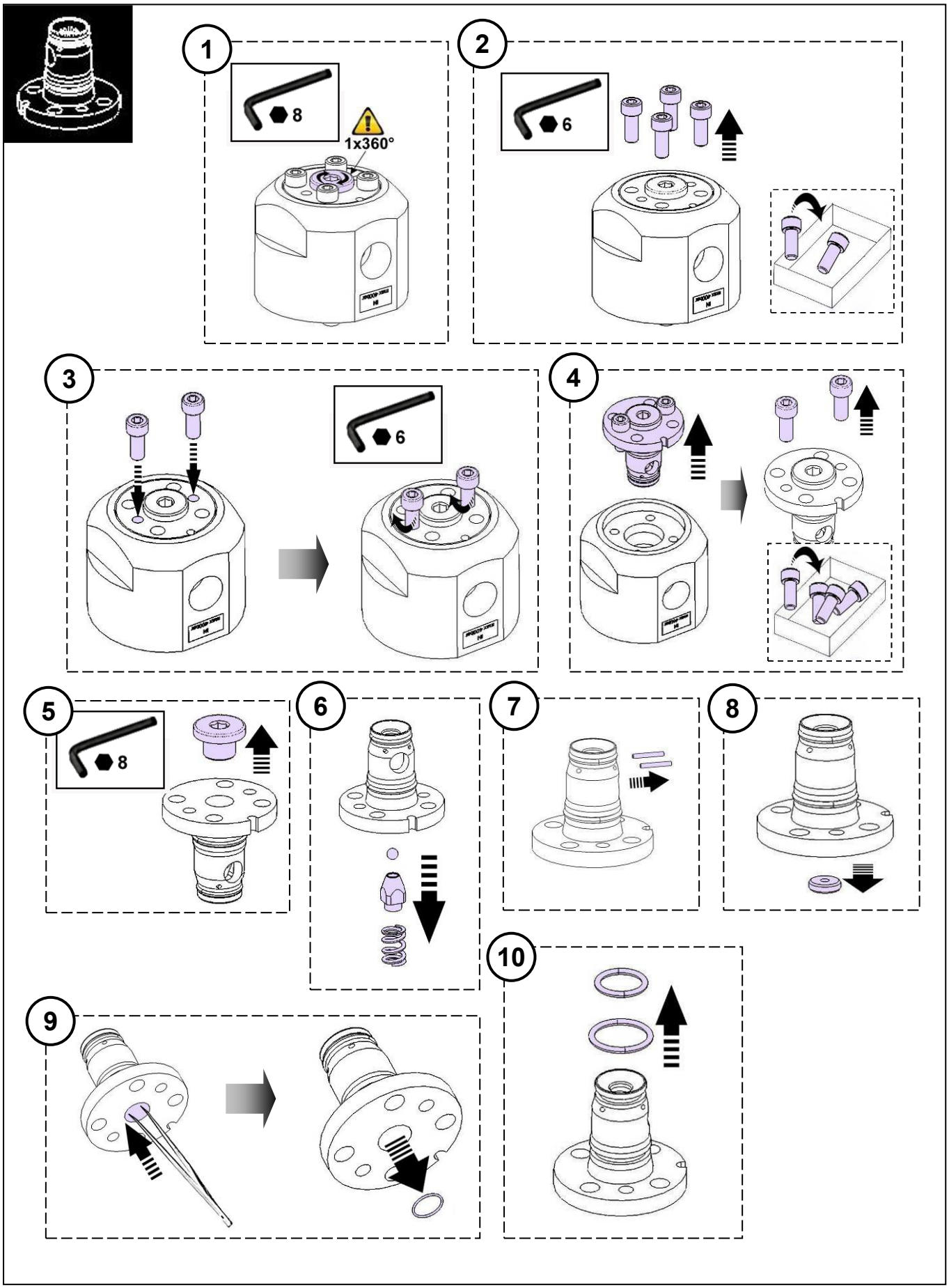
1
8
1x360°
2
6
3
6
4
5
8
6
7
8
9
10

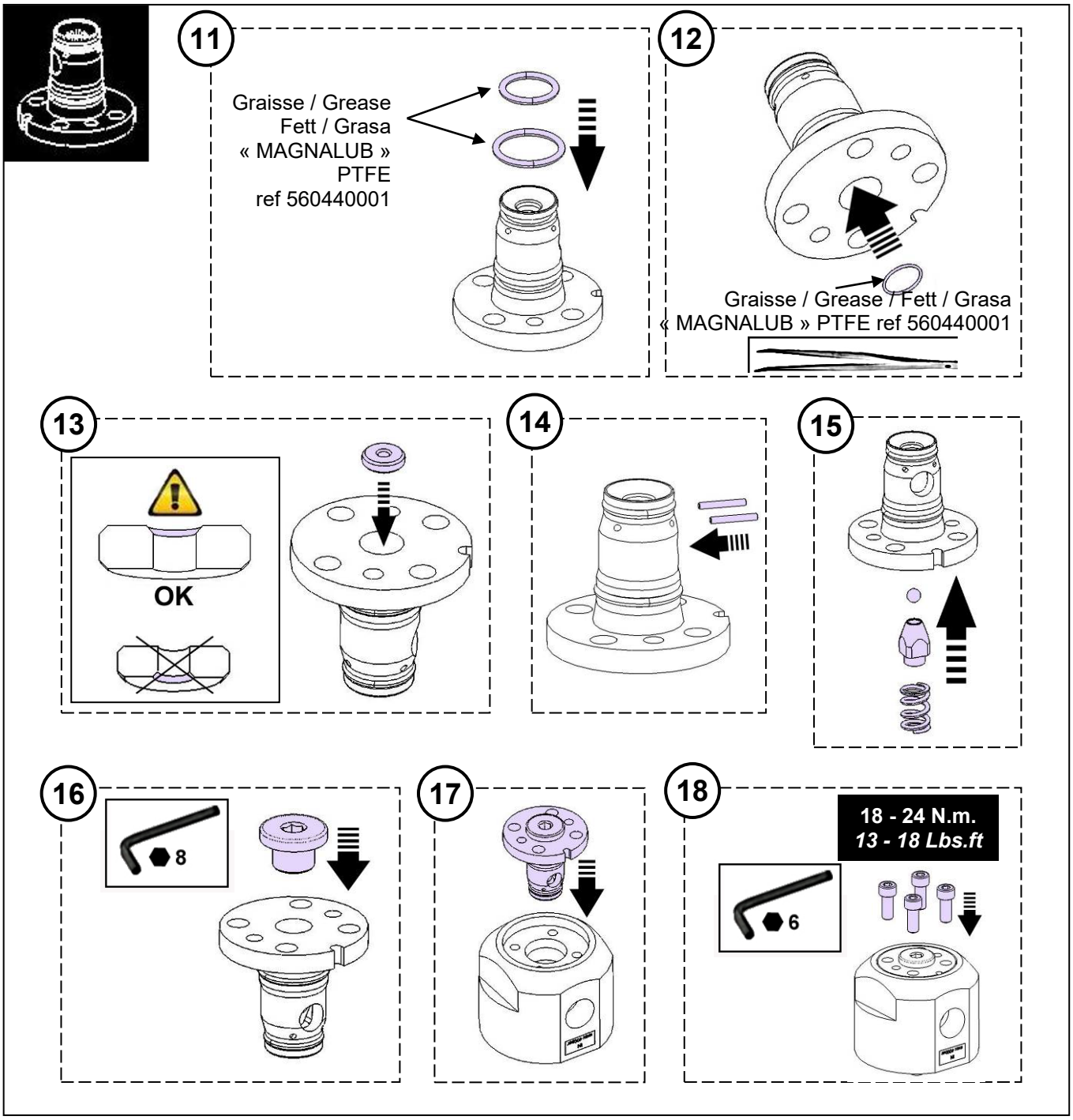
11
Graisse / Grease
Fett / Grasa
« MAGNALUB »
PTFE
ref 560440001
12
Graisse / Grease / Fett / Grasa
« MAGNALUB » PTFE ref 560440001
13
OK
14
15
16
8
17
18
18 - 24 N.m.
13 - 18 Lbs.ft
6

PIECES DE RECHANGE
SPARE PARTS
ERSATZTEILE
PIEZAS DE REPUESTO

RegSMART™

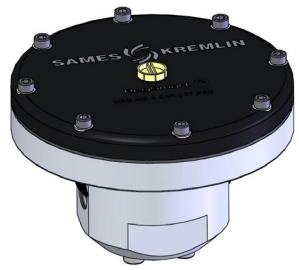

Bille / Ball / Kugel / Bola Ø	Aluminium / Aluminio #	Inox / Stainless steel / Edelstahl #
6 mm / 0.23 in.	155 750 000	155 751 000
8 mm / 0.32 in.	155 750 100	155 751 100
12 mm / 0.46 in.	155 750 200	155 751 200

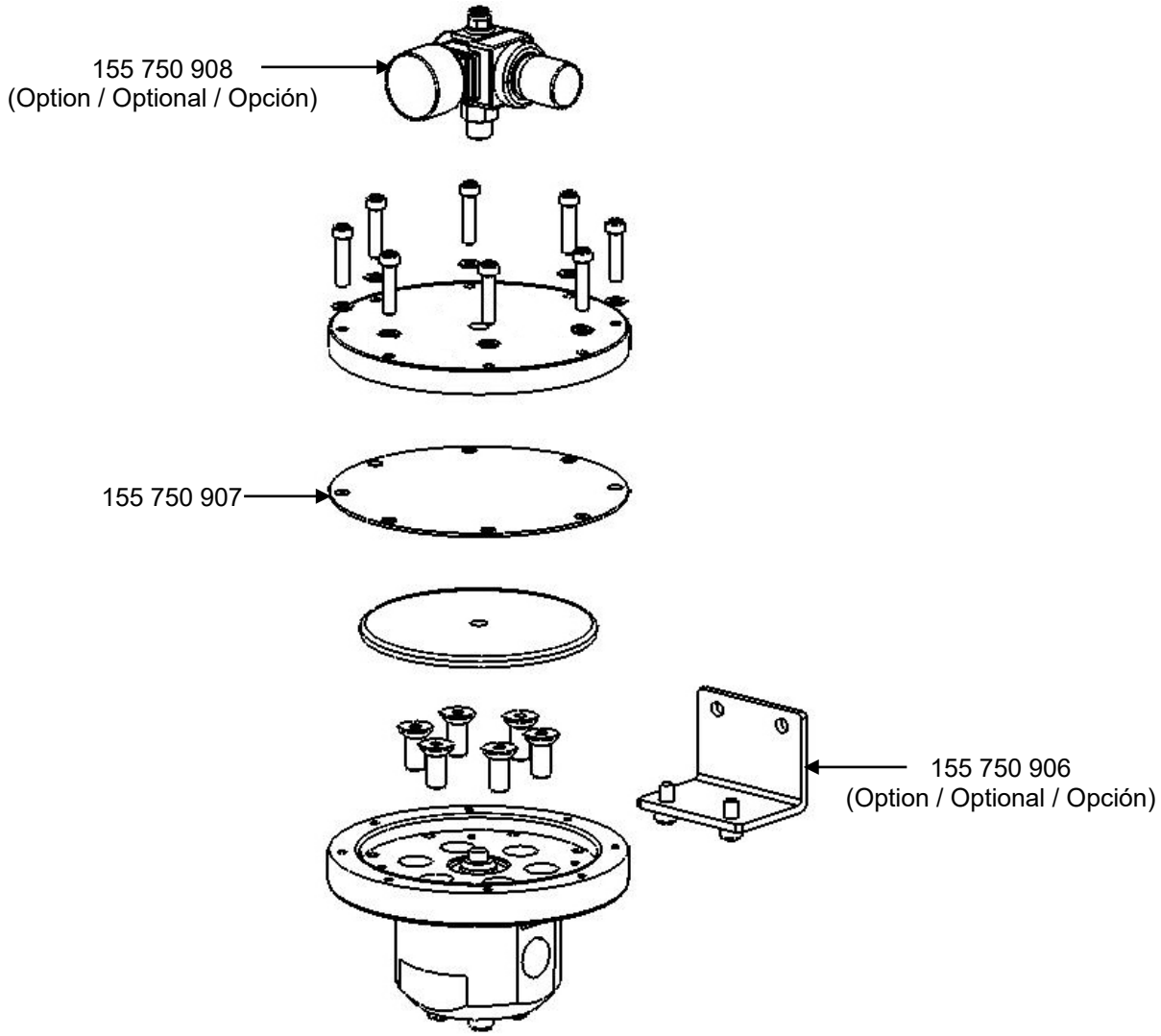

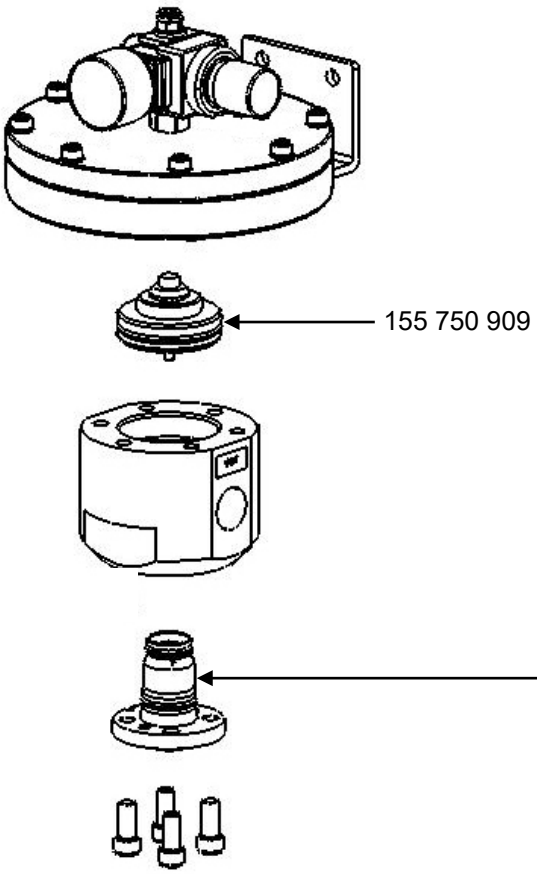

Bille / Ball Kugel / Bola Ø	#
6 mm / 0.23 in.	155 750 903
8 mm / 0.32 in.	155 750 904
12 mm / 0.46 in.	155 750 905

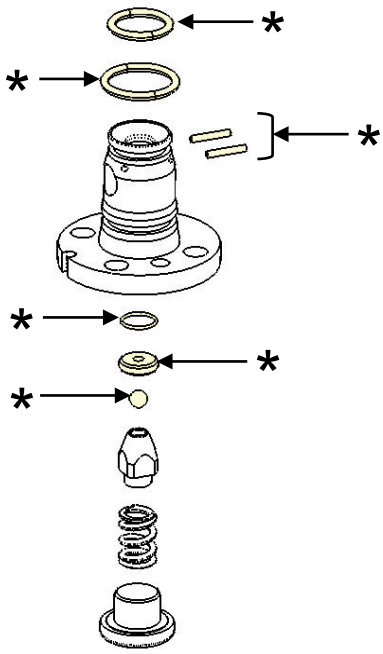

** inclus dans le kit de réparation*
included in the servicing kit
Im Reparatursatz enthalten
Incluido en la bolsa de reparación

Kit de réparation / Servicing kit / Reparatursatz / Bolsa de reparación

Bille / Ball Kugel / Bola Ø	#
6 mm / 0.23 in.	155 750 900
8 mm / 0.32 in.	155 750 901
12 mm / 0.46 in.	155 750 902

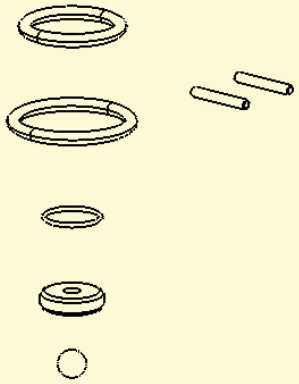

MAINTENANCE PREVENTIVE
PREVENTIVE MAINTENANCE
VORBEUGENDE WARTUNG
MANTENIMIENTO PREVENTIVO

REGULATEUR DE PRESSION PRODUIT / FLUID PRESSURE REGULATOR / MATERIALDRUCKREGLER / REGULADOR DE PRESIÓN

NOTICE ORIGINALE
/ TRANSLATION FROM THE ORIGINAL MANUAL
/ ÜBERSETZUNG DER ORIGINAL BETRIEBSANLEITUNG
/ TRADUCCIÓN DEL LIBRO ORIGINAL

Ce matériel ne doit en aucun cas être modifié.
Le non-respect de cette préconisation ne saurait engager notre responsabilité.

This material can not be modified.
SAMES KREMLIN will not be held responsible for any failure to comply with that instruction.

Diese Anlage darf nicht verändert werden.
Bei Nichtbeachtung können wir keine Garantie für eine einwandfreie Funktion des Druckreglers übernehmen.

Este equipo no debe ser modificado, en ningún caso.
SAMES KREMLIN no se hace responsable de que esta preconización no sea respetada.

AVANT CHAQUE OPERATION DE MAINTENANCE / *DO THIS BEFORE ANY MAINTENANCE ACTION / DIESE AKTIONEN VOR JEDEM EINGRIFF DURCHFÜHREN / ANTES DE CADA OPERACIÓN DE MANTENIMIENTO*

ET TOUTES LES SEMAINES / *AND WEEKLY TASKS / UND JEDE WOCHE / Y TODAS LAS SEMANAS*

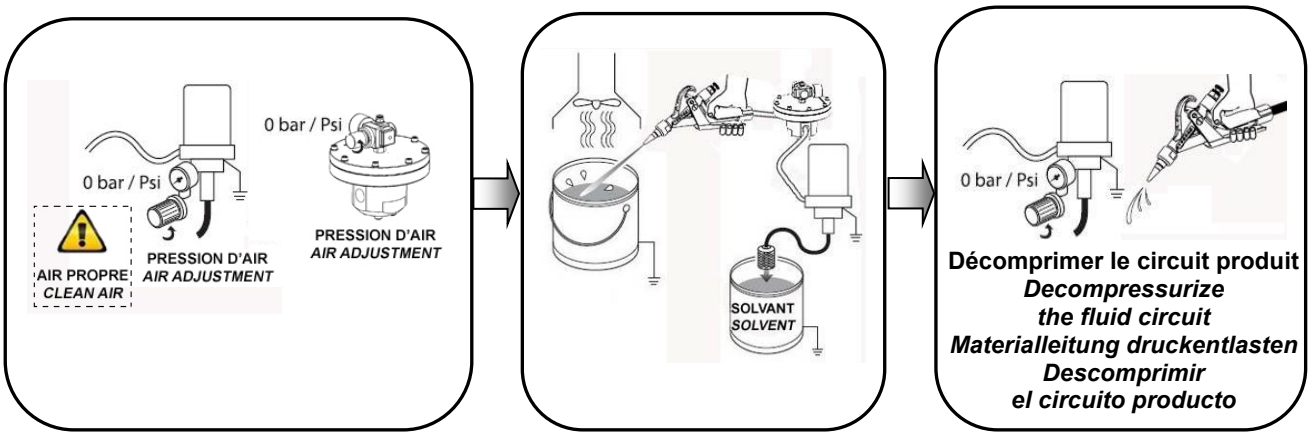

TOUS LES 6 MOIS / *HALF-YEARLY SERVICE* / HALBJÄHRLICH / SEMESTRALMENTE

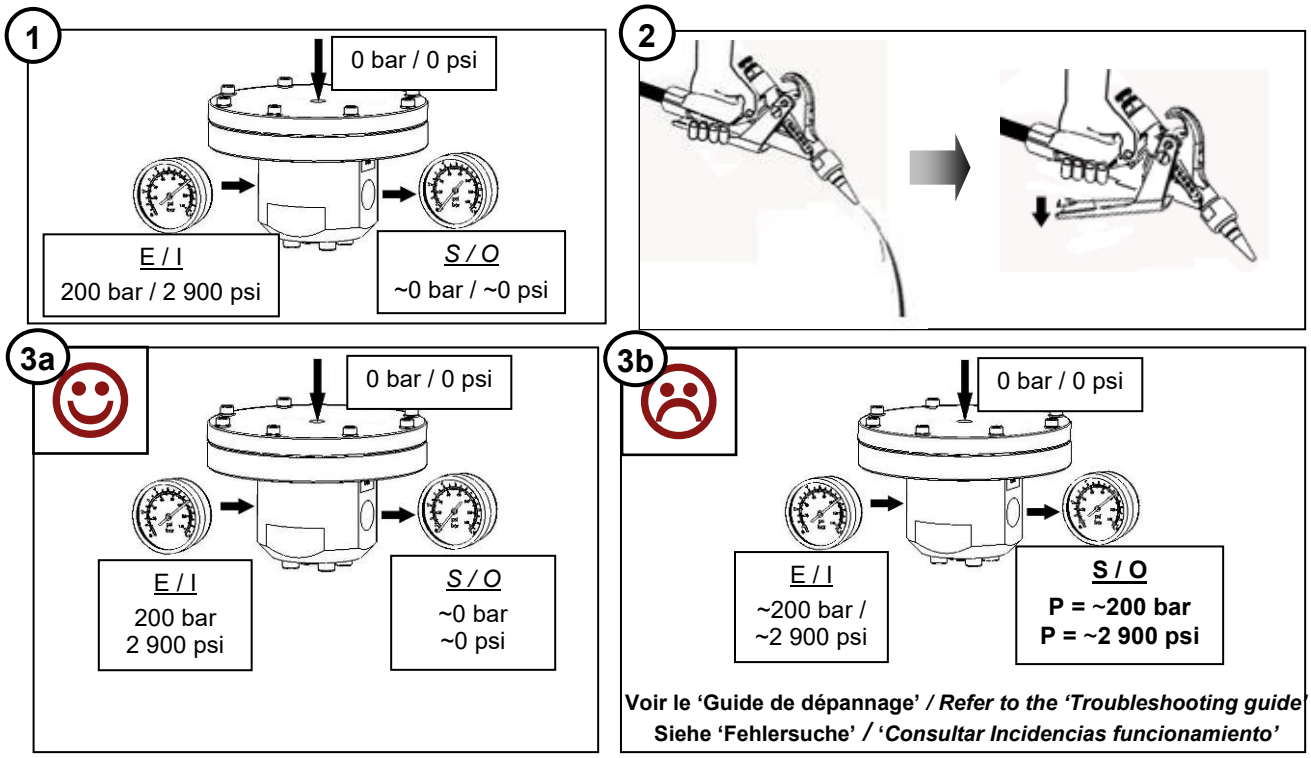

1

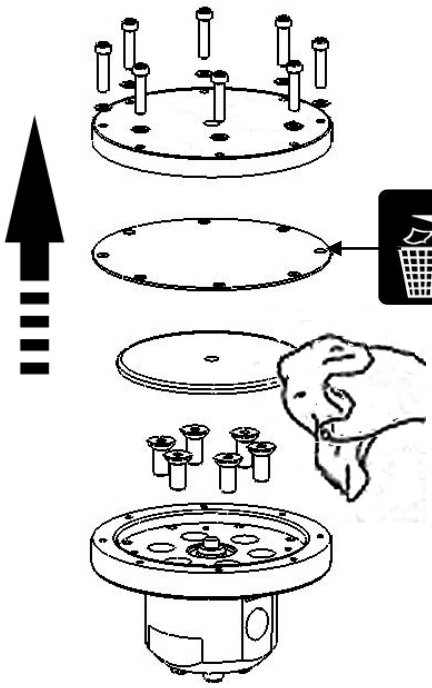

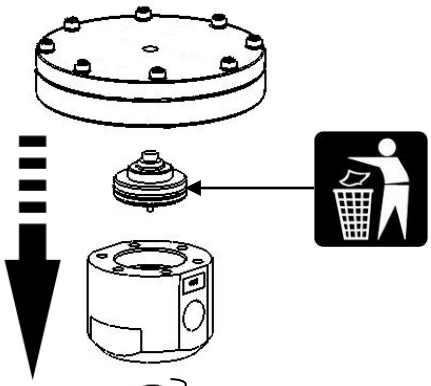

Solvant de nettoyage approprié
Appropriate cleaning solvent
Kompatibles Reinigungsmittel
Disolvente de limpieza apropriado

2

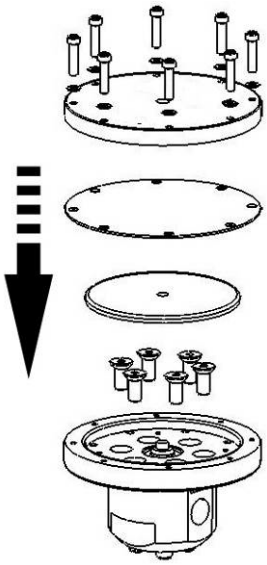

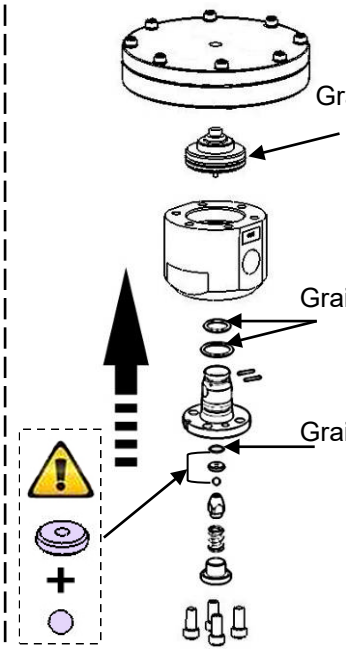

Graisse / Grease / Fett / Grasa
« MAGNALUB » PTFE
ref 560440001

Graisse / Grease / Fett / Grasa
« MAGNALUB » PTFE
ref 560440001

Graisse / Grease / Fett / Grasa
« MAGNALUB » PTFE
ref 560440001

GUIDE DE DEPANNAGE
TROUBLESHOOTING
FEHLERSUCHE
INCIDENCIAS DE FUNCIONAMIENTO

REGULATEUR DE PRESSION PRODUIT / FLUID PRESSURE REGULATOR / MATERIALDRUCKREGLER / REGULADOR DE PRESIÓN

NOTICE ORIGINALE
/ TRANSLATION FROM THE ORIGINAL MANUAL
/ ÜBERSETZUNG DER ORIGINAL BETRIEBSANLEITUNG
/ TRADUCCIÓN DEL LIBRO ORIGINAL

Ce matériel ne doit en aucun cas être modifié.
Le non-respect de cette préconisation ne saurait engager notre responsabilité.

This material can not be modified.
SAMES KREMLIN will not be held responsible for any failure to comply with that instruction.

Diese Anlage darf nicht verändert werden.
Bei Nichtbeachtung können wir keine Garantie für eine einwandfreie Funktion des Druckreglers übernehmen

Este equipo no debe ser modificado, en ningún caso.
SAMES KREMLIN no se hace responsable de que esta preconización no sea respetada.

AVANT CHAQUE OPERATION DE MAINTENANCE / *DO THIS BEFORE ANY MAINTENANCE ACTION / DIESE AKTIONEN VOR JEDEM EINGRIFF DURCHFÜHREN / ANTES DE CADA OPERACIÓN DE MANTENIMIENTO*

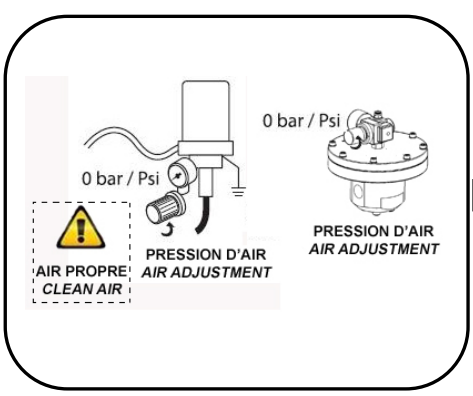

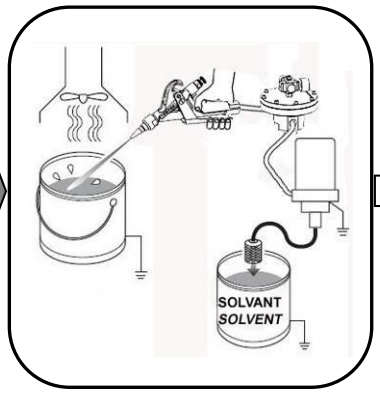

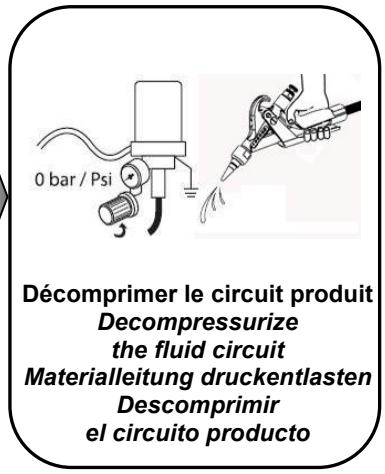

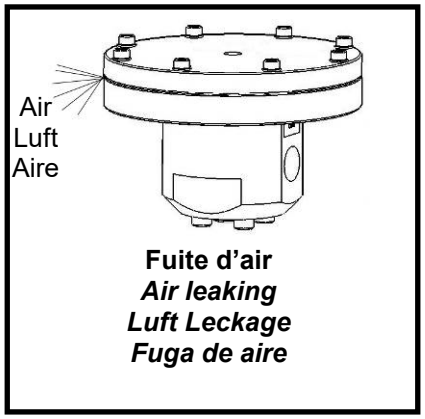

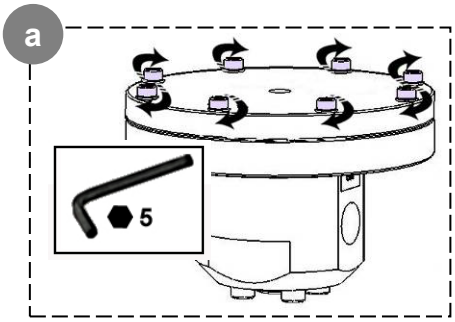

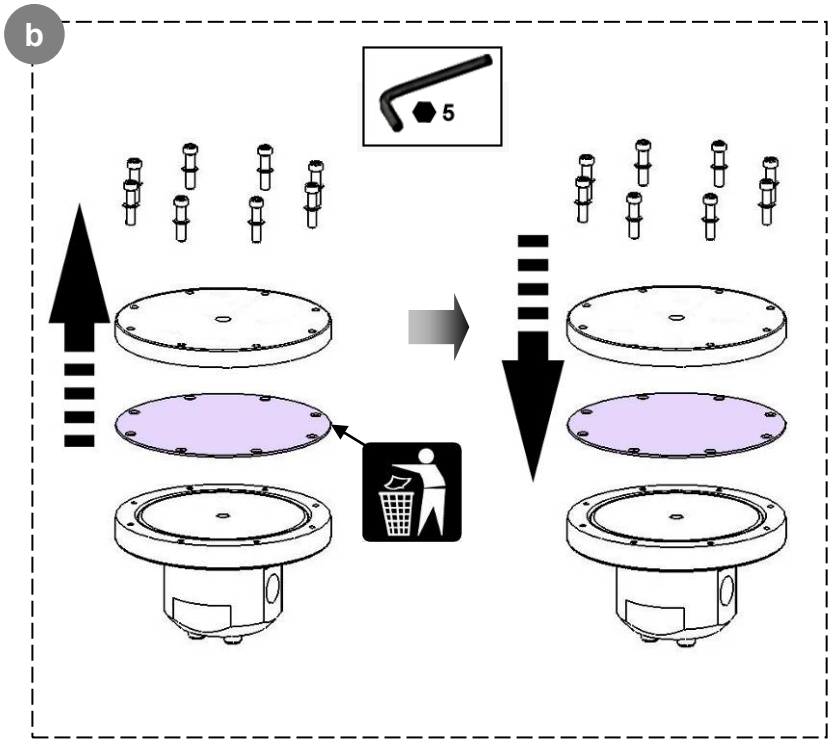

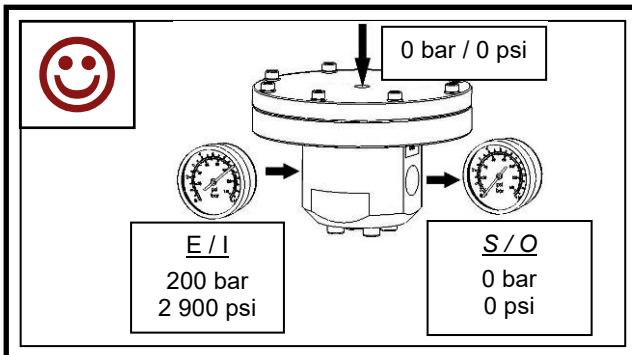

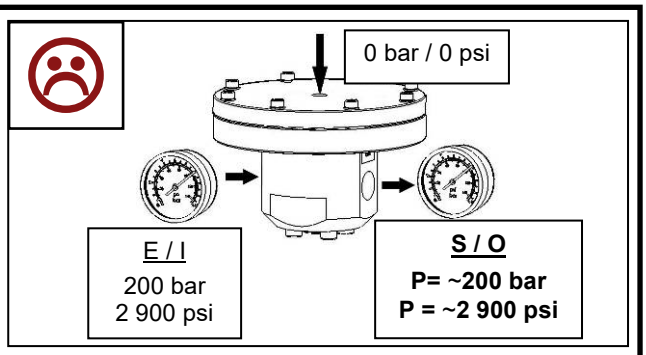

Pression trop élevée à la sortie du régulateur /*Overpressure at the regulator outlet / Zu hoher Ausgangsdruck / Presión demasiada alta en la salida del regulador*

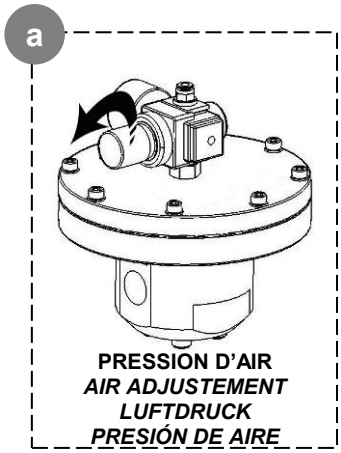

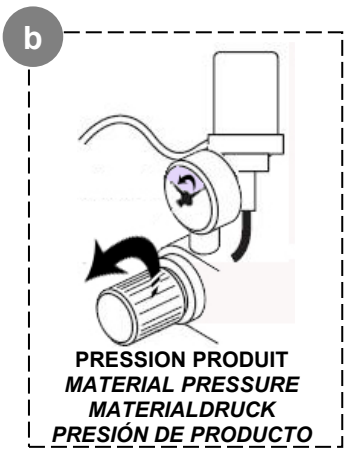

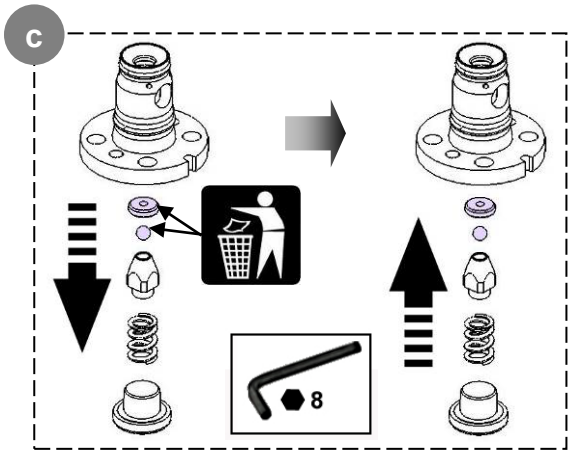

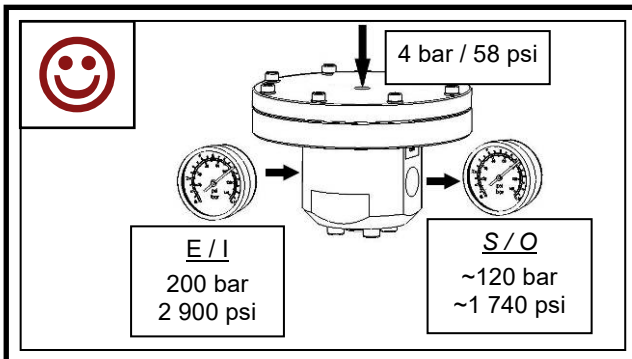

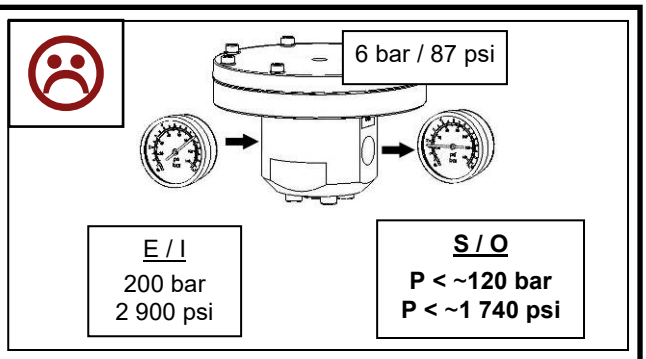

Pression trop basse à la sortie du régulateur / *Pressure too low at the regulator outlet / Schlechte Regelung / Presión demasiada baja en salida del regulador*

Note : Valeurs en bar données à titre d'exemple / Values in bar are given as example / Druckangaben sind nur ein Beispiel / Valores en bar indicadas como ejemplo

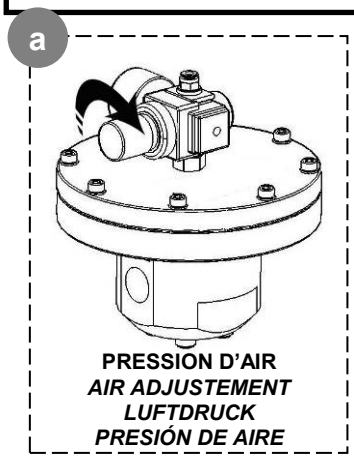

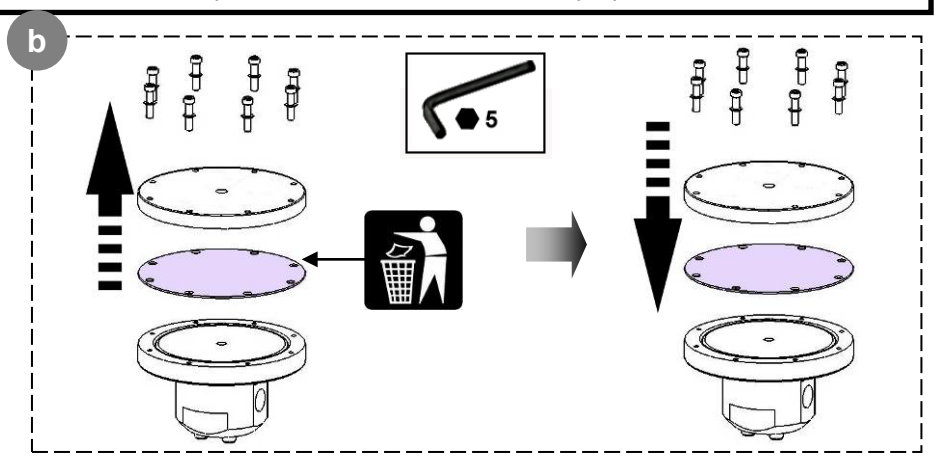

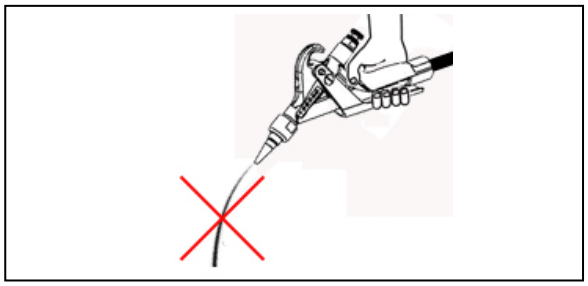

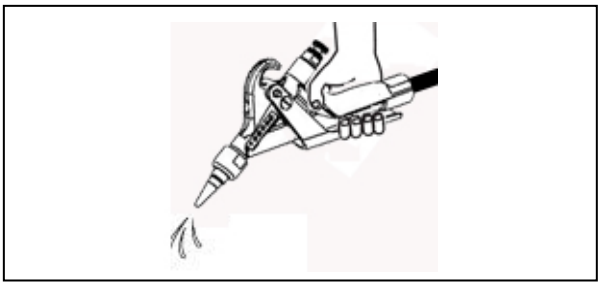

Pas de débit ou debit faible à la sortie du régulateur / *No flow or low flow rate at the regulator outlet / Kein oder nur geringer Ausfluss am Reglerausgang / Ningún caudal o caudal bajo en la salida del regulador*

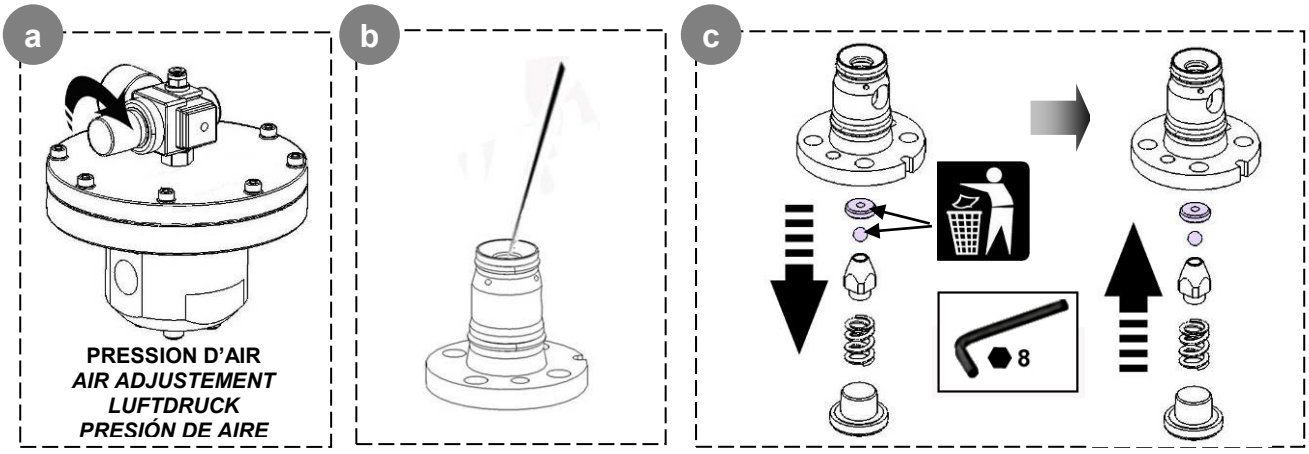

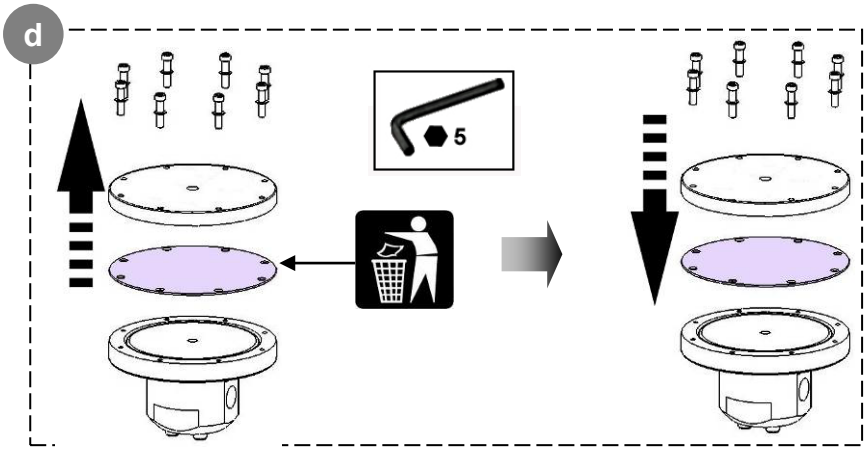

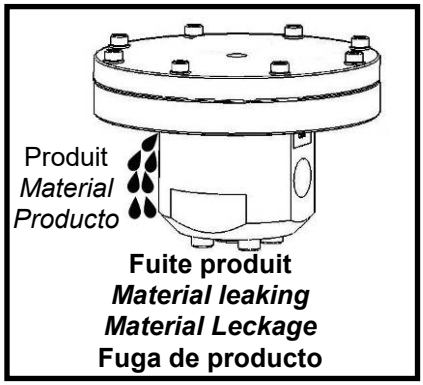

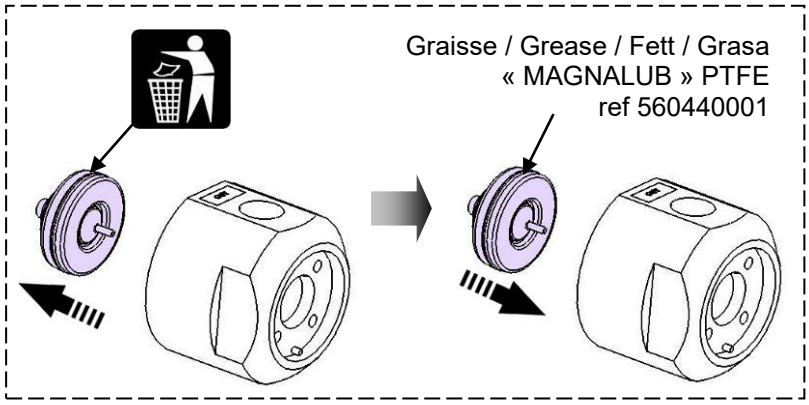

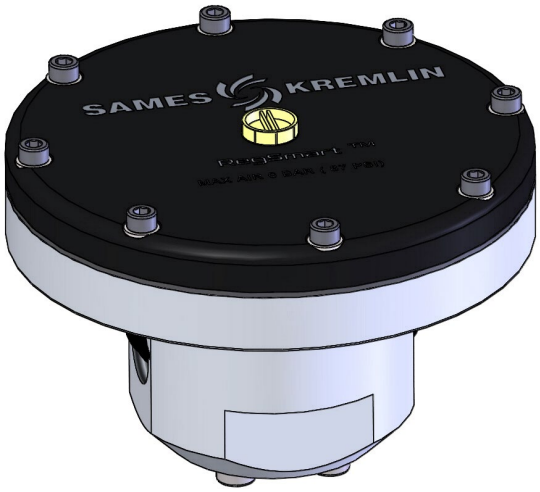

REGULATEUR PRODUIT

RegSMART™

Caractéristiques techniques

NOTICE ORIGINALE

IMPORTANT : Lire attentivement tous les documents avant le stockage, l'installation ou la mise en service du matériel concerné (à usage strictement professionnel).

PHOTOS ET ILLUSTRATIONS NON CONTRACTUELLES. MATERIELS SUJETS A MODIFICATION(S) SANS PREAVIS.

SAMES KREMLIN SAS
13, chemin de Malacher
38 240 - MEYLAN - France
☎ *: 33 (0)4 76 41 60 60*

www.sames-kremlin.com

1. DESCRIPTION

Le régulateur de pression RegSMART™ est conçu pour être utilisé :
- dans des circuits basse, moyenne ou haute pression,
- avec des produits fluides, semi-épais ou épais.

Il existe 2 versions du régulateur RegSMART™ : aluminum ou inox.

La bille de la cartouche est disponible en 3 diamètres (6mm, 8mm ou 12mm) ce qui permet de s'adapter à tous les débits et de garantir une qualité de régulation optimum.

Ce régulateur a été conçu pour être parfaitement rinçable.

Ce régulateur est à commande pilotée : le réglage de la pression du produit à la sortie du régulateur s'effectue en ajustant la pression d'air de pilotage. Cet air de pilotage doit être commandé par un détendeur d'air de précision qui permettra d'obtenir et de conserver une régulation de qualité.

Le régulateur de pression se monte sur le circuit produit entre la sortie produit de la pompe et l'arrivée produit du pistolet. Il permet d'affiner la pression au pistolet.

2. CARACTERISTIQUES TECHNIQUES

Plage de pression :		
- Pression d'entrée	400 bar max.	
- Pression de sortie	25 bar min. / 275 bar max.	
- Pression air de pilotage max.	2-6 bar	
Raccordements :		
- Entrée produit (I)	F G 3/4"	
- Sortie produit (O)	F G 3/4"	
- Air de pilotage	F G 1/4"	
Débit produit		
- Petit débit jusqu'à 15 cm^3/s (bille de 6 mm)	0,9 l/min*	
- Débit moyen jusqu'à 50 cm^3/s (bille de 8 mm)	3 l/min*	
- Gros débit jusqu'à 150 cm^3/s (bille de 12 mm)	9 l/min*	
Matériaux en contact avec le produit	**Version aluminium**	**Version inox**
	Alumimium / inox / PTFE / FFKM	Inox / PTFE / FFKM
Poids (kg)	**Version aluminium**	**Version inox**
	4 Kg	5,7 Kg
Température	Max. 80°C	

* Dépend du produit utilisé

- **TUYAUX DE RACCORDEMENT PRECONISES**

Le choix des tuyaux se fera en fonction de la viscosité du produit et de la longueur de tuyau souhaitée.

Nota : Prévoir un tuyau de plus gros diamètre pour les tuyaux de grande longueur ou des produits de viscosité importante.

- **ENCOMBREMENT**

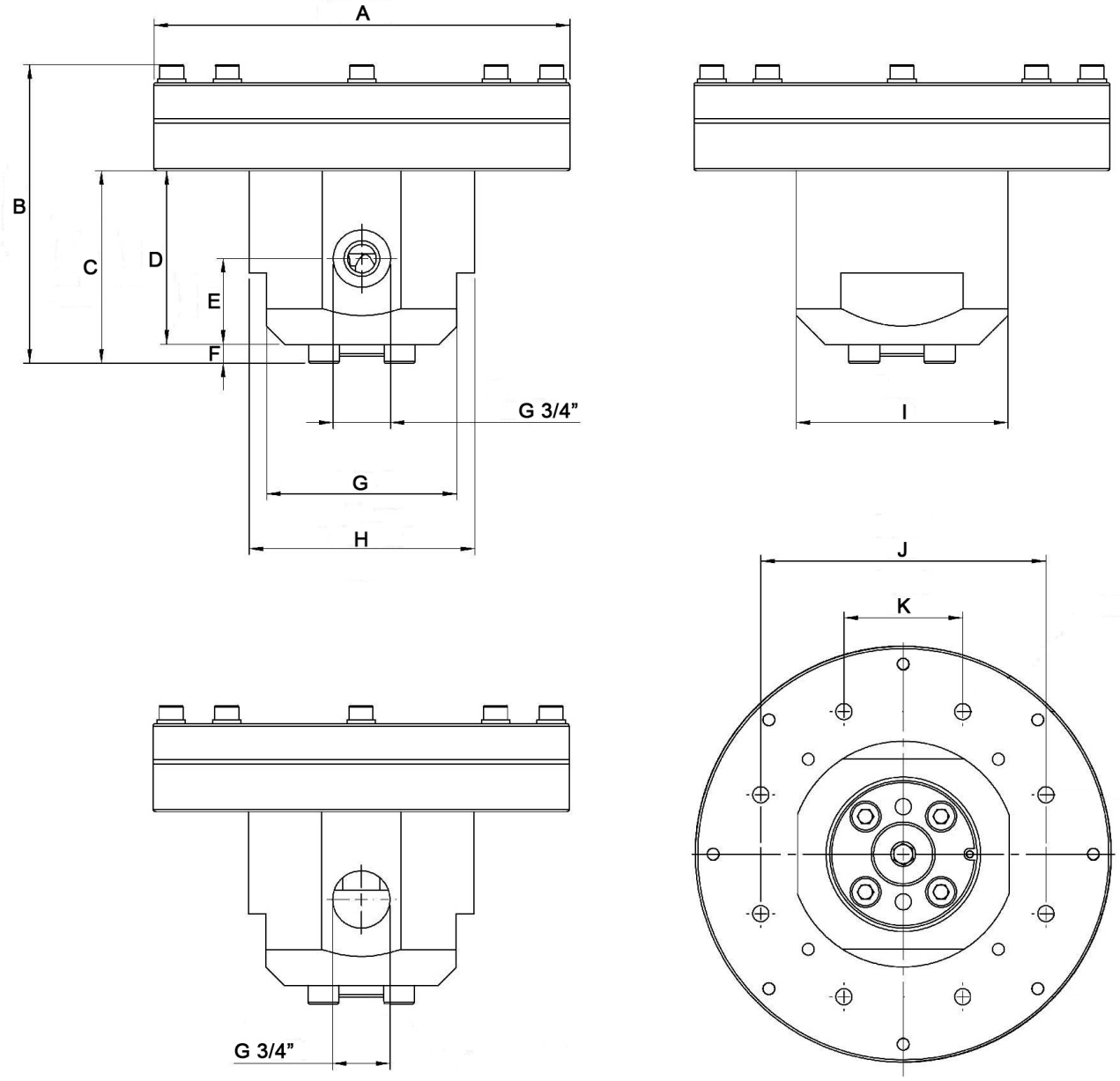

Rep.	mm	Rep.	mm	Rep.	mm	Rep.	mm
A	Ø 175 (± 0,5)	**D**	73	**G**	80	**J**	120
B	120 (± 1)	**E**	36	**H**	Ø 95 (± 0,5)	**K**	50
C	81	**F**	8	**I**	89		