SAMES KREMLIN

DOCUMENTATION

POMPE 40F260

AIRLESS®

Notice : 582.009.110-FR - 2403

Date : 12/03/24

Annule : 04/08/22

Modif. : Mise à jour

NOTICE ORIGINALE

IMPORTANT : Lire attentivement tous les documents avant le stockage, l'installation ou la mise en service du matériel concerné (à usage strictement professionnel).

PHOTOS ET ILLUSTRATIONS NON CONTRACTUELLES. MATERIELS SUJETS A MODIFICATION(S) SANS PREAVIS.

SAMES KREMLIN SAS
13, chemin de Malacher
38 240 - MEYLAN - France
☎ *: 33 (0)4 76 41 60 60*

www.sames-kremlin.com

DECLARATION OF INCORPORATION OF PARTLY COMPLETED MACHINERY

EU DECLARATION OF CONFORMITY

(1) **The manufacturer herewith declares that the equipment is in conformity with the relevant Union harmonization legislation.**

(2) **Equipment type**	FLOWMAX AIRLESS PUMP 40F260		
(3) **Applicable Directives**	2006/42/CE	(4) **The relevant technical documentation was compiled as specified in annex VII, part B.**	
		The essential health and safety requirements mentioned in the Directive 2006/42/CE on Machinery have been applied. Articles: 1.1 , 1.1.2 ,1.1.3, 1.1.5 , 1.2 , 1.2.2, 1.2.3, 1.2.4, 1.2.4.1 , 1.2.4.3 , 1.2.6, 1.3 ,1.3.1, 1.3.2, 1.3.3, 1.3.4, 1.3.6, 1.3.7, 1.3.9, 1.4,1.4.1,1.4.2, 1.4.2.1, 1.5, 1.5.2, 1.5.3, 1.5.4, 1.5.5, 1.5.6, 1.5.7, 1.5.8, 1.6, 1.6.1 , 1.6.2, 1.6.3, 1.6.4, 1.7, 1.7.1, 1.7.2	
	(5) **That partly completed machinery is also in conformity with the provisions of**		
	2014/34/UE	(6) **Marking**	FLOWMAX AIRLESS PUMP 40F260 Ex II 2G Ex h IIB T5 Gb X FLOWMAX AIRLESS PUMPS RANGE Ex II 2G Ex h IIB T1-T6 Gb X Ex h => Protection par sécurité de construction (c) / Protection by constructional safety (c) Conditions spéciales d'utilisation, le signe X indique de se référer aux prescriptions figurant dans le manuel d'instructions qui accompagnent le produit. - Specific conditions of use, X indicates to refer to the prescriptions specified in the instructions manual that accompanies the product.
		(7) **Harmonised standards**	EN ISO 80079-36 : 2016 EN ISO 80079-37 : 2016 EN 1127-1 : 2019
		(8) **Conformity assessment procedure**	Module A Technical documentation (Annex VIII)
(9) **Notified body**		INERIS 0080 – 60550 Verneuil-en-Halatte – France – INERIS-EQEN	

(10) **This partly completed machinery must not be put into service until the final machinery in which it is to be incorporated has been declared in conformity with Directive 2006/42/CE on Machinery.**
Sames is allowed to compil the technical documentation.
Sames undertakes to transmit, in response to a reasoned request by the national authorities, relevant information on the partly completed machinery in the most appropriate form. This declaration of incorporation of partly completed machinery and this declaration of conformity are issued under the sole responsibility of the manufacturer.

Director of the STAINS site - Executive Management (EM)
Hervé WALTER
Established in Stains, on 05th March 2024

DocuSigned by:
Herve Walter
361F833E514C4D1...

sames

(1)	Le Fabricant déclare que le matériel désigné ci-après est conforme à la législation d'harmonisation de l'Union applicable suivante/ Der Hersteller erklärt, dass das nachfolgend bezeichnete Material den folgenden anwendbaren Harmonisierungsrechtsvorschriften der Union entspricht / El fabricante declara que el equipo designado a continuación es conforme con la siguiente legislación de armonización de la UE aplicable / Il fabbricante dichiara che l'attrezzatura designata di seguito è conforme alla seguente legislazione di armonizzazione UE applicabile / O Fabricante declara que o equipamento designado abaixo está em conformidade com a seguinte legislação de harmonização aplicável da UE / Producent deklaruje, że urządzenie wskazane poniżej jest zgodne z następującymi obowiązującymi przepisami harmonizacyjnymi UE/ De fabrikant verklaart dat de hieronder beschreven apparatuur in overeenstemming is met de volgende toepasselijke EU-harmonisatiewetgeving/ Výrobce prohlašuje, že níže uvedené zařízení je ve shodě s těmito platnými harmonizačními právními předpisy EU/ Výrobce prohlašuje, že níže uvedené zařízení je ve shodě s těmito platnými harmonizačními právními předpisy EU/ Producenten erklærer, at det nedenfor angivne udstyr er i overensstemmelse med følgende gældende EU-harmoniseringslovgivning/ Valmistaja vakuuttaa, että jäljempänä mainitut laitteet ovat seuraavien sovellettavien EU:n yhdenmukaistamislainsäädäntöjen mukaisia./ Tootja kinnitab, et allpool nimetatud seadmed vastavad järgmistele kohaldatavatele ELi ühtlustamise õigusaktidele./ Ražotājs apliecina, ka turpmāk norādītās iekārtas atbilst šādiem piemērojamiem ES saskaņošanas tiesību aktiem./ Gamintojas pareiškia, kad toliau nurodyta įranga atitinka šiuos taikytinus ES derinamuosius teisės aktus/ Производителят декларира, че посоченото по-долу оборудване е в съответствие със следното приложимо законодателство на ЕС за хармонизация/ A gyártó kijelenti, hogy az alább megjelölt berendezés megfelel a következő alkalmazandó uniós harmonizációs jogszabályoknak / Producătorul declară că echipamentul desemnat mai jos este în conformitate cu următoarea legislație de armonizare a UE aplicabilă/ Ο κατασκευαστής δηλώνει ότι ο εξοπλισμός που αναφέρεται κατωτέρω συμμορφώνεται με την ακόλουθη ισχύουσα νομοθεσία εναρμόνισης της ΕΕ/ Proizvođač ovime izjavljuje da je oprema u skladu sa zakonskim zahtjevima Ujedinjene Kraljevine./ Výrobca vyhlasuje, že nižšie uvedené zariadenie je v súlade s týmito platnými harmonizačnými právnymi predpismi EÚ/ Proizvajalec izjavlja, da je spodaj navedena oprema skladna z naslednjo veljavno usklajevalno zakonodajo EU/ Производитель заявляет, что указанное ниже оборудование соответствует следующим применимым законодательным актам ЕС по гармонизации/ 製造者は、以下に指定された装置が、適用される以下のEU調和法に適合していることを宣言する。/ 制造商声明，下面指定的设备符合以下适用的欧盟协调立法。
(2)	Type d'équipement/ Art der Ausrüstung/ Tipo de equipo/ Tipo di attrezzatura/ Tipo de equipamento/ Rodzaj sprzętu/ Type uitrusting/ Typ zařízení/ Typ av anordning/ Type af anordning/ Laitteen tyyppi/ Seadme tüüp/ Iekārtas tips/ Įrangos tipas/ Вид оборудване/ A berendezés típusa/ Tipul de echipament/ Τύπος εξοπλισμού/ Vrsta opreme/ Typ zariadenia/ Vrsta naprave/ Тип оборудования/ 機器の種類/ 设备类型
(3)	Directives applicables/Anwendbare Richtlinien/Directivas aplicables/Direttive applicabili/Directivas aplicáveis/Obowiązujące dyrektywy/Toepasselijke richtlijnen/Platné směrnice/Tillämpliga direktiv/Gældende direktiver/Sovellettavat direktiivit/Kohaldatavad direktiivid/Piemērojamās direktīvas/Taikomos direktyvos/Приложими директиви/Alkalmazandó irányelvek/Directive aplicabile/Ισχύουσες οδηγίες/Primjenjive smjernice/Uplatnitelné smernice/Veljavne directive/Применимые директивы/適用される指令/适用的指令
(4)	La documentation technique pertinente a été compilée comme indiqué à l'annexe VII, partie B./Die einschlägigen technischen Unterlagen wurden zusammengestellt wie in Anhang VII, Teil B beschrieben./La documentación técnica pertinente se recopiló como se especifica en el anexo VII, parte B./La documentazione tecnica pertinente è stata compilata come specificato nell'allegato VII, parte B./A documentação técnica relevante foi compilada conforme especificado no Anexo VII, parte B./Odpowiednia dokumentacja techniczna została opracowana zgodnie z Załącznikiem VII, część B./De relevante technische documentatie is samengesteld als omschreven in bijlage VII, deel B./Příslušná technická dokumentace byla sestavena podle přílohy VII části B./Den relevanta tekniska dokumentationen har sammanställts i enlighet m/ed del B i bilaga VII./Den relevante tekniske dokumentation blev udarbejdet som angivet i bilag VII, del B./Asiaa koskevat tekniset asiakirjat on koottu liitteessä VII olevan B osan mukaisesti./Asjakohane tehniline dokumentatsioon koostati vastavalt VII lisa B-osale./Attiecīgā tehniskā dokumentācija tika apkopota, kā norādīts VII pielikuma B daļā./Atitinkami techniniai dokumentai buvo parengti, kaip nurodyta VII priedo B dalyje./Съответната техническа документация беше съставена, както е посочено в приложение VII, част Б./A vonatkozó műszaki dokumentációt a VII. melléklet B. részében meghatározottak szerint állították össze./Documentația tehnică relevantă a fost întocmită în conformitate cu anexa VII, partea B./Η σχετική τεχνική τεκμηρίωση καταρτίστηκε όπως ορίζεται στο παράρτημα VII, μέρος Β./Sastavljena je relevantna tehnička dokumentacija kako je navedeno u Prilogu VII., dio B./Príslušná technická dokumentácia bola zostavená podľa prílohy VII, časť B./Ustrezna tehnična dokumentacija je bila pripravljena, kot je določeno v delu B Priloge VII./Соответствующая техническая документация была составлена, как указано в приложении VII, часть B./ 関連する技術文書は、付属書 VII のパート B に規定されたとおりに編集された。/相关的技术文件是按照附件七B部分的规定编制的。
(5)	Cette quasi-machine est également conforme aux dispositions du/Diese unvollständige Maschine entspricht auch den Bestimmungen der/Esta cuasi-máquina también cumple con las disposiciones de la/Questa quasi-macchina è anche conforme alle disposizioni del/Esta quase-máquina está também em conformidade com as disposições do/Ta quasi-maszyna jest również zgodna z przepisami/Deze niet voltooide machine is eveneens in overeenstemming met de bepalingen van/Toto částečně zkompletované strojní zařízení je rovněž v souladu s ustanovením/Den delvis färdiga maskiner är också i överensstämmelse med bestämmelserna i/Denne kvasi-maskine opfylder også bestemmelserne i/Osittain valmiit koneet ovat myös seuraavien säännösten mukaisia/See kvaasimasin vastab ka sätetele, mis on sätestatud/Šī kvazi-mašīna atbilst arī noteikumiem par/Ši iš dalies sukomplektuota mašina taip pat atitinka nuostatas/Тази квази-машина също отговаря на разпоредбите на/Ez a részben elkészült gép is megfelel a következő rendelkezéseknek/Această cvasi-maşină îndeplineşte, de asemenea, următoarele cerinţe/Αυτή η οιονεί μηχανή πληροί επίσης τις ακόλουθες απαιτήσεις/Ovaj kvazi-stroj također je u skladu s odredbama/Tento kvázi-stroj je tiež v súlade s ustanoveniami/Ta kvazi stroj je skladen tudi z določbami/Эта частично укомплектованная техника также соответствует положениям/この準機械は、にも準拠しています/ 这种准机器 也符合规定
(6)	Marquage/ Markierung/Marcado/Marcatura/Marcação/Znakowanie/Markering/Označení/Märkning/Mærkning/Merkintä/Märgistus/Marķējums/Ženklinimas/Маркировка/Jelölés/Marcare/Žīmēšana/Obilježava/Označovanie /Označevanje/Маркировка/マーキング / 标识
(7)	Normes harmonisées/Harmonisierte Normen / Normas armonizadas/ Norme armonizzate/Normas harmonizadas /Normy zharmonizowane /Geharmoniseerde normen /Harmonizované normy /Harmoniserade standarder /Harmoniserede standarder /Yhdenmukaistetut standardit /Harmoneeritud standardid /Saskaņotie standarti /Suderinti standartai /Хармонизирани стандарти /Harmonizált szabványok / Standarde armonizate/Εναρμονισμένα πρότυπα /Harmonizirani standardi /Harmonizované normy /Usklajeni standardi /Гармонизированные стандарты /整合規格 /协调标准
(8)	Procédure d'évaluation de la conformité/Verfahren der Konformitätsbewertung/Procedimiento de evaluación de la conformidad/Procedura di valutazione della conformità/Procedimento de avaliação da conformidade/Procedura oceny zgodności/Conformiteitsbeoordelingsprocedure/Postup posuzování shody / Förfarande för bedömning av överensstämmelse/Procedure for overensstemmelsesvurdering /Vaatimustenmukaisuuden arviointimenettely / Vastavushindamismenetlus/Atbilstības novērtēšanas procedūra /Atitikties vertinimo procedūra /Процедура за оценка на съответствието /Megfelelőségértékelési eljárás / Procedura de evaluare a conformității/Διαδικασία αξιολόγησης της συμμόρφωσης /Postupak ocjene usklađenosti /Postup posudzovania zhody /Postopek ugotavljanja skladnosti /Процедура оценки соответствия / 適合性評価手順/ 符合性评估程序
(9)	Organisme notifié/Benannte Stelle/Organismo notificado/Organismo Notificado/Jednostka notyfikowana/Aangemelde instantie/Oznámený subjekt/Anmält organ/Anmeldt organ/Ilmoitettu laitos/Teavitatud asutus/Paziņotā struktūra/Notifikuotoji įstaiga/Нотифициран орган/Bejelentett szerv/Organismul notificat/Κοινοποιημένος οργανισμός/akreditirana organizacija/Notifikovaný organ/Priglašeni organ/Уведомленный орган/届出機関/通知的机构
(10)	Cette quasi-machine ne doit pas être mise en service avant que la machine finale dans laquelle elle doit être incorporée n'ait été déclarée conforme à la directive 2006/42/CE relative aux machines. Sames est autorisée à établir la documentation technique. Sames s'engage à transmettre, en réponse à une demande motivée des autorités nationales, les informations pertinentes sur la quasi-machine sous la forme la plus appropriée. La présente déclaration d'incorporation de quasi-machine et cette déclaration de conformité sont délivrées sous la seule responsabilité du fabricant. / Diese unvollständige Maschine darf erst dann in Betrieb genommen werden, wenn die Konformität der endgültigen Maschine, in die sie eingebaut werden soll, mit der Richtlinie 2006/42/EG über Maschinen erklärt wurde. Sames ist berechtigt, die technischen Unterlagen zusammenzustellen. Sames verpflichtet sich, auf begründetes Verlangen der nationalen Behörden die relevanten Informationen über die unvollständige Maschine in der am besten geeigneten Form zu übermitteln. Diese Erklärung über den Einbau von unvollständigen Maschinen und diese Konformitätserklärung werden unter der alleinigen Verantwortung des Herstellers ausgestellt. /Esta cuasi máquina no debe ponerse en servicio hasta que la máquina final a la que se incorpore haya sido declarada conforme a la Directiva 2006/42/CE de Máquinas. Sames está autorizado a elaborar la documentación técnica. Sames se compromete a transmitir, en respuesta a una solicitud motivada de las autoridades nacionales, la información pertinente sobre la cuasi máquina en la forma más adecuada. Esta declaración de incorporación de la cuasi máquina y la presente declaración de conformidad se emiten bajo la única responsabilidad del fabricante. /Questa quasi-macchina non deve essere messa in servizio prima che la macchina finale in cui sarà incorporata sia stata dichiarata conforme alla direttiva 2006/42/CE sulle macchine. Sames è autorizzata a compilare la documentazione tecnica. Sames si impegna a trasmettere, su richiesta motivata delle autorità nazionali, le informazioni pertinenti sulla quasi-macchina nella forma più appropriata. La presente dichiarazione d'incorporazione della quasi-macchina e la presente dichiarazione di conformità sono rilasciate sotto la sola responsabilità del fabbricante. /Esta quase-máquina não deve ser posta em serviço até que a máquina final na qual vai ser incorporada tenha sido declarada em conformidade com a Directiva 2006/42/CE sobre máquinas. A SAMES está autorizada a compilar a documentação técnica. A SAMES compromete-se a transmitir, em resposta a um pedido fundamentado das autoridades nacionais, as informações pertinentes sobre a quase-máquina na forma mais apropriada. Esta declaração de incorporação da quase-máquina e esta declaração de conformidade são emitidas sob a exclusiva responsabilidade do fabricante. /Ta maszyna nieukończona nie może zostać oddana do użytku, dopóki maszyna końcowa, do której ma zostać wbudowana, nie zostanie uznana za zgodną z dyrektywą 2006/42/WE w sprawie maszyn. Sames ma prawo do sporządzenia dokumentacji technicznej. Sames zobowiązuje się do przekazania, w odpowiedzi na uzasadniony wniosek władz krajowych, istotnych informacji na temat maszyny nieukończonej w najbardziej odpowiedniej formie. Niniejsza deklaracja włączenia maszyny nieukończonej oraz niniejsza deklaracja zgodności zostały wydane na wyłączną odpowiedzialność producenta./ Deze niet voltooide machine mag niet in bedrijf worden gesteld voordat voor de afgewerkte machine waarin zij zal worden ingebouwd een verklaring van overeenstemming met Richtlijn 2006/42/EG betreffende machines is afgegeven. Sames is gemachtigd de technische documentatie samen te stellen. SAMES verbindt zich ertoe om op een met redenen omkleed verzoek van de nationale autoriteiten de relevante informatie over de pseudo-machine in de meest geschikte vorm mee te delen. Deze inbouwverklaring voor niet voltooide machines en deze verklaring van overeenstemming worden afgegeven onder de uitsluitende verantwoordelijkheid van de fabrikant./Toto částečně zkompletované strojní zařízení nesmí být uvedeno do provozu, dokud nebude prohlášeno za vyhovující směrnici 2006/42/ES o strojních zařízeních. SAMES smí sestavit technickou dokumentaci. Společnost SAMES se zavazuje, že na odůvodněnou žádost vnitrostátních orgánů předá příslušné informace o neúplném strojním zařízení v nejvhodnější formě. Toto prohlášení o zabudování neúplného strojního zařízení a toto prohlášení o shodě jsou vydány na výhradní odpovědnost výrobce. /Denna delvis fullbordade maskin får inte tas i bruk förrän den slutliga maskinen i vilken den ska byggas in har förklarats överensstämma med direktiv 2006/42/EG om maskiner. Sames har rätt att sammanställa den tekniska dokumentationen. Sames förbinder sig att på motiverad begäran av de nationella myndigheterna överlämna relevant information om den delvis färdigställda maskinen i lämpligast möjliga form. Denna försäkran om inbyggnad av delmaskiner och denna försäkran om överensstämmelse utfärdas på tillverkarens eget ansvar./Denne delmaskine må ikke tages i brug, før den endelige maskine, som den skal indbygges i, er erklæret i overensstemmelse med direktiv 2006/42/EF om maskiner. Sames har tilladelse til at udarbejde den tekniske dokumentation. Sames forpligter sig til efter begrundet anmodning fra de nationale myndigheder at fremsende relevante oplysninger om delmaskinerne i den mest hensigtsmæssige form. Denne erklæring om indbygning af delmaskiner og denne overensstemmelseserklæring udstedes udelukkende på fabrikantens ansvar. /Tätä puolivalmista konetta ei saa ottaa käyttöön ennen kuin lopullinen kone, johon se on tarkoitus liittää, on ilmoitettu konedirektiivin 2006/42/EY mukaiseksi. Sames saa laatia tekniset asiakirjat. Sames sitoutuu toimittamaan kansallisten viranomaisten perustellusta pyynnöstä merkityksylliset tiedot keskeneräisestä koneesta sopivimmassa muodossa. Tämä ilmoitus puolivalmisteen sisällyttämisestä koneeseen ja tämä vaatimustenmukaisuusvakuutus annetaan valmistajan yksinomaisella vastuulla./Seda osaliselt komplekteeritud masinat ei tohi kasutusele võtta enne, kui lõplik masin, millesse see paigaldatakse, on deklareeritud vastavalt masinadirektiivile 2006/42/EÜ. Sames il on lubatud koostada tehnilist dokumentatsiooni. Sames kohustub riiklike ametiasutuste põhjendatud taotluse korral edastama asjakohast teavet osaliselt komplekteeritud masina kohta kõige asjakohasemal kujul. Käesolev osaliselt komplekteeritud masina paigaldamise deklaratsioon ja vastavusdeklaratsioon antakse välja tootja ainuvastutusel. /Šo daļēji komplektēto mašīnu nedrīkst nodot ekspluatācijā, kamēr galīgā mašīna, kurā tā tiks iebūvēta, nav deklarēta kā atbilstoša Direktīvai 2006/42/EK par mašīnām. Sames ir atļauts sastādīt tehnisko dokumentāciju. Sames apņemas pēc valsts iestāžu pamatota pieprasījuma vispiemērotākajā formā nosūtīt attiecīgo informāciju par daļēji komplektētas mašīnas iekļaušanas deklarāciju un šo atbilstības deklarāciju izdod vienīgi uz ražotāja atbildību./Šios iš dalies sukomplektuotos mašinos neturi būti pradėtos eksploatuoti tol, kol galutinė mašina, į kurią jos bus įmontuotos, nebus pripažinta atitinkančia Direktyvos 2006/42/EB dėl mašinų reikalavimus. Sames leidžiama parengti techninius dokumentus. Sames įsipareigoja, atsakydama į pagrįstą nacionalinių valdžios institucijų prašymą, perduoti atitinkamą informaciją apie iš dalies sukomplektuotas mašinas tinkamiausia forma. Ši iš dalies sukomplektuotos mašinos įmontavimo deklaracija ir ši atitikties deklaracija išduodamos išimtinai gamintojo atsakomybe./ Тази частично окомплектована машина не трябва да се пуска в експлоатация, докато крайната машина, в която тя ще бъде вградена, не бъде декларирана в съответствие с Директива 2006/42/ЕО относно машините. На Sames е разрешено да състави техническата документация. Sames се задължава да предаде, в отговор на обосновано искане от страна на националните органи, съответната информация за частично комплектованата машина в най-подходящата форма. Настоящата декларация за вграждане на частично комплектувана машина и настоящата декларация за съответствие се издават на изключителна отговорност на производителя./Ezt a részben elkészült gépet addig nem szabad üzembe helyezni, amíg a végleges gép, amelybe beépítik, nem felel meg a gépekről szóló 2006/42/EK irányelvnek. A Sames jogosult a műszaki dokumentáció összeállítására. A Sames vállalja, hogy a nemzeti hatóságok indokolt kérésére a legmegfelelőbb formában továbbítja a részben kész gépre vonatkozó információkat. A részben kész gép beépítési nyilatkozatát és a jelen megfelelőségi nyilatkozatot a gyártó kizárólagos felelőssége mellett adják ki./Această maşină parţial finalizată nu trebuie să fie pusă în funcţiune până când maşina finală în care urmează să fie încorporată nu a fost declarată în conformitate cu Directiva 2006/42/CE privind maşinile. Sames este autorizată să întocmească documentaţia tehnică. SAMES se angajează să transmită, ca răspuns la o cerere motivată a autorităţilor naţionale, informaţii relevante privind echipamentele tehnice parţial finalizate în forma cea mai adecvată. Prezenta declaraţie de încorporare a echipamentelor tehnice parţial finalizate şi prezenta declaraţie de conformitate sunt emise sub responsabilitatea exclusivă a producătorului. /Το εν λόγω ημιτελές μηχάνημα δεν πρέπει να τεθεί σε λειτουργία έως ότου το τελικό μηχάνημα στο οποίο πρόκειται να ενσωματωθεί δηλωθεί ότι συμμορφώνεται με την οδηγία 2006/42/ΕΚ για τα μηχανήματα. Η Sames επιτρέπεται να συντάσσει τον τεχνικό φάκελο. Η Sames αναλαμβάνει την υποχρέωση να διαβιβάσει, κατόπιν αιτιολογημένου αιτήματος των εθνικών αρχών, τις σχετικές πληροφορίες σχετικά με το ημιτελές μηχάνημα στην καταλληλότερη μορφή. Η παρούσα δήλωση ενσωμάτωσης ημιτελούς μηχανήματος και η παρούσα δήλωση συμμόρφωσης εκδίδονται με αποκλειστική ευθύνη του κατασκευαστή. /Ovi djelomično dovršeni strojevi ne smiju se stavljati u uporabu sve dok se konačni strojevi u koje će biti ugrađeni ne proglase u skladu s Direktivom 2006/42/CE o strojevima. Sames smije sastaviti tehničku dokumentaciju. SAMES se obvezuje, kao odgovor na obrazloženi zahtjev nacionalnih tijela, prenijeti relevantne informacije o djelomično dovršenim strojevima u najprikladnijem obliku. Ova izjava o osnivanju/Toto čiastočne skompletizované strojové zariadenie sa nesmie uviesť do prevádzky, kým konečné strojové zariadenie, do ktorého má byť zabudované, nebude vyhlásené za zhodné so smernicou 2006/42/ES o strojových zariadeniach. Spoločnosť Sames môže zostaviť technickú dokumentáciu. Sames sa zaväzuje, že na základe odôvodnenej žiadosti vnútroštátnych orgánov zašle príslušné informácie o čiastočne skompletizovanom strojovom zariadení v najvhodnejšej forme. Toto vyhlásenie o zabudovaní čiastočne skompletizovaného strojového zariadenia a toto vyhlásenie o zhode sa vydávajú na výhradnú zodpovednosť výrobcu. / Ta delno dokončan stroj se ne sme začeti uporabljati, dokler ni končni stroj, v katerega bo vgrajen, razglašen za skladnega z Direktivo 2006/42/ES o strojih. Sames lahko sestavi tehnično dokumentacijo. Sames se zavezuje, da bo na utemeljeno zahtevo nacionalnih organov posredoval ustrezne informacije o delno dokončanem stroju v najprimernejši obliki. Ta izjava o vgradnji delno dokončanega stroja in ta izjava o skladnosti sta izdani na izključno odgovornost proizvajalca. / Данное частично укомплектованное оборудование не должно вводиться в эксплуатацию до тех пор, пока окончательное оборудование, в которое оно должно быть включено, не будет признано соответствующим Директиве 2006/42/CE по машинному оборудованию. Sames имеет право на составление технической документации. Sames обязуется передать в ответ на мотивированный запрос национальных органов соответствующую информацию о частично укомплектованных машинах в наиболее подходящей форме. Настоящая декларация о включении частично укомплектованных машин и настоящая декларация соответствия выпущены под исключительную ответственность производителя./ この部分的に完成した機械は、組み込まれる最終機械が機械指令2006/42/CEに適合していることが宣言されるまでは、使用開始してはなりません。 Sames は、技術文書の編集を許可されています。Sames は、国家当局からの合理的な要請に応じて、部分的に完成した機械に関す る関連情報を最も適切な形で伝達することを約束します。本書は、製造者の責任において発行されたものです。/该部分完成的机器不得投入使用，直到将其纳入的最终机器被宣布符 合关于机械的指令2006/42/CE。萨姆林公司被允许编撰技术文件。萨姆林公司承诺在国家主管部门提出合理要求的情况下，以最合适的形式传递关于部分完工机器的相关信息。本部分完成机器的声明和本符合性声明由制造商全权负责发布。

DECLARATION OF INCORPORATION OF PARTLY COMPLETED MACHINERY

UK DECLARATION OF CONFORMITY

(1) **The manufacturer herewith declares that the equipment is in conformity with the UK statutory requirements.**

(2) **Equipment type**	FLOWMAX AIRLESS PUMP 40F260		
(3) **Applicable Directives**	2008 No. 1597	(4) **The relevant technical documentation was compiled as specified in annex VII, part B.**	
		The essential health and safety requirements mentioned in Supply of Machinery (Safety) Regulations 2008 have been applied. Articles: 1.1 , 1.1.2 ,1.1.3, 1.1.5 , 1.2 , 1.2.2, 1.2.3, 1.2.4, 1.2.4.1 , 1.2.4.3 , 1.2.6, 1.3 ,1.3.1, 1.3.2, 1.3.3, 1.3.4, 1.3.6, 1.3.7, 1.3.9, 1.4,1.4.1,1.4.2, 1.4.2.1, 1.5, 1.5.2, 1.5.3, 1.5.4, 1.5.5, 1.5.6, 1.5.7, 1.5.8, 1.6, 1.6.1 , 1.6.2, 1.6.3, 1.6.4, 1.7, 1.7.1, 1.7.2	
	(5) **That partly completed machinery is also in conformity with the provisions of**		
	2016 No. 1107	(6) **Marking**	FLOWMAX AIRLESS PUMP 40F260 Ex II 2G Ex h IIB T5 Gb X FLOWMAX AIRLESS PUMPS RANGE Ex II 2G Ex h IIB T1-T6 Gb X Ex h => Protection par sécurité de construction (c) / Protection by constructional safety (c) Conditions spéciales d'utilisation, le signe X indique de se référer aux prescriptions figurant dans le manuel d'instructions qui accompagnent le produit. - Specific conditions of use, X indicates to refer to the prescriptions specified in the instructions manual that accompanies the product.
		(7) **Designated standards**	EN ISO 80079-36 : 2016 EN ISO 80079-37 : 2016 EN 1127-1 : 2019
		(8) **Conformity assessment procedure**	Module A Technical documentation (Annex VIII)
(9) **Approved body**		CML 2503 - Ellesmere Port - United Kingdom	

(10) **This partly completed machinery must not be put into service until the final machinery in which it is to be incorporated has been declared in conformity with Supply of Machinery (Safety) Regulations 2008. Sames is allowed to compil the technical documentation. Sames undertakes to transmit, in response to a reasoned request by the national authorities, relevant information on the partly completed machinery in the most appropriate form. This declaration of incorporation of partly completed machinery and this declaration of conformity are issued under the sole responsibility of the manufacturer.**

Director of the STAINS site - Executive Management (EM)
Hervé WALTER
Established in Stains, on 05th March 2024

DocuSigned by:
Herve Walter
361F833E514C4D1...

(1)	Le Fabricant déclare que le matériel désigné ci-après est conforme à la législation des normes désignées du Royaume-Uni suivante/ Der Hersteller erklärt, dass das nachfolgend bezeichnete Material mit den folgenden Rechtsvorschriften für bezeichnete Normen des Vereinigten Königreichs übereinstimmt/ El fabricante declara que el equipo designado a continuación se ajusta a la siguiente legislación de normas designadas del Reino Unido/ Il fabbricante dichiara che l'attrezzatura designata di seguito è conforme alla seguente legislazione sugli standard del Regno Unito/ O Fabricante declara que o equipamento designado abaixo está em conformidade com a seguinte legislação de normas designada pelo Reino Unido/ Producent oświadcza, że urządzenie wskazane poniżej jest zgodne z następującymi normami wyznaczonymi przez ustawodawstwo Wielkiej Brytanii/ De fabrikant verklaart dat de hieronder aangeduide apparatuur in overeenstemming is met de volgende in het VK geldende wetgeving/ De fabrikant verklaart dat de hieronder aangeduide apparatuur in overeenstemming is met de volgende in het VK geldende wetgeving/ Výrobce prohlašuje, že níže uvedené zařízení je v souladu s následujícími právními předpisy Spojeného království./ Tillverkaren intygar att den nedan angivna utrustningen överensstämmer med följande lagstiftning om brittiska standarder/ Producenten erklærer, at det nedenfor angivne udstyr er i overensstemmelse med følgende lovgivning om britiske standarder/ Valmistaja vakuuttaa, että jäljempänä mainitut laitteet ovat seuraavien Ison-Britannian lainsäädännön mukaisten standardien mukaisia./ Tootja deklareerib, et allpool nimetatud seadmed vastavad järgmistele Ühendkuningriigi õigusaktidele/ Ražotājs apliecina, ka turpmāk norādītais aprīkojums atbilst šādiem Apvienotās Karalistes tiesību aktiem par norādītajiem standartiem./ Gamintojas pareiškia, kad toliau nurodyta įranga atitinka šiuos Jungtinės Karalystės teisės aktus dėl nurodytų standartų/ Производителят декларира, че оборудването, посочено по-долу, отговаря на следните стандарти, определени от законодателството на Обединеното кралство/ A gyártó kijelenti, hogy az alább megjelölt berendezések megfelelnek a következő brit szabványokra vonatkozó jogszabályoknak/ Producătorul declară că echipamentul desemnat mai jos este în conformitate cu următoarele standarde desemnate de legislația britanică / O κατασκευαστής δηλώνει ότι ο κατωτέρω αναφερόμενος εξοπλισμός συμμορφώνεται με τα ακόλουθα πρότυπα της βρετανικής νομοθεσίας/ Proizvođač ovdje izjavljuje da je oprema u skladu s relevantnim zakonodavstvom Unije o uskladivanju./ Výrobca vyhlasuje, že nižšie uvedené zariadenie je v súlade s nasledujúcimi určenými normami Spojeného kráľovstva / Proizvajalec izjavlja, da je spodaj navedena oprema skladna z naslednjimi standardi, določenimi z zakonodajo Združenega kraljestva/ Производитель заявляет, что оборудование, указанное ниже, соответствует следующим стандартам, установленным законодательством Великобритании/ 製造者は、以下に指定された機器が、以下の英国指定規格の法律 に適合していることを宣言する。/ 制造商声明，下面指定的设备符合以下英国指定的标准法
(2)	Type d'équipement/ Art der Ausrüstung/ Tipo de equipo/ Tipo di attrezzatura/ Tipo de equipamento/ Rodzaj sprzętu/ Type uitrusting/ Typ zařízení/ Typ av anordning/ Type af anordning/ Laitteen tyyppi/ Seadme tüüp/ Iekārtas tips/ Įrangos tipas/ Вид оборудване/ A berendezés típusa/ Tipul de echipament/ Τύπος εξοπλισμού/ Vrsta opreme/ Typ zariadenia/ Vrsta naprave/ Тип оборудования/ 機器の種類/ 设备类型
(3)	Directives applicables/Anwendbare Richtlinien/Directivas aplicables/Direttive applicabili/Directivas aplicáveis/Obowiązujące dyrektywy/Toepasselijke richtlijnen/Platné směrnice/Tillämpliga direktiv/Gældende direktiver/Sovellettavat direktiivit/Kohaldatavad direktiivid/Piemērojamās direktīvas/Taikomos direktyvos/Приложими директиви/Alkalmazandó irányelvek/Directive aplicabile/Ισχύουσες οδηγίες/Primjenjive smjernice/Uplatniteľné smernice/Veljavne directive/Применимые директивы/適用される指令/适用的指令
(4)	La documentation technique pertinente a été compilée comme indiqué à l'annexe VII, partie B./Die einschlägigen technischen Unterlagen wurden zusammengestellt wie in Anhang VII, Teil B beschrieben./La documentación técnica pertinente se recopiló como se especifica en el anexo VII, parte B./La documentazione tecnica pertinente è stata compilata come specificato nell'allegato VII, parte B./A documentação técnica relevante foi compilada conforme especificado no Anexo VII, parte B./Odpowiednia dokumentacja techniczna została opracowana zgodnie z Załącznikiem VII, część B./De relevante technische documentatie is samengesteld als omschreven in bijlage VII, deel B./Příslušná technická dokumentace byla sestavena podle přílohy VII části B./Den relevanta tekniska dokumentationen har sammanställts i enlighet m/ed del B i bilaga VII./Den relevante tekniske dokumentation blev udarbejdet som angivet i bilag VII, del B./Asiaa koskevat tekniset asiakirjat on koottu liitteessä VII olevan B osan mukaisesti./Asjakohane tehniline dokumentatsioon koostati vastavalt VII lisa B-osale./Attiecīgā tehniskā dokumentācija tika apkopota, kā norādīts VII pielikuma B daļā./Atitinkami techniniai dokumentai buvo parengti, kaip nurodyta VII priedo B dalyje./Съответната техническа документация беше съставена, както е посочено в приложение VII, част Б./A vonatkozó műszaki dokumentációt a VII, melléklet B. részében meghatározottak szerint állították össze./Documentația tehnică relevantă a fost întocmită în conformitate cu anexa VII, partea B./Η σχετική τεχνική τεκμηρίωση καταρτίστηκε όπως ορίζεται στο παράρτημα VII, μέρος B./Sastavljena je relevantna tehnička dokumentacija kako je navedeno u Prilogu VII., dio B./Príslušná technická dokumentácia bola zostavená podľa prílohy VII, časť B./Ustrezna tehnična dokumentacija je bila pripravljena, kot je določeno v delu B Priloge VII./Соответствующая техническая документация была составлена, как указано в приложении VII, часть B./ 関連する技術文書は、付属書 VII のパート B に規定されたとおりに編集された。/相关的技术文件是按照附件七B部分的规定编制的。
(5)	Cette quasi-machine est également conforme aux dispositions du/Diese unvollständige Maschine entspricht auch den Bestimmungen der/Esta cuasi-máquina también cumple con las disposiciones de la/Questa quasi-macchina è anche conforme alle disposizioni del/Esta quase- máquina está também em conformidade com as disposições do/Ta quasi-maszyna jest również zgodna z przepisami/Deze niet voltooide machine is eveneens in overeenstemming met de bepalingen van/Toto částečně zkompletované strojní zařízení je rovněž v souladu s ustanovením/Den delvis färdiga maskiner är också i överensstämmelse med bestämmelserna i/Denne kvasi-maskine opfylder også bestemmelserne i/Osittain valmiit koneet ovat myös seuraavien säännösten mukaisia/See kvaasimasin vastab ka sätetele, mis on sätestatud/Ši kvazi- mašina atbilst arī noteikumiem par/Ši iš dalies sukomplektuota mašina taip pat atitinka nuostatas/Тази квази-машина също отговаря на разпоредбите на/Ez a részben elkészült gép is megfelel a következő rendelkezéseknek/Această cvasi-mașină îndeplinește, de asemenea, următoarele cerințe/Αυτή η ημιανή πλημμή επίσης τις ακόλουθες απαιτήσεις/Ovaj kvazi-stroj također je u skladu s odredbama/Tento kvázi-stroj je tiež v súlade s ustanoveniami/Ta kvazi stroj je skladen tudi z določbami/Эта частично укомплектованная техника также соответствует положениям/この準機械は、にも準拠しています/ 这种准机器 也符合规定
(6)	Marquage/ Markierung/Marcado/Marcatura/Marcação/Znakowanie/Markering/Označení/Märkning/Mærkning/Merkintä/Märgistus/Markējums/Ženklinimas/Маркировка/Jelölés/Marcare/Ζήμανση/Obilježava/Označovanie /Označevanje/Маркировка/マーキング / 标识
(7)	Normes désignées/Bezeichnete Normen /Normas designadas /Norme designate /Normas designadas /Normy wyznaczone / Aangewezen normen/Určené normy /Utpekade standarder /Udpegede standarder /Nimetyt standardit /Määratud standardid /Izraudzītie standarti /Paskirtieji standartai /Определени стандарти /Kijelölt szabványok /Standarde desemnate /Καθορισμένα πρότυπα /Određeni standardi /Určené normy /Določeni standardi /Назначенные стандарты /指定された規格 /指定的标准
(8)	Procédure d'évaluation de la conformité/Verfahren der Konformitätsbewertung/Procedimiento de evaluación de la conformidad/Procedura di valutazione della conformità/Procedimento de avaliação da conformidade/Procedura oceny zgodności/Conformiteitsbeoordelingsprocedure/Postup posuzování shody / Förfarande för bedömning av överensstämmelse/Procedure for overensstemmelsesvurdering /Vaatimustenmukaisuuden arvioinfimenettely / Vastavushindamismenetlus/Atbilstības novērtēšanas procedūra /Atitikties vertinimo procedūra /Процедура за оценка на съответствието /Megfelelőségértékelési eljárás / Procedura de evaluare a conformității/Διαδικασία αξιολόγησης της συμμόρφωσης /Postupak ocjene usklađenosti /Postup posudzovania zhody /Postopek ugotavljanja skladnosti /Процедура оценки соответствия / 適合性評価手順/ 符合性评估程序
(9)	Organisme agréé/Zugelassene Stelle/Organismo aprobado/Corpo approvato/Organismo aprovado/Zatwierdzony organ/Goedgekeurde instantie/Schválený organ/Godkänt organ/Godkendt organ/Hyväksytty elin/Heakskiidetud asutus/Apstiprinātā iestāde/Patvirtinta įstaiga/Одобрен орган/Jóváhagyott szerv/Organism aprobat/Εγκεκριμένος φορέας/Odobren tijelo/Schválený organ/Odobreni organ/Утвержденный орган/認定機関/认可机构
(10)	Cette quasi-machine ne doit pas être mise en service avant que la machine finale dans laquelle elle doit être incorporée n'ait été déclarée conforme à la réglementation de 2008 sur la fourniture de machines (sécurité). Sames est autorisé à établir la documentation technique. Sames s'engage à transmettre, en réponse à une demande motivée des autorités nationales, les informations pertinentes sur la quasi-machine sous la forme la plus appropriée. Cette déclaration d'incorporation de quasi-machine et cette déclaration de conformité sont délivrées sous la seule responsabilité du fabricant. /Diese unvollständige Maschine darf erst dann in Betrieb genommen werden, wenn die endgültige Maschine, in die sie eingebaut werden soll, als konform mit der Verordnung über die Lieferung von Maschinen (Sicherheit) 2008 erklärt wurde. Sames ist berechtigt, die technischen Unterlagen zusammenzustellen. Sames verpflichtet sich, auf begründetes Ersuchen der nationalen Behörden die relevanten Informationen über die unvollständige Maschine in der am besten geeigneten Form zu übermitteln. Diese Konformitätserklärung wird unter der alleinigen Verantwortung des Herstellers ausgestellt Der Hersteller einer unvollständigen Maschine und diese Konformitätserklärung werden unter der alleinigen Verantwortung des Herstellers ausgestellt/Esta cuasi máquina no debe ponerse en servicio hasta que la máquina definitiva a la que se incorpore haya sido declarada conforme a la normativa de suministro de maquinaria (seguridad) de 2008. Sames está autorizado a elaborar la documentación técnica. Sames se compromete a transmitir, en respuesta a una solicitud motivada de las autoridades nacionales, la información pertinente sobre la cuasi máquina en la forma más adecuada. Esta declaración de conformidad se emite bajo la única responsabilidad del fabricante de las cuasi máquinas y la presente declaración de conformidad se emiten bajo la única responsabilidad del fabricante. /Questa quasi-macchina non deve essere messa in servizio prima che la macchina finale in cui sarà incorporata sia stata dichiarata conforme al Supply of Machinery (Safety) Regulations 2008. Sames è autorizzata a compilare la documentazione tecnica. Sames si impegna a trasmettere, su richiesta motivata delle autorità nazionali, le informazioni pertinenti sulla quasi-macchina nella forma più appropriata. La presente dichiarazione di conformità viene rilasciata sotto la sola responsabilità del fabbricante della quasi-macchina e la presente dichiarazione di conformità sono rilasciati sotto l'esclusiva responsabilità del fabbricante. /Esta maquinaria parcialmente concluída não deve ser posta em serviço até que a máquina final na qual vai ser incorporada tenha sido declarada em conformidade com o Regulamento de Fornecimento de Máquinas (Segurança) de 2008. A Sames está autorizada a compilar a documentação técnica. A Sames compromete-se a transmitir, em resposta a um pedido fundamentado das autoridades nacionais, as informações relevantes sobre as quase-máquinas completas na forma mais apropriada. A presente declaração de conformidade é emitida sob a exclusiva responsabilidade do fabricante. de máquinas parcialmente concluídas e esta declaração de conformidade são emitidas sob a exclusiva responsabilidade do fabricante. /Ta maszyna nieukończona nie może zostać oddana do użytku do czasu, gdy maszyna końcowa, do której ma zostać wbudowana, zostanie uznana za zgodną z przepisami Supply of Machinery (Safety) Regulations 2008. Sames ma prawo do sporządzenia dokumentacji technicznej. Sames zobowiązuje się do przekazania, w odpowiedzi na uzasadnione żądanie władz krajowych, odpowiednich informacji o maszynie nieukończonej w najbardziej odpowiedniej formie. Niniejsza deklaracja zgodności została wydana na wyłączną odpowiedzialność producenta maszyny nieukończonej oraz niniejszą deklarację zgodności wydaje się na wyłączną odpowiedzialność producenta. /Deze niet voltooide machine mag niet in bedrijf worden gesteld voordat voor de afgewerkte machine waarin zij zal worden ingebouwd, een verklaring is afgegeven dat zij in overeenstemming is met de Voorschriften voor de levering van machines (Veiligheid) 2008. Het is Sames toegestaan de technische documentatie samen te stellen. Sames verbindt zich ertoe om op een met redenen omkleed verzoek van de nationale autoriteiten de relevante informatie over de niet voltooide machine in de meest geschikte vorm mee te delen. Deze verklaring van overeenstemming wordt afgegeven onder de uitsluitende verantwoordelijkheid van de fabrikant van niet voltooide machines en deze verklaring van overeenstemming worden verstrekt onder de uitsluitende verantwoordelijkheid van de fabrikant. /Toto částečně zkompletované strojní zařízení nesmí být uvedeno do provozu, dokud nebude prohlášeno, že konečné strojní zařízení, do kterého má být zabudováno, je v souladu s předpisy o dodávkách strojních zařízení (bezpečnost) z roku 2008. Společnost Sames smí sestavit technickou dokumentaci. Společnost Sames se zavazuje, že na odůvodněnou žádost vnitrostátních orgánů předá příslušné informace o částečně zkompletovaném strojním zařízení v nejvhodnější formě. Toto prohlášení o shodě je vydáno na výhradní odpovědnost výrobce. neúplného strojního zařízení a toto prohlášení o shodě se vydávají na výhradní odpovědnost výrobce. /Denna delvis färdigbyggda maskin får inte tas i bruk förrän den slutliga maskinen i vilken den ska ingå har förklarats överensstämma med Supply of Machinery (Safety) Regulations 2008. Sames har rätt att sammanställa den tekniska dokumentationen. Sames förbinder sig att på motiverad begäran av de nationella myndigheterna överlämna relevant information om den delvis färdigställda maskinen i lämpligast möjliga form. Denna försäkran om överensstämmelse utfärdas på tillverkarens eget ansvar. av en delvis färdigställd maskin och denna försäkran om överensstämmelse utfärdas på tillverkarens eget ansvar. /Denne delmaskine må ikke tages i brug, før den endelige maskine, som den skal indbygges i, er erklæret i overensstemmelse med Supply of Machinery (Safety) Regulations 2008. Sames har tilladelse til at udarbejde den tekniske dokumentation. Sames forpligter sig til på begrundet anmodning fra de nationale myndigheder at fremsende relevante oplysninger om den delmaskine i den mest hensigtsmæssige form. Denne overensstemmelseserklæring udstedes udelukkende på fabrikantens ansvar. af delmaskiner og denne overensstemmelseserklæring udstedes på fabrikantens eget ansvar/Tätä puolivalmista konetta ei saa ottaa käyttöön ennen kuin lopullinen kone, johon se on tarkoitus liittää, on ilmoitettu vuoden 2008 koneiden toimittamista (turvallisuus) koskevien säännösten mukaiseksi. Sames saa laatia tekniset asiakirjat. Sames sitoutuu toimittamaan kansallisten viranomaisten perustellusta pyynnöstä asianmukaisimmat tiedot keskeneräisestä koneesta sopivimmassa muodossa. Tämä vaatimustenmukaisuusvakuutus annetaan valmistajan yksinomaisella vastuulla. ja tämä vaatimustenmukaisuusvakuutus annetaan valmistajan yksinomaisella vastuulla. /Seda osaliselt komplekteeritud masinat ei tohi kasutusele võtta enne, kui lõplik masin, millesse see paigaldatakse, on deklareeritud vastavalt 2008. aasta masinate tarnimise (ohutuse) eeskirjadele. Samesil on lubatud koostada tehnilist dokumentatsiooni. Sames kohustub riiklike ametiasutuste põhjendatud taotluse korral edastama asjakohast teavet osaliselt komplekteeritud masina kohta kõige asjakohasemal kujul. Käesolev vastavusdeklaratsioon antakse välja tootja ainuvastutusel. Osaliselt komplekteeritud masinaid ja käesolevat vastavusdeklaratsiooni väljastab tootja ainuisikuliselt. /Šo daļēji komplektēto mašīnu nedrīkst nodot ekspluatācijā, kamēr galīgā mašīna, kurā tā tiks iebūvēta, nav deklarēta kā atbilstoša 2008. gada Mašīnu piegādes (drošības) noteikumiem. Sames ir atļauts sastādīt tehnisko dokumentāciju. Sames apņemas pēc valsts iestāžu pamatota pieprasījuma vispiemērotākajā formā nosūtīt attiecīgo informāciju par daļēji komplektēto mašīnu. Par šīs atbilstības deklarācijas izdošanu ir atbildīgs vienīgi ražotājs. Daļēji komplektētas mašīnas un šo atbilstības deklarāciju izdod vienīgi uz ražotāja atbildību. /Ši iš dalies sukomplektuota mašina negali būti pradėta eksploatuoti tol, kol galutinė mašina, į kurią ji bus įmontuota, nebus pripažinta atitinkančia 2008 m. Mašinų tiekimo (saugos) taisyklių reikalavimus. Sames leidžiama sudaryti techninius dokumentus. Sames įsipareigoja, atsakydama į pagrįstą nacionalinių valdžios institucijų prašymą, tinkamiausia forma perduoti atitinkamą informaciją apie iš dalies sukomplektuotas mašinas. Ši atitikties deklaracija išduodama išimtinai gamintojo atsakomybe. /Тази частично окомплектована машина не трябва да се пуска в експлоатация, докато крайната машина, в която тя ще бъде вградена, не бъде обявена за съответстваща на Правилата за доставка на машини (безопасност) от 2008 г. На Sames е разрешено да съставя техническата документация. Sames се задължава да предаде, в отговор на обосновано искане от страна на националните органи, съответната информация за частично комплектованата машина в най-подходящата форма. Настоящата декларация за съответствие се издава на пълната отговорност на производителя на частично комплектована машина и настоящата декларация за съответствие се издават на изключителната отговорност на производителя/ Ezt a részben elkészült gépet addig nem szabad üzembe helyezni, amíg a végleges gépet, amelybe beépítik, nem nyilvánították a 2008. évi gépellátási (biztonsági) előírásoknak megfelelőnek. A Sames jogosult a műszaki dokumentáció összeállítására. A Sames vállalja, hogy a nemzeti hatóságok indokolt kérésére a legmegfelelőbb formában továbbítja a részben kész gépre vonatkozó információkat. Ezt a megfelelőségi nyilatkozatot a gyártó kizárólagos felelőssége mellett adják ki. A részben kész gépek és a jelen megfelelőségi nyilatkozatot a gyártó kizárólagos felelőssége mellett adják ki./ Această mașină parțial finalizată nu trebuie pusă în funcțiune până când mașina finală în care urmează să fie încorporată nu a fost declarată în conformitate cu Supply of Machinery (Safety) Regulations 2008. Sames este autorizată să întocmească documentația tehnică. Sames se angajează să transmită, ca răspuns la o cerere motivată a autorităților naționale, informații relevante privind echipamentele tehnice parțial finalizate în forma cea mai adecvată. Prezenta declarație de conformitate este emisă sub responsabilitatea exclusivă a producătorului a echipamentelor tehnice parțial finalizate și prezenta declarație de conformitate sunt emise pe răspunderea exclusivă a producătorului. / Το παρόν ημιτελές μηχάνημα δεν πρέπει να τεθεί σε λειτουργία πριν το τελικό μηχάνημα στο οποίο πρόκειται να ενσωματωθεί δηλωθεί ότι συμμορφώνεται με τους κανονισμούς του 2008 για την προμήθεια μηχανημάτων (ασφάλεια). Η Sames επιτρέπεται να συντάσσει την τεχνική τεκμηρίωση. Η Sames αναλαμβάνει την υποχρέωση να διαβιβάσει, κατόπιν αιτιολογημένου αιτήματος των εθνικών αρχών, τις σχετικές πληροφορίες σχετικά με το ημιτελές μηχάνημα στην πλέον κατάλληλη μορφή. Η παρούσα δήλωση συμμόρφωσης εκδίδεται με αποκλειστική ευθύνη του κατασκευαστή. των ημιτελών μηχανημάτων και η παρούσα δήλωση συμμόρφωσης εκδίδονται με αποκλειστική ευθύνη του κατασκευαστή. /Ovaj djelomično dovršeni strojevi ne smiju biti pušteni u rad sve dok se ne ugradi u koji će se ugraditi u skladu s Pravilnikom o opskrbi strojevima (sigurnost) iz 2008. Sames je ovlašten za izradu tehničke dokumentacije. Sames se obvezuje prenijeti, kao odgovor na obrazloženi zahtjev nacionalnih tijela, relevantne informacije o djelomično dovršenim strojevima u najprikladnijem obliku. Ova izjava o ugradnji djelomično dovršenih strojeva i ova izjava o sukladnosti izdaju se pod isključivom odgovornošću proizvođača. / Toto čiastočne skompletizované strojové zariadenie nesmie byť uvedené do prevádzky, kým nebude vyhlásené, že konečné strojové zariadenie, do ktorého má byť zabudované, je v súlade s predpismi o dodávkach strojových zariadení (bezpečnosť) z roku 2008. Spoločnosť Sames je oprávnená zostaviť technickú dokumentáciu. Spoločnosť Sames sa zaväzuje, že na základe odôvodnenej žiadosti vnútroštátnych orgánov zašle príslušné informácie o čiastočne skompletizovanom strojovom zariadení v najvhodnejšej forme. Toto vyhlásenie o zhode sa vydáva na výhradnú zodpovednosť výrobcu neúplného strojového zariadenia a toto vyhlásenie o zhode sa vydávajú na výhradnú zodpovednosť výrobcu. / Ta delno dokončan stroj se ne sme začeti uporabljati, dokler ni končni stroj, v katerega bo vgrajen, razglašen za skladnega s predpisi o dobavi strojev (varnost) iz leta 2008. Sames lahko sestavi tehnično dokumentacijo. Sames se zavezuje, da bo na utemeljeno zahtevo nacionalnih organov posredoval ustrezne informacije o delno dokončanem stroju v najprimernejši obliki. Ta izjava o skladnosti je izdana na izključno odgovornost proizvajalca delno dokončanih strojev in ta izjava o skladnosti sta izdani na izključno odgovornost proizvajalca. / Данное частично укомплектованное оборудование не должно вводиться в эксплуатацию до тех пор, пока окончательное оборудование, в которое оно должно быть включено, не будет признано соответствующим Правилам поставки оборудования (безопасность) 2008 года. Sames имеет право составлять техническую документацию. Компания Sames обязуется передать в ответ на мотивированный запрос/ национальных органов соответствующую информацию о частично укомплектованном оборудовании в наиболее подходящей форме. Настоящая декларация соответствия выпускается под исключительную ответственность изготовителя частично укомплектованных машин и настоящая декларация о соответствии выпущены под исключительную ответственность изготовителя. / この部分的に完成した機械は、組み込まれる最終機械が Supply of Machinery (Safety) Regulations 2008 に適合していることが宣言されるまで、使用開始してはならない。Sames は、技術文書の編集を許可されています。Sames は、各国当局の合理的な要求に応じて、部分的に完成した機械に関する関連情報を最も適切な形で提供することを約束します。この適合宣言は、製造者の唯一の責任において発行されます。この宣言は、製造者の責任のもとで発行されます。/该部分完成的机器不得投入使用，直到将其纳入的最终机器宣布符合2008年机械供应（安全）条例。萨姆林公司被允许编撰技术文件。萨姆林公司承诺在国家主管部门提出合理要求的情况下，以最合适的形式传递关于部分完成的 机械的相关信息。本符合性声明由部分完成的机器的制造商全权负责发布。本符合性声明由制造商全权负责。

CONSIGNES DE SECURITE ET D'INSTALLATION

NOTICE ORIGINALE

IMPORTANT : Lire attentivement tous les documents avant le stockage, l'installation ou la mise en service du matériel concerné (à usage strictement professionnel).

PHOTOS ET ILLUSTRATIONS NON CONTRACTUELLES. MATERIELS SUJETS A MODIFICATION(S) SANS PREAVIS.

SAMES KREMLIN SAS
13, chemin de Malacher
38 240 - MEYLAN - France
☎ *: 33 (0)4 76 41 60 60*

www.sames-kremlin.com

1. SECURITE

CONSIGNES DE SECURITE GENERALES

ATTENTION : Ce matériel peut être dangereux s'il n'est pas utilisé conformément aux règles précisées dans ce manuel. Lire attentivement toutes les préconisations qui suivent, avant la mise en service de votre matériel.

Le personnel utilisant ce matériel doit avoir été formé à son utilisation.

Le responsable d'atelier doit s'assurer que les opérateurs ont parfaitement assimilé toutes les instructions et toutes les règles de sécurité de ce matériel et des autres éléments et accessoires de l'installation.

Lire attentivement toutes les notices d'utilisation, les étiquettes des appareils avant de mettre le materiel en service.

Une mauvaise utilisation ou fonctionnement peut causer des blessures graves. Ce matériel est réservé à un usage professionnel. Il doit être utilisé uniquement pour l'usage auquel il a été destiné.

Des protecteurs (capot moteur, protecteur d'accouplement, carters,…) sont mis en place pour une utilisation sûre du matériel.
Le fabricant ne peut être tenu pour responsable en cas de dommages corporels ainsi que des pannes et / ou endommagement du matériel résultant de la destruction, de l'occultation ou du retrait total ou partiel des protecteurs.

Ne pas modifier ni transformer le matériel. Les pièces et accessoires doivent être exclusivement fournies ou agrées par SAMES KREMLIN. Le matériel doit être vérifié périodiquement. Les pièces défectueuses ou usées doivent être remplacées.

Ne jamais dépasser les pressions maximum de travail des composants du matériel.

Toujours respecter les législations en vigueur en matière de sécurité, d'incendie, d'électricité du pays de destination du matériel. N'utiliser que des produits ou solvants compatibles avec les pièces en contact avec le produit (Voir fiche technique du fabricant de produit).

PICTOGRAMMES

danger pincement	danger : élévateur en mouvement	danger pièces en mouvement	danger : palette en mouvement	ne pas dépasser cette pression	danger : haute pression
vanne de décompression ou de purge	danger : flexible sous pression	port de lunettes obligatoire	port de gants obligatoire	risques d'émanation de produit	danger : pièces ou surfaces chaudes
danger : électricité	danger : risques d'inflammabilité	risque d'explosion	mise à la terre	danger (utilisateur)	danger blessures graves

DANGERS DE PRESSION

La sécurité exige qu'une vanne de coupure d'**air à décompression** soit montée sur le circuit d'alimentation du moteur de pompe pour laisser échapper l'air emprisonné lorsque l'on coupe cette alimentation. Sans cette précaution, l'air résiduel du moteur peut faire fonctionner la motopompe et causer un accident grave.

De même, une **vanne de purge produit** doit être installée sur le circuit de produit afin de pouvoir le purger (après coupure de l'air au moteur et sa décompression) avant toute intervention sur le matériel. Ces vannes devront rester fermées pour l'air et ouvertes pour le produit durant l'intervention.

DANGERS D'INJECTION

La technologie « HAUTE PRESSION » exige un maximum de précaution ; son exploitation peut engendrer des fuites dangereuses. Il y a alors risque d'injection de produit dans les parties du corps exposées, pouvant entraîner des blessures graves et des risques d'amputations :

- Une injection de produit dans la peau ou autres parties du corps (yeux, doigts…) doit être traitée en urgence par des soins médicaux appropriés.
- Ne jamais diriger le jet vers une autre personne. Ne jamais tenter d'arrêter le jet avec le corps (mains, doigts…) ni avec des chiffons ou similaires.
- **Suivre impérativement les procédures de décompression et de purge** pour toute opération de nettoyage, de vérification, d'entretien du matériel ou de nettoyage des buses de pistolet.
- Pour les pistolets équipés d'un système de sécurité, toujours bloquer la gâchette lorsque le pistolet n'est pas en service.

DANGERS INCENDIE - EXPLOSION - ARC ELECTRIQUE - ELECTRICITE STATIQUE

Une mise à la terre incorrecte, une ventilation insuffisante, des flammes ou étincelles sont susceptibles de provoquer explosion ou incendie pouvant entraîner des blessures graves. Pour parer à ces risques, notamment lors de l'utilisation des pompes, Il convient impérativement :

- de relier le matériel, les pièces à traiter, les bidons de produits et de nettoyants à la terre,
- d'assurer une bonne ventilation,
- de maintenir la zone de travail propre et exempte de chiffons, papiers, solvants,
- de ne pas faire fonctionner de commutateurs électriques en présence de vapeurs ou pendant les déposes,
- de cesser immédiatement l'application en présence d'arcs électriques,
- de stocker tous liquides en dehors des zones de travail,
- d'utiliser des produits dont le point éclair est le plus haut possible pour éviter tout risque de formation de gaz et de vapeurs inflammables (consulter les fiches de sécurité des produits),
- d'équiper les fûts d'un couvercle pour réduire la diffusion de gaz et vapeurs dans la cabine.

DANGERS DES PRODUITS TOXIQUES

Les produits ou vapeurs toxiques peuvent provoquer des blessures graves par contact avec le corps, dans les yeux, sous la peau, mais également par ingestion ou inhalation. Il est impératif :

- de connaître le type de produit utilisé et les dangers qu'il représente,
- de stocker les produits à utiliser dans des zones appropriées,
- de contenir le produit utilisé lors de l'application dans un récipient conçu à cet effet,
- d'évacuer les produits conformément à la législation du pays où le matériel est utilisé,
- de porter des vêtements et protections conçus à cet usage,
- de porter lunettes, protecteurs auditifs, gants, chaussures, combinaisons et masques pour les voies respiratoires.

(Consulter le chapitre "Protection individuelle" du guide de sélection SAMES KREMLIN).

ATTENTION!

Il est interdit d'utiliser des solvants à base d'hydrocarbure halogéné ainsi que des produits contenant ces solvants en présence d'**aluminium** ou de **zinc.** Le non-respect de ces consignes expose l'utilisateur à des risques d'explosion occasionnant des blessures graves ou mortelles.

PRECONISATION MATERIELS

Des protecteurs (capot moteur, protecteur d'accouplement, carters,…) sont mis en place pour une utilisation sûre du matériel.
Le fabricant ne peut être tenu pour responsable en cas de dommages corporels ainsi que des pannes et / ou endommagement du matériel résultant de la destruction, de l'occultation ou du retrait total ou partiel des protecteurs.

POMPE

Il est impératif de prendre connaissance des compatibilités des moteurs et des pompes avant leur accouplement ainsi que des consignes particulières de sécurité. Ces instructions figurent sur les manuels d'instructions des pompes.

Le moteur pneumatique est destiné à être accouplé à une pompe. Ne jamais modifier le système d'accouplement. Tenir les mains à l'écart des pièces en mouvement. Les pièces constituant ce mouvement doivent être maintenues propres. Avant toute mise en service ou utilisation de la motopompe, lire attentivement la PROCEDURE DE DECOMPRESSION. Vérifier le bon fonctionnement des vannes d'air de décompression et de purge.

TUYAUX

- Eloigner les flexibles des zones de circulation, des pièces en mouvement et des zones chaudes.
- Ne jamais soumettre les flexibles produit à des températures supérieures à 60°C ou inférieures à 0°C.
- Ne pas utiliser les flexibles pour tirer ou déplacer le matériel.
- Serrer tous les raccords ainsi que les flexibles et les raccords de jonction avant la mise en service du matériel.
- Vérifier les flexibles régulièrement, les remplacer en cas d'endommagement
- Ne jamais dépasser la pression maximum de service mentionnée sur le tuyau (PMS).

PRODUITS MIS EN OEUVRE

Compte tenu de la diversité des produits mis en œuvre par les utilisateurs et de l'impossibilité de recenser l'intégralité des caractéristiques des substances chimiques, de leurs interactions et de leur évolution dans le temps SAMES KREMLIN ne pourra être tenu responsable :

- de la mauvaise compatibilité des matériaux en contact,
- des risques inhérents envers le personnel et l'environnement,
- des usures, des déréglages, des dysfonctionnements du matériel ou des installations ainsi que des qualités du produit fini.

L'utilisateur devra identifier et prévenir les dangers potentiels inhérents aux produits mis en œuvre tels que vapeurs toxiques, incendies ou explosions. Il déterminera les risques de réactions immédiates ou dus à des expositions répétées sur le personnel.

SAMES KREMLIN décline toute responsabilité, en cas de blessures corporelles ou psychiques, ou de dommages matériels directs ou indirects dus à l'utilisation des substances chimiques.

2. MANUTENTION

☞ ***Vérifier le poids et l'encombrement du matériel***
(↳ voir le paragraphe " Caractéristiques" du manuel d'utilisation)

Si le poids ou l'encombrement est important, le matériel doit être manutentionné avec des moyens appropriés. Le déplacement doit se faire par un personnel spécialisé, dans un endroit horizontal bien dégagé, afin d'éviter tous risques de basculement et d'écrasement de tiers personnes.

Le centre de gravité n'étant pas toujours au centre de la machine, effectuer à la main un essai de stabilité après avoir soulevé l'ensemble de 10 cm maximum.

La manipulation d'un ensemble (ex : pompe sur élévateur) s'effectue à l'aide d'un transpalette en prenant l'ensemble par le dessous du châssis.

Nota : Chaque moteur de pompe est équipé d'un anneau. Cet anneau est destiné au levage d'une pompe et ne doit en aucun cas être utilisé pour la manutention de l'ensemble complet.

3. STOCKAGE

Stockage avant installation :

- Température ambiante de stockage : 0 / +50 °C.
- Protéger l'ensemble contre les poussières, le ruissellement d'eau, l'humidité et les chocs.

Stockage après installation :

- Température de fonctionnement : +15 / +35 °C.
- Protéger l'ensemble contre les poussières, le ruissellement d'eau, l'humidité et les chocs.

4. ENVIRONNEMENT SUR LE SITE

Le matériel est installé sur un sol horizontal, stable et plan (ex : dalle de béton).

Les matériels non mobiles doivent être fixés au sol par des dispositifs de fixation adaptés (spit, vis, boulons,...) permettant d'assurer leur stabilité pendant leur utilisation.

Pour éviter les risques dûs à l'électricité statique, il est nécessaire que le matériel ainsi que ses constituants soient mis à la terre.

- **Pour les matériels de pompage** (pompes, élévateurs, châssis...), un fil de section 2,5 mm est fixé sur le matériel. Utiliser ce fil pour relier le matériel à "la terre" générale. Dans les cas d'environnements sévères (protection mécanique du fil de mise à la terre insuffisante, vibrations, matériel mobile...) où des endommagements de la fonction mise à la terre sont probables, l'utilisateur devra remplacer le fil de 2,5 mm fourni, par un dispositif plus adapté à son environnement (fil de section plus importante, tresse de masse, fixation par cosse à œillet...).

  Faire contrôler la continuité de la terre par un électricien qualifié. Si la continuité de la terre n'est pas assurée, vérifier la borne, le fil et le point de mise à la terre. Ne jamais faire fonctionner le matériel sans avoir résolu ce problème.

- **Le pistolet** doit être « mis à la terre » par l'intermédiaire du flexible air ou du flexible produit. Dans le cas de pulvérisation à l'aide d'un pistolet muni d'un godet, le flexible air devra être conducteur.

- **Les matériels à peindre** doivent être également « mis à la terre » par l'intermédiaire de pinces munies de câbles ou, s'ils sont suspendus, à l'aide de crochets qui doivent rester propres en permanence.

La totalité des objets situés dans la zone de travail devra également être mis à la terre.

- **Ne pas stocker** plus de produits inflammables que nécessaire à l'intérieur de la zone de travail.
- Ces produits doivent être conservés dans des **récipients homologués** et mis à la terre.
- N'utiliser que des **seaux métalliques** mis à le terre pour l'emploi des solvants de rinçage.
- **Cartons et papiers sont à bannir**. En effet ils sont de très mauvais conducteurs, voire isolants.

5. MARQUAGE MATERIELS

Chaque appareil est équipé d'une plaque de signalisation comportant le nom du fabricant, la référence de l'appareil, les renseignements importants pour l'utilisation de l'appareil (pression, puissance,...) et parfois le pictogramme représenté ci-contre.

L'équipement est conçu et fabriqué avec des matériaux et composants de haute qualité qui peuvent être recyclés et réutilisés.

La directive européenne 2012/19/UE s'applique à tous les appareils marqués de ce logo (poubelle barrée). Renseignez-vous sur les systèmes de collecte mis à votre disposition pour les appareils électriques et électroniques.

Conformez-vous aux règles en vigueur dans votre localité et **ne jetez pas vos anciens appareils avec les déchets ménagers**. L'élimination appropriée de cet ancien appareil aidera à prévenir les effets négatifs sur l'environnement et la santé humaine.

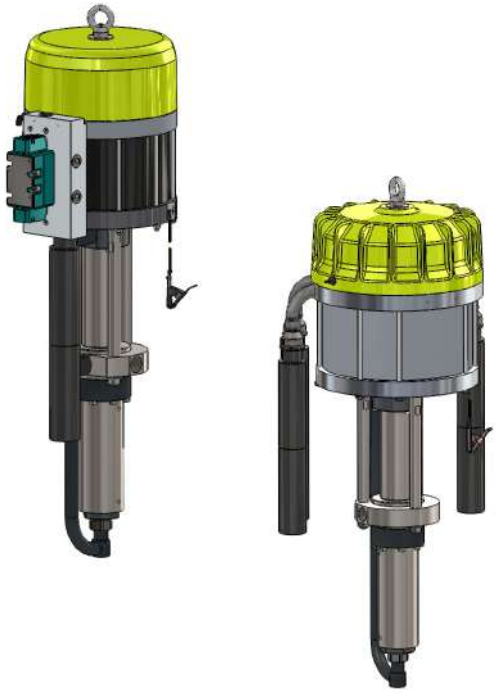

POMPES AIRLESS® FLOWMAX®

40F260
65F260

Démontage / Remontage

NOTICE ORIGINALE

IMPORTANT : Lire attentivement tous les documents avant le stockage, l'installation ou la mise en service du matériel concerné (à usage strictement professionnel).

PHOTOS ET ILLUSTRATIONS NON CONTRACTUELLES. MATERIELS SUJETS A MODIFICATION(S) SANS PREAVIS.

SAMES KREMLIN SAS
13, chemin de Malacher
38 240 - MEYLAN - France
☎ *: 33 (0)4 76 41 60 60*

www.sames-kremlin.com

ATTENTION :

Avant toute intervention sur la pompe, couper l'alimentation en air comprimé et décomprimer les circuits.

La pompe est soumise à la directive ATEX et ne doit en aucun cas être modifiée.
Le non-respect de cette préconisation ne saurait engager notre responsabilité.

- **REMPLACEMENT DE LA PARTIE HYDRAULIQUE OU DU MOTEUR (VOIR DOC. 573.407.050 & 573.410.050)**

Des protecteurs (capot moteur, protecteur d'accouplement, carters,…) sont mis en place pour une utilisation sûre du matériel.
Le fabricant ne peut être tenu pour responsable en cas de dommages corporels ainsi que des pannes et / ou endommagement du matériel résultant de la destruction, de l'occultation ou du retrait total ou partiel des protecteurs.

Pour intervenir sur la pompe, il faut :
- démonter, si nécessaire, tous les accessoires de la pompe (cannes, filtre).
- déposer, si nécessaire, la pompe sur l'établi (la pompe est équipée d'un anneau de levage).

Avant de démonter la partie B ou la partie A, il faut démonter le tube de liaison (41). Pour cela :
- dévisser l'écrou raccord (38) et les vis (43 et 45),
- dégager le tube de liaison (41).

La partie hydraulique de la pompe est composée de 2 sous-ensembles :

- la partie supérieure (sous ensemble aspiration à soufflet : A) ➔

- la partie inférieure (sous ensemble produit : B)

La maintenance la plus courante concerne cette partie. ➔

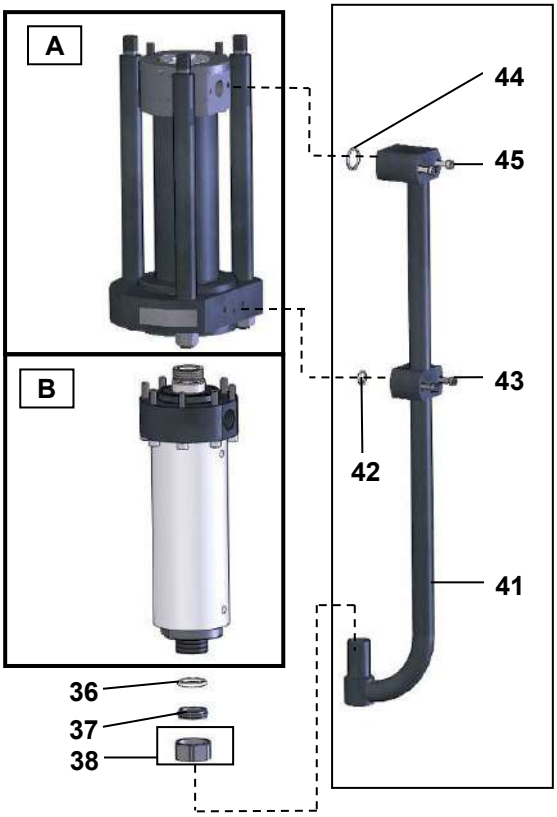

Des protecteurs (capot moteur,, protecteur d'accouplement , carters,…) sont mis en place pour une utilisation sûre du matériel.
Le fabricant ne peut être tenu pour responsable en cas de dommages corporels ainsi que des pannes et / ou endommagement du matériel résultant de la destruction, de l'occultation ou du retrait total ou partiel des protecteurs.

DEMONTAGE / REMONTAGE DES SOUS-ENSEMBLES DE LA PARTIE PRODUIT (B)

Nota : Le clapet d'aspiration, le cylindre, le clapet de refoulement et le joint GT inférieur se démontent et se changent sans avoir besoin de désaccoupler la partie produit (B) de la partie aspiration (A).

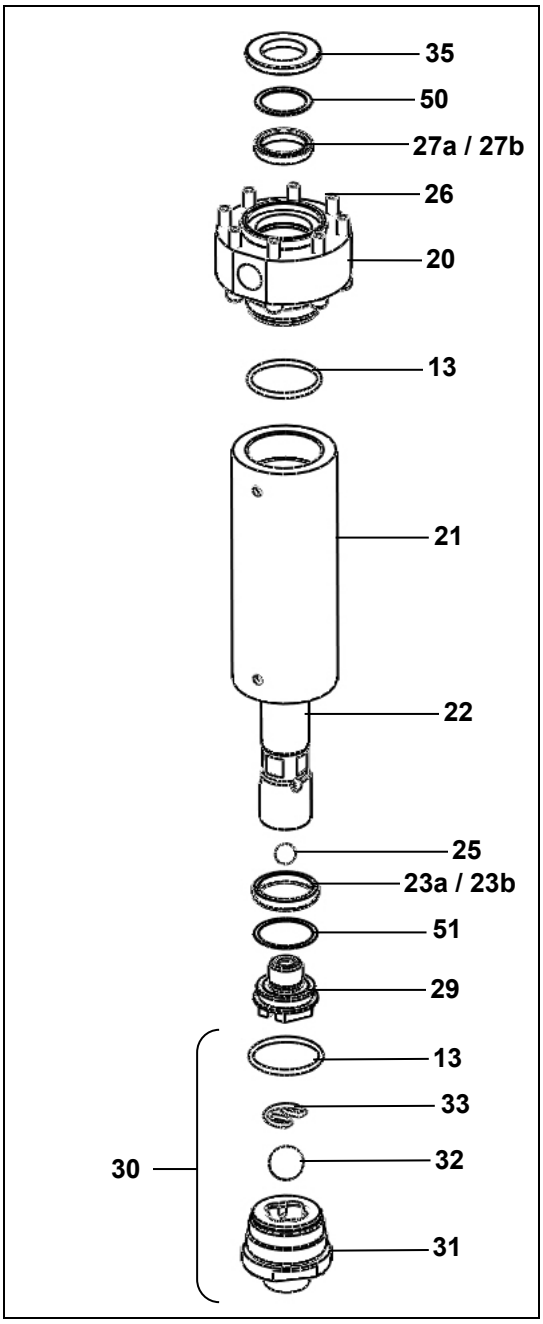

- **CLAPET D'ASPIRATION (30)**

  Démontage

  Dévisser le clapet d'aspiration (30).

  Nota : Si le cylindre (21) reste solidaire du clapet d'aspiration, dévisser l'ensemble, puis maintenir le cylindre (21) à l'aide d'une broche passée dans les trous du cylindre prévus à cet effet.

  La bille (32) tient sur le corps du clapet (31) à l'aide du jonc circulaire (33).

  Nettoyer les pièces avec le produit de nettoyage approprié.

  Remontage

  Remonter la bille (32) et le jonc (33) sur le corps du clapet d'aspiration (31).

  Changer le joint (13). Le graisser.

  ⚠ Mettre de la graisse sur le filetage du corps de clapet.

  Remonter l'ensemble clapet (30) sur le cylindre (21).

- **CYLINDRE (21)**

  Le cylindre est percé d'un trou à chaque extrémité pour faciliter le démontage.

  En fonction de la pièce qui se dévisse en premier, passer une broche dans l'un de ces trous pour dévisser l'autre partie.

  Au remontage, changer les 2 joints (13). Les graisser.

  ⚠ Mettre de la graisse à l'intérieur du cylindre (graisse, type A1) et sur les taraudages pour éviter d'abimer la garniture mobile (graisse, type A2) - (voir graisses dans § Instructions de montage).

- **CLAPET DE REFOULEMENT (29) ET GARNITURE MOBILE (23A/23B)**

Démontage

Dévisser le cylindre (21) et le tirer vers le bas.

Dévisser le clapet de refoulement (29) avec une clé plate n° 46 en maintenant le piston (22).

Extraire la bille (28) et la garniture mobile (joint, 23a/23b).

Nettoyer les pièces.

Remontage

Monter un joint neuf (23a/23b). Le graisser.

➢ **Respecter le sens de montage du joint.**

Placer la bille (25) sur le clapet de refoulement (29).

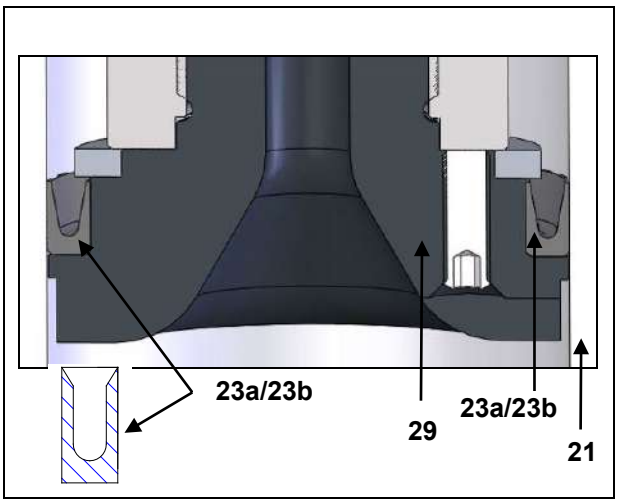

⚠ Mettre de la graisse sur le filetage du clapet de refoulement (29) (graisse, type A2).

Visser l'ensemble dans la partie inférieure du piston (22).

DEMONTAGE / REMONTAGE DES SOUS-ENSEMBLES DE LA PARTIE ASPIRATION (A)

Nota : Le démontage du joint d'étanchéité supérieur et du soufflet nécessite de désaccoupler la partie produit (B) de la partie aspiration (A).

PROCEDURE DE DESACCOUPLEMENT

Démonter le cylindre (21). Cela permet de visualiser le piston (22) de l'hydraulique.

➢ Il faut positionner le piston vers le bas. ⚠ Pour cela, mettre une pression d'air (0,2 à 0,5 bar) sur le moteur pour faire descendre le piston (22). Lorsque le piston atteint le point le plus bas, fermer la vanne d'arrivée d'air pour empêcher le piston de remonter.

Enlever les 3 écrous (11), les rondelles (12).

Tirer la bride d'aspiration (1) vers le bas, jusqu'à ce que l'on aperçoive la jupe (6).

Nota: Le cylindre (2) doit rester assembler avec le palier d'aspiration (3).

Dévisser légèrement les 3 vis (9) pour donner du jeu dans la rotation possible du soufflet (5).

Dévisser complètement la jupe (6) (outil : clé plate de 41mm).

Nota : il est possible de démonter un des 3 tirants (7) de la pompe pour accéder, plus facilement, à la jupe.

Faire glisser vers le haut l'ensemble jupe-soufflet pour dégager les plats de la tige moteur (40M).

⚠ **attention : la jupe doit rester visible.**

A l'aide de 2 clés, désolidariser le piston (22) de la tige moteur (40M) en utilisant les plats dégagés de la tige moteur et ceux de la base du piston.

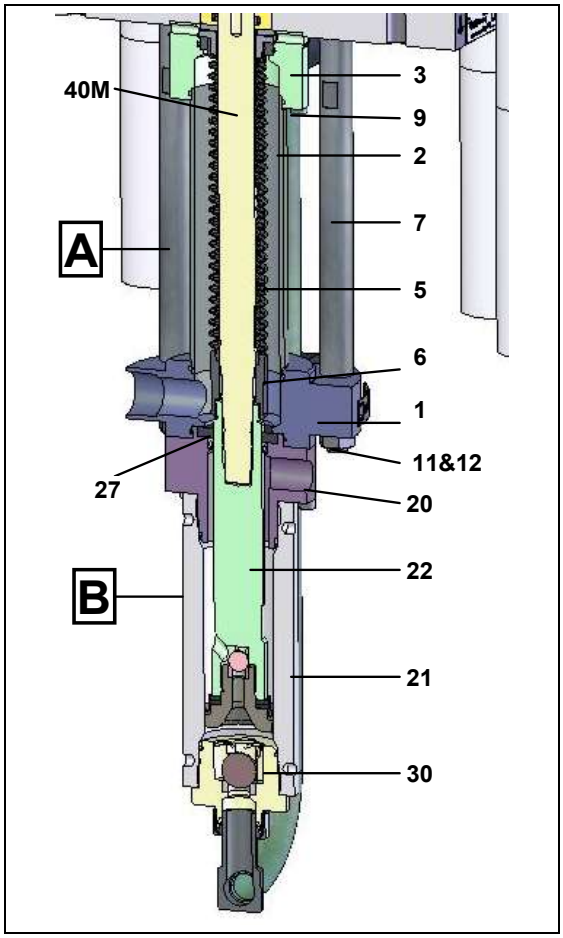

PROCEDURE DE REACCOUPLEMENT

⚠ Changer tous les joints (8 et 24) et les graisser.

Nettoyer le filetage de la tige du moteur (40M) et le taraudage du piston (22) de la pompe.

Faire descendre la tige moteur (cf § précédent).

⚠ **Mettre un peu de colle sur le filetage de la tige moteur (Loctite 222).**

Présenter l'ensemble piston hydraulique-bride de refoulement.

Visser la tige du moteur dans le piston de l'hydraulique. Bloquer l'ensemble.

⚠ **Mettre un peu de colle sur le filetage du piston de l'hydraulique (Loctite 5772).**

➢ **Tirer la jupe (6) vers le bas, puis la visser sur le piston de l'hydraulique (22).**
(outil : clé plate de 41mm).

Détail du montage de la jupe (6) sur le piston (22)

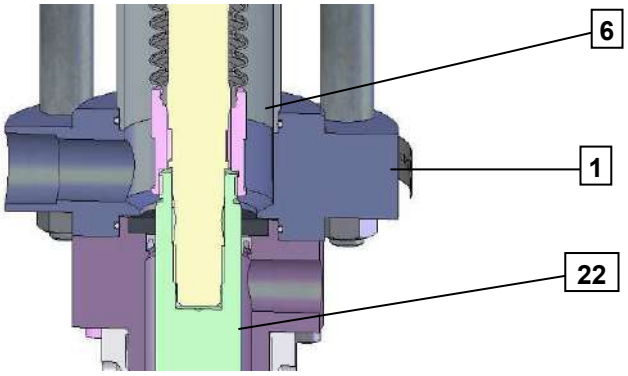

Remonter le tirant (7) s'il a été retiré au démontage.

Replacer la bride d'aspiration (1).

Resserer les 3 vis (9).

Placer les 3 rondelles et resserrer les écrous (11).

Remonter toute la partie basse de la pompe comme expliquée précedemment (cylindre, tube d'aspiration,…).

▪ JOINT D'ETANCHEITE SUPERIEURE (27A/27B)

Démontage

Dévisser les 8 vis (26)

Désaccoupler la partie produit (A) de la partie aspiration (B).

Enlever la bague supérieure (35).

Extraire le joint (27a/27b) en tirant la bride de refoulement (20) vers le bas.

Oter les joints toriques (8 et 24) qui se trouvent sur la bride d'aspiration.

Remontage

⚠ Monter le nouveau joint (27a/27b) dans la bride de refoulement (20) après l'avoir graissé.

➢ **Respecter le sens de montage du joint (27a/27b).**

VUE DE DETAIL

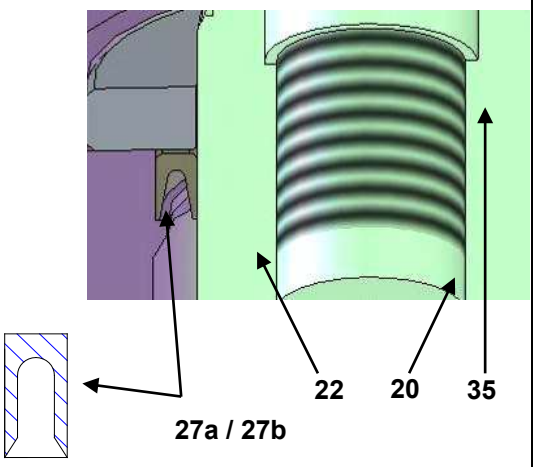

Positionner l'extrémité supérieure du piston (22) dans le cône de la flamme (outillage de forme conique livré avec la pompe - dessin ci-contre).

⚠ Mettre de la graisse sur la flamme.

Graisser le piston.

Introduire l'ensemble flamme-piston dans la bride de refoulement (20), de bas vers le haut.

Pousser l'ensemble à travers le joint (la flamme évite d'abîmer le joint au montage du piston).

Retirer la flamme quand elle se trouve au-dessus de la bride (20).

Monter la bague supérieure (35).

Changer le joint (8) et visser les 8 vis (26).

Réaccouppler la partie produit (B) avec la partie aspiration (A).

- **SOUFFLET**

Cette opération doit être réalisée après le désaccouplement de la partie inférieure et de la partie supérieure de l'hydraulique et du démontage du joint d'étanchéité supérieur.

A l'établi, préparer un ensemble : piston hydraulique-bride de refoulement en suivant la procédure de changement du joint d'étanchéité supérieur (27a/27b).

Démontage

Extraire le cylindre (2) du palier (3).

Désolidariser le palier d'aspiration (3) du moteur en dévissant les vis (9).

Faire glisser, puis déposer l'ensemble soufflet-jupe-bride.

Démonter la bride soufflet (4) pour libérer la partie haute du soufflet.

Démonter la jupe (6).

Remontage

A l'établi, préparer un ensemble : soufflet-jupe-bride. Pour cela :

- Monter le nouveau soufflet (5) dans la bride soufflet (4).
- Changer le joint (13).

⚠ Graisser le joint (13) et la bride (4) (graisse, type A1).

- Introduire l'ensemble dans le palier (3).
- Monter le soufflet en force dans la jupe (6).
- Monter la bride soufflet supérieure (14).

Faire glisser l'ensemble soufflet-jupe-bride ainsi constitué autour de la tige moteur.

L'orienter et le fixer sur l'embase moteur en vissant légèrement les 3 vis (9).

Nota : il est possible de démonter un des 3 tirants (7) de la pompe pour faciliter le remontage.

Réaccoupler la partie produit (B) avec la partie aspiration (A).

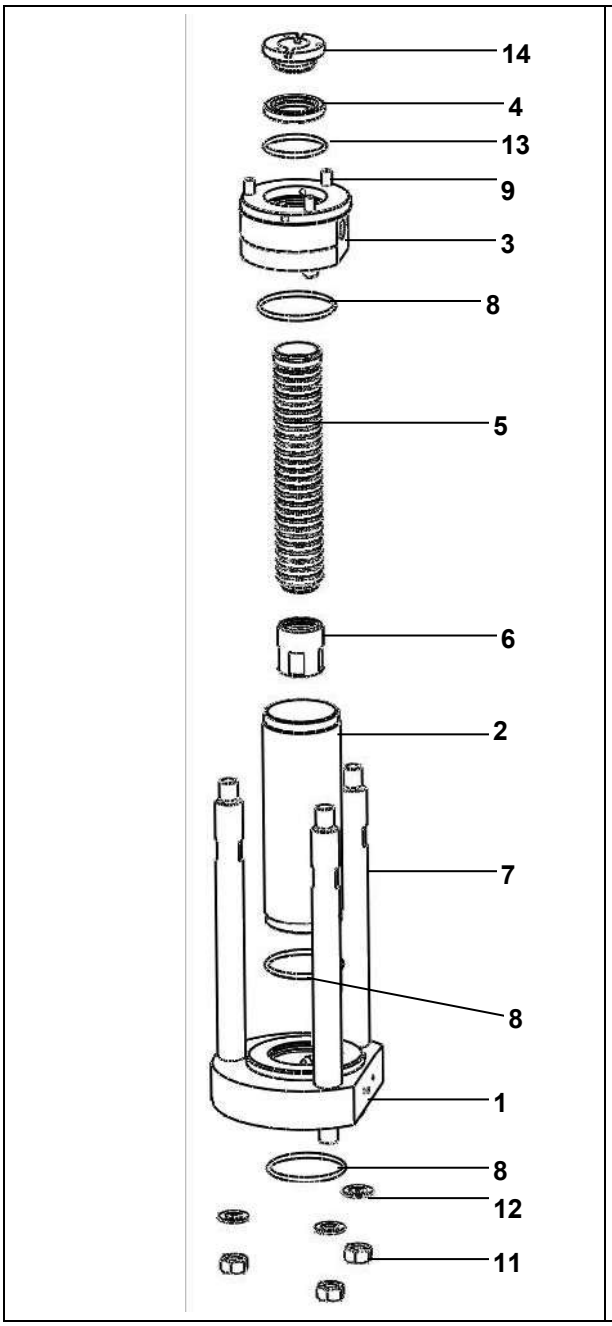

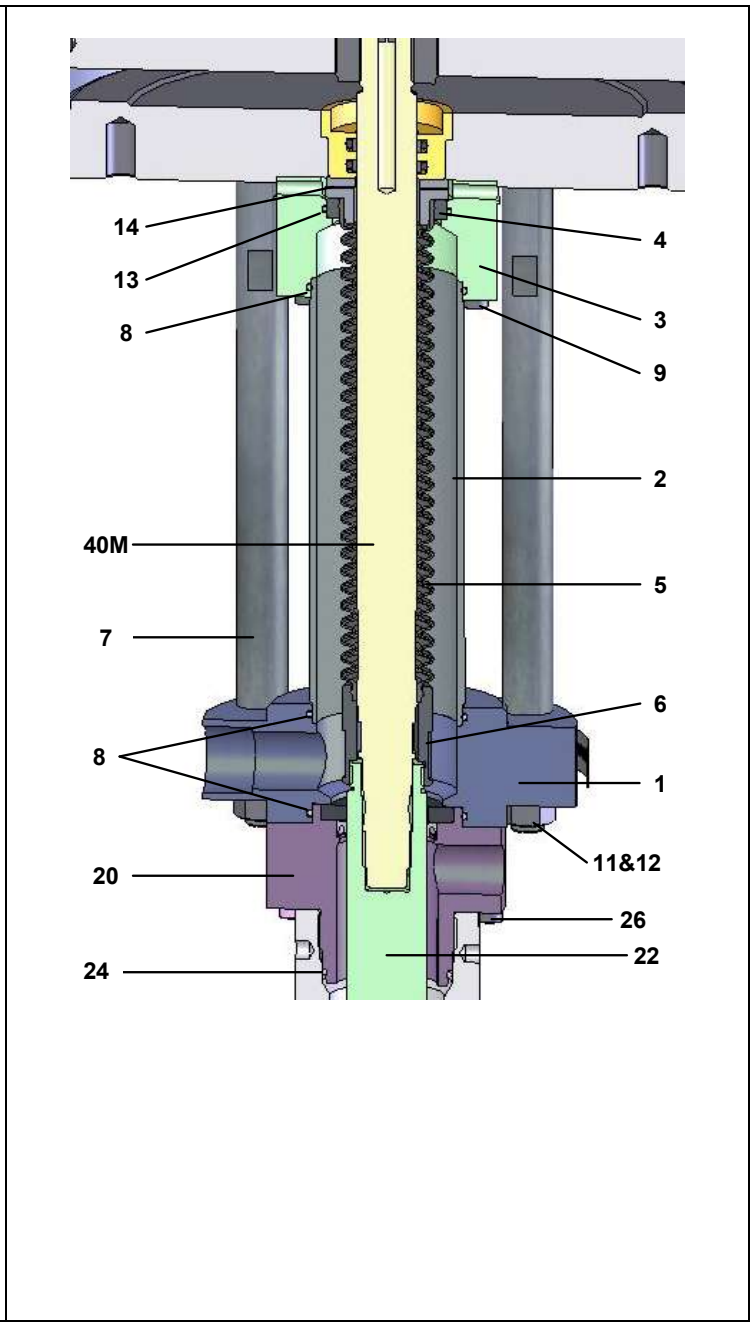

■ INVERSEUR MOTEUR (VOIR DOC. 573.087.040)

Des protecteurs (capot moteur,, protecteur d'accouplement , carters,…) sont mis en place pour une utilisation sûre du matériel.
Le fabricant ne peut être tenu pour responsable en cas de dommages corporels ainsi que des pannes et / ou endommagement du matériel résultant de la destruction, de l'occultation ou du retrait total ou partiel des protecteurs.

Démonter la cloche (6 ou 31) en enlevant l'écrou (4 ou 33).

Désolidariser l'attache ressort (14 ou 27) du levier du bloc inverseur (9 ou 10).

Dévisser le bloc inverseur par les vis (11 ou 28).

Remonter le nouvel inverseur en effectuant les opérations en sens inverse.

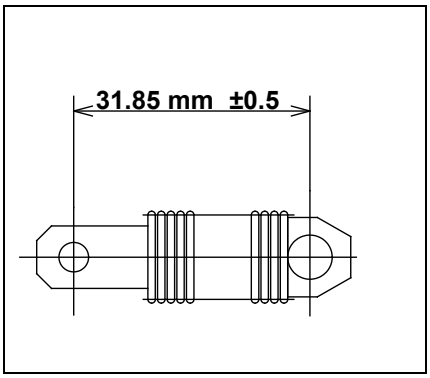

➲ **ATTENTION :**

Cote de montage du ressort inverseur "LIBRE"
Vissage des 2 attaches réparti.

Avant chaque remontage :

- **Nettoyer les pièces avec le solvant de nettoyage approprié.**
- **Monter des joints neufs, après les avoir graissés avec de la graisse PTFE.**
- **Mettre de la graisse sur le piston et à l'intérieur du cylindre , pour ne pas abimer les joints**
- **Monter des pièces neuves, si nécessaire.**

■ DEGRES D'USURE

Les pièces en contact avec le produit sont amenées à s'user au fil du temps. Cela dépend bien entendu des cadences et du nombre d'heures d'emploi de la pompe mais également du produit qui sera pompé.

Dans des conditions normales d'emploi et d'entretien, avec des produits normalement chargés, ne présentant pas de corps étrangers ou chimiquement agressifs, on peut estimer une durée de vie moyenne de :

- **1 million de coups pour les joints d'étanchéité.**
- **10 millions de coups pour le soufflet.**

INSTRUCTIONS DE MONTAGE

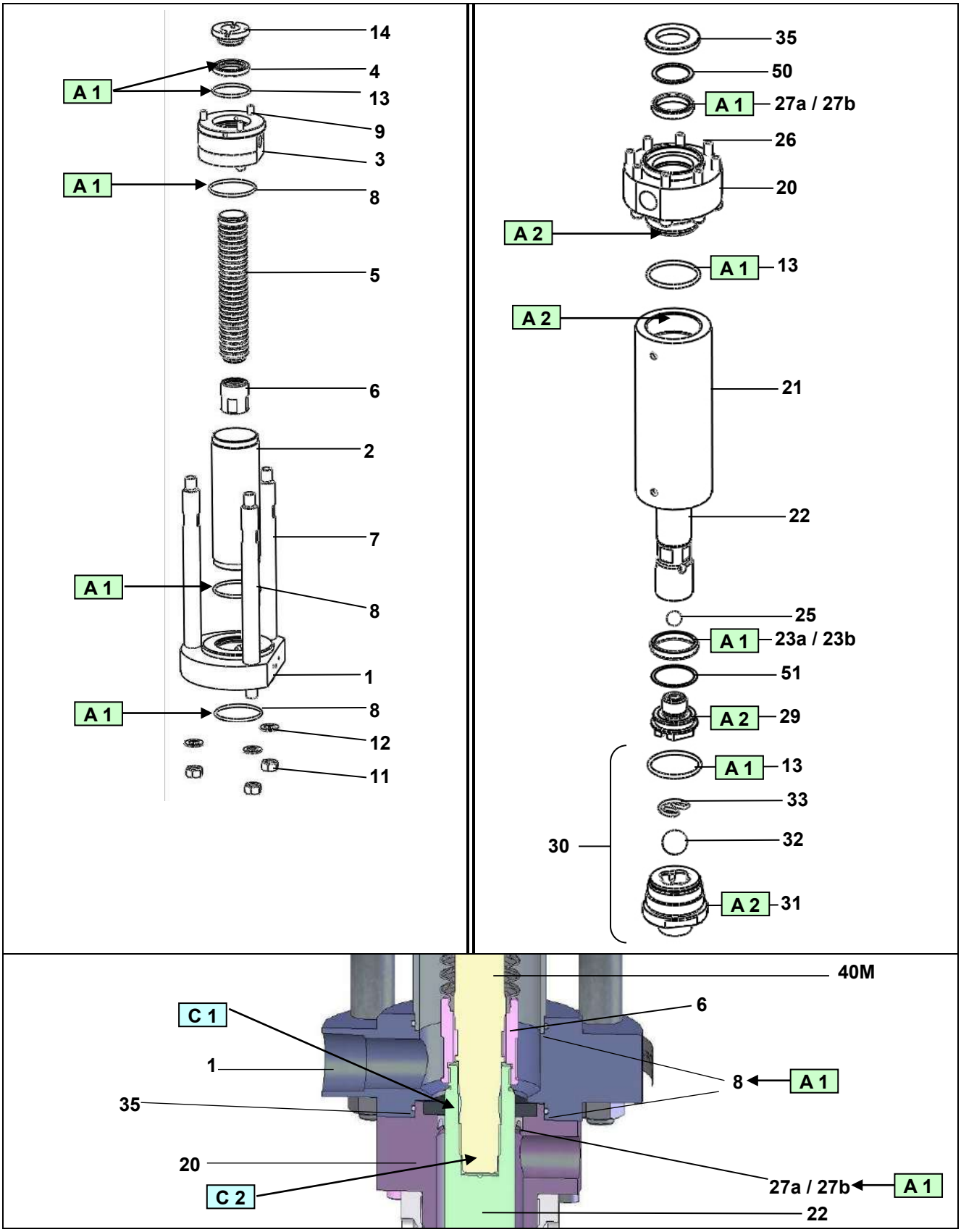

Repère	Instruction	Désignation	Référence
A 1	Graisse PTFE	Tube de graisse PTFE (10 ml)	560.440.101
A 2	Graisse anti-seize	Boîte de graisse (450 g)	560.420.005
C 1	Colle Anaérobie Tube étanche	Loctite 5772 (50 ml)	554.180.015
C 2	Colle Anaérobie frein filet faible	Loctite 222 (50 ml)	554.180.010

SAMES KREMLIN

Doc. 573.410.050 Date/Datum/Fecha : 03/08/22 Annule/Cancels/ Ersetzt/Anula : 30/11/08	**Modif. / Änderung :** 40.130F2 → 40F260 (Page / Seite / Página 2) Ind. / Pos. 16	**Pièces de rechange** **Spare parts list** **Ersatzteilliste** **Piezas de repuesto**

POMPE FLOWMAX® AIRLESS®, modèle 40F260	**FLOWMAX® AIRLESS PUMP, model 40F260**
FLOWMAX® AIRLESS PUMPE, Modell 40F260	**BOMBA FLOWMAX® AIRLESS, tipo 40F260**

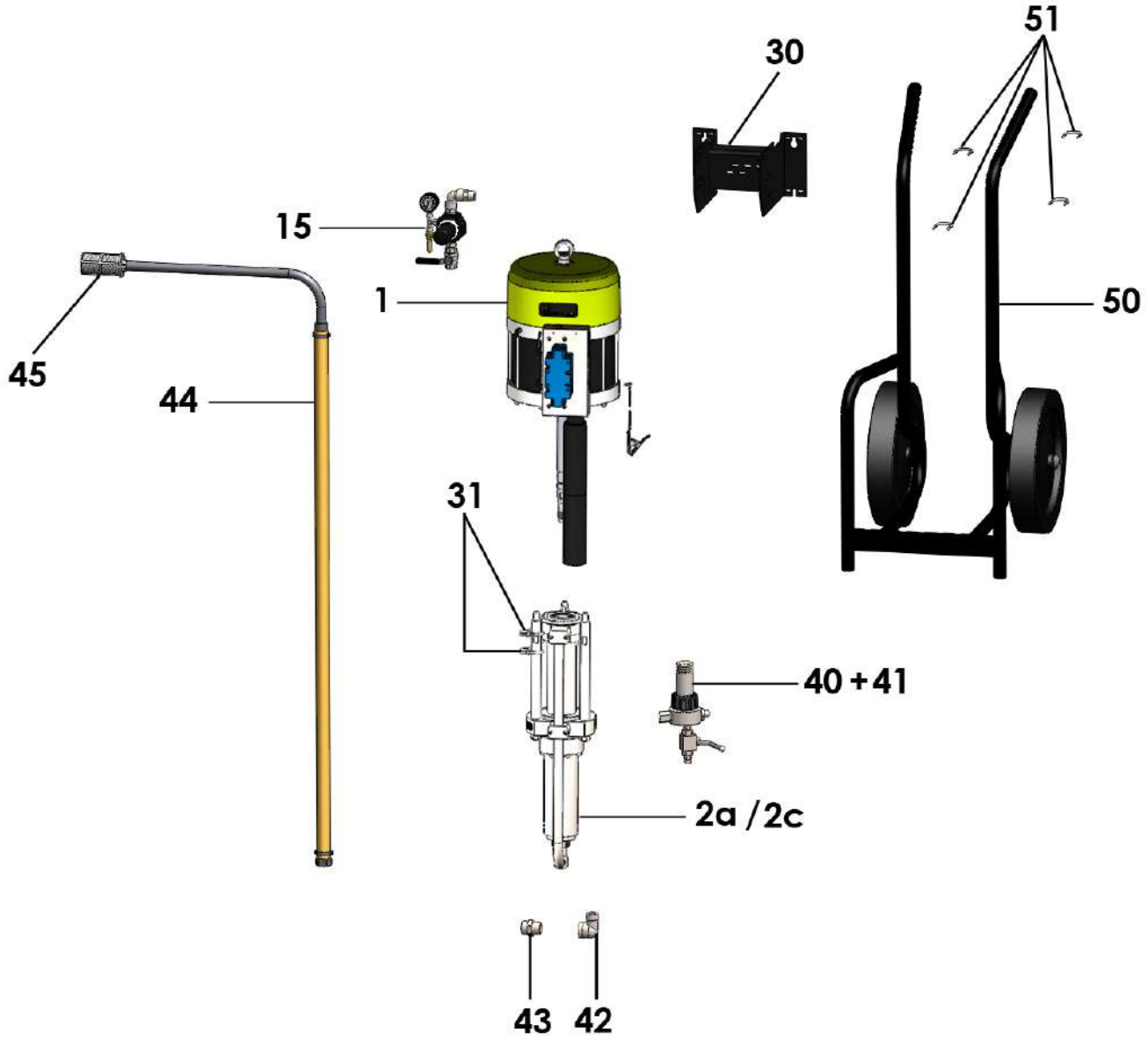

POMPE MURALE, modèle 40F260 avec joints GT	**WALL MOUNTED PUMP, model 40F260 with GT seals**	**#**
WANDANLAGE, Modell 40F260 mit GT Dichtung	**BOMBA MURAL, tipo 40F260 con juntas GT**	**151.871.500**

POMPE MURALE, modèle 40F260 avec joints PU	**WALL MOUNTED PUMP, model 40F260 with PU seals**	**#**
WANDANLAGE, Modell 40F260 mit PU Dichtung	**BOMBA MURAL, tipo 40F260 con juntas PU**	**NC / NS**

Pièces communes - Common parts - Gleiche Teile - Partes comunes

Ind	#	Désignation	Description	Bezeichnung	Denominación	Qté
-	**NC / NS**	**Pompe 40F260 nue**	**Bare pump, model 40F260**	**Pumpe 40F260 nackt**	**Bomba sola, tipo 40F260**	**1**
*1	146 280 200	▪ Moteur 5000.4_2 (voir Doc. 573.411.050)	▪ Air motor, model 5000.4_2 (refer to Doc. 573.411.050)	▪ Luftmotor, 5000.4_2 (siehe Dok. 573.411.050)	▪ Motor, tipo 5000.4_2 (consultar Doc. 573.411.050)	1
15	-	Equipement d'air (voir page 5)	Air supply equipment (refer to page 5)	Luftausrüstung (siehe Seite 5)	Equipo de aire (consultar página 5)	1
30	051 341 206	Support de pompe	Pump bracket	Wandhalterung	Soporte de bomba	1
31	NC / NS	Etrier avec rondelles et écrous	U-bolt with washers and nuts	Schelle mit Scheiben und Muttern	Tirante con arandelas y tuercas	3

Pièces spécifiques - Specific parts - Spezifische Teile - Partes específicas

Mod. 40F260 avec joints GT / with GT seals / mit GT Dichtung / con juntas GT

Ind	#	Désignation	Description	Bezeichnung	Denominación	Qté
*2a	NC / NS	▪ Hydraulique F260 inox (voir Doc. 573.409.050)	▪ Fluid section, model F260 (stainless steel) (refer to Doc. 573.409.050)	▪ Hydraulikteil, F260 Edelstahl (siehe Dok. 573.409.050)	▪ Hidráulica, tipo F260 de inox (consultar Doc. 573.409.050)	1

Mod. 40F260 avec joints PU / with PU seals / mit PU Dichtung / con juntas PU

Ind	#	Désignation	Description	Bezeichnung	Denominación	Qté
*2c	NC / NS	▪ Hydraulique F260 inox avec cartouche PU (voir Doc. 573.409.050)	▪ Fluid section, model F260 (stainless steel) with PU cartridge (refer to Doc. 573.409.050)	▪ Hydraulikteil, F260 Edelstahl mit PU Packung (siehe Dok. 573.409.050)	▪ Hidráulica, tipo F260 de inox con cartucho PU (consultar Doc. 573.409.050)	1

POMPE MURALE, modèle 40F260 avec joints GT avec canne d'aspiration et filtre	**WALL MOUNTED PUMP, model 40F260 with GT seals with suction rod and filter**	**#**
WANDANLAGE, Modell 40F260 mit GT Dichtung mit Saugschlauch und Filter	**BOMBA MURAL, tipo 40F260 con juntas GT con caña de aspiración y filtro**	**151.871.600**

Ind	#	Désignation	Description	Bezeichnung	Denominación	Qté
*-	151 871 500	Pompe murale sans canne d'aspiration	Wall mounted pump without suction rod	Wandanlage ohne Saugschlauch	Bomba mural sin caña de aspiración	1
40	155 581 400	Filtre 3/4 équipé (voir Doc. 573.327.050)	Filter, model 3/4 equipped (refer to Doc. 573.327.050)	Ausgerüsteter Filter, Modell 3/4 (siehe Dok. 573.327.050)	Filtro, tipo 3/4 equipado (consultar Doc. 573.327.050)	1
*41	000 161 112	▪ Tamis n° 12 (280 µ)	▪ Screen n° 12 (280 µ)	▪ Sieb Nr 12 (280 µ)	▪ Tamiz n° 12 (280 µ)	1
42	905 210 404	Coude MF 1" inox	Elbow, model MF 1", stainless steel	Winkelnippel, Edelstahl AG 1" - IG 1"	Codo, tipo MH 1" de inox	1
43	050 102 449	Raccord inox MM 1" - 38 x 150	Fitting, model double male, 1" - 38 x 150 (stainless steel)	Doppelnippel, Edelstahl AG 1" - M 38 x 1,50 AG	Racor de inox, tipo MM 1" - 38 x 150	1
44	049 597 100	Canne d'aspiration inox (∅ 25) avec crépine	Suction rod (stainless steel) with strainer	Saugschlauch mit Siebkorb (Rohr in ES)	Caña de aspiración (inox) con piña	1
*45	149 591 400	▪ Crépine avec manchon	▪ Strainer with sleeve	▪ Siebkorb mit Buchse	▪ Piña con manguito	1

POMPE MURALE, modèle 40F260 avec joints GT sans canne d'aspiration avec filtre	**WALL MOUNTED PUMP, model 40F260 with GT seals without suction rod with filter**	**#**
WANDANLAGE, Modell 40F260 mit GT Dichtung ohne Saugschlauch mit Filter	**BOMBA MURAL, tipo 40F260 con juntas GT sin caña de aspiración con filtro**	**151.871.800**

POMPE MURALE, modèle 40F260 avec joints PU sans canne d'aspiration avec filtre	**WALL MOUNTED PUMP, model 40F260 with PU seals without suction rod with filter**	**#**
WANDANLAGE, Modell 40F260 mit PU Dichtung ohne Saugschlauch mit Filter	**BOMBA MURAL, tipo 40F260 con juntas PU sin caña de aspiración con filtro**	**151.871.660**

Pièces communes - Common parts - Gleiche Teile - Partes comunes

Ind	#	Désignation	Description	Bezeichnung	Denominación	Qté
40	155 581 400	Filtre 3/4 équipé (voir Doc. 573.327.050)	Filter, model 3/4 equipped (refer to Doc. 573.327.050)	Ausgerüsteter Filter, Modell 3/4 (siehe Dok. 573.327.050)	Filtro, tipo 3/4 equipado (consultar Doc. 573.327.050)	1
*41	000 161 112	▪ Tamis n° 12 (280 µ)	▪ Screen n° 12 (280 µ)	▪ Sieb Nr 12 (280 µ)	▪ Tamiz n° 12 (280 µ)	1
43	050 102 449	Raccord inox MM 1" - 38 x 150	Fitting, model double male, 1" - 38 x 150 (SS)	Doppelnippel, Edelstahl AG 1" - M 38 x 1,50	Racor de inox, tipo MM 1" - 38 x 150	1

Pièces spécifiques - Specific parts - Spezifische Teile - Partes específicas

Mod. 40F260 avec joints GT / with GT seals / mit GT Dichtung / con juntas GT

Ind	#	Désignation	Description	Bezeichnung	Denominación	Qté
-	151 871 800	Pompe murale sans canne d'aspiration	Wall mounted pump without suction rod	Wandanlage ohne Saugschlauch	Bomba mural sin caña de aspiración	1

Mod. 40F260 avec joints PU / with PU seals / mit PU Dichtung / con juntas PU

Ind	#	Désignation	Description	Bezeichnung	Denominación	Qté
*-	NC / NS	Pompe murale sans canne d'aspiration	Wall mounted pump without suction rod	Wandanlage ohne Saugschlauch	Bomba mural sin caña de aspiración	1

POMPE SUR CHARIOT, modèle 40F260	**CART MOUNTED PUMP, model 40F260**	**#**
PUMPE 40F260 FAHRBAR	**BOMBA 40F260 SOBRE CARRETILLA**	**151.871.700**

Ind	#	Désignation	Description	Bezeichnung	Denominación	Qté
-	151 871 600	Pompe murale avec canne d'aspiration et filtre	Wall mounted pump with suction rod and filter	Wandanlage mit Saugschlauch und Filter	Bomba mural con caña de aspiración y filtro	1
50	051 231 000	Chariot	Cart	Fahrgestell	Carretilla	1
*51	151 730 114	Pochette 2 étriers, 4 rondelles, 4 écrous	Pack of 2 u-bolts, 4 washers, 4 nuts	Satz mit 2 Schellen, 4 Scheiben, 4 Muttern	Bolsa de 2 tirantes, 4 arandelas, 4 tuercas	2

EQUIPEMENT D'AIR (ind. 15)	AIR SUPPLY EQUIPMENT (ind. 15)
LUFTAUSRÜSTUNG (Pos. 15)	EQUIPO DE AIRE (índ. 15)

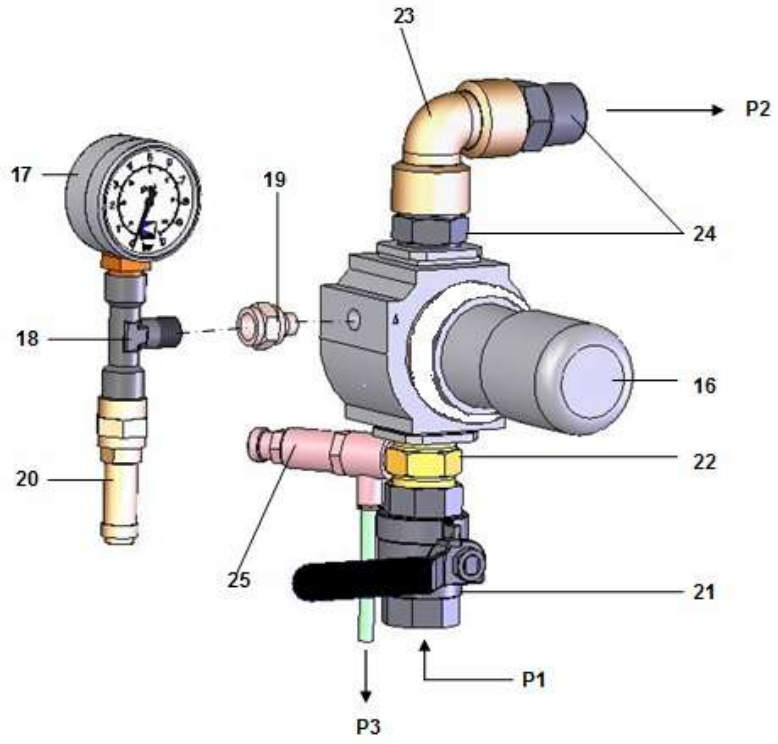

Ind	#	Désignation	Description	Bezeichnung	Denominación	Qté
*16	016 480 000	Détendeur d'air 3/4 0 - 10 bar (volant phosphore)	Air regulator, model 3/4 0 - 10 bar / 0 - 145 psi (phosphorous knob)	Druckminderer, 3/4 0 - 10 bar (phosphor Stellglocke)	Manorreductor, tipo 3/4 0 - 10 bar (pomo fósforo)	1
*17	910 011 402	Manomètre 0 - 10 bar	Gauge, model 0 - 10 bar / 0 - 145 psi	Manometer, 0 - 10 bar	Manómetro, tipo 0 - 10 bar	1
18	552 441	Té 1/4"	Tee, model 1/4"	T-Stück, 1/4"	Té, tipo 1/4"	1
19	552 491	Raccord F 1/4" - M 1/8"	Fitting, model F 1/4" - M 1/8"	Nippel, IG 1/4" - AG 1/8"	Racor, tipo H 1/4" - M 1/8"	1
20	903 080 401	Soupape de décharge	Discharge-valve	Sicherheitsventil	Válvula de seguridad	1
21	903 090 208	Robinet F 3/4	Valve, F 3/4	Absperrhahn, IG 3/4	Grifo, tipo H 3/4	1
22	051 870 151	Raccord MM 3/4 BSP avec piquage	Fitting, model double male, 3/4 BSP	Doppelnippel AG 3/4 BSP	Racor, tipo MM 3/4 BSP	1
23	552 429	Coude FF 3/4"	Elbow, model FF 3/4"	Winkelnippel IG 3/4"	Codo, tipo HH 3/4"	1
24	050 102 215	Raccord MM 3/4 BSP	Fitting, model double male, 3/4 BSP	Doppelnippel AG 3/4 BSP	Racor, tipo MM 3/4 BSP	2
25	903 130 508	Régulateur de pression	Pressure air regulator	Druckreduzierventil	Regulador de presión	1

* Pièces de maintenance préconisées.
* Preceding the index number denotes a suggested spare part.
* Bezeichnete Teile sind empfohlene Ersatzteile.
* Piezas de mantenimiento preventivas.

N C : Non commercialisé.
N S : Denotes parts are not serviceable.
N S : Bezeichnete Teile gibt es nicht einzeln, sondern nur komplett .
N S : no suministrado.

Réglage / Adjustment / Einstellung / Ajuste

P1 = 6 bar max. / 87 psi max.
(arrivée air général / main air inlet / Hauptluft Eingang / llegada aire general)

P2 = 1 → 5,5 bar / 14.5 → 80 psi
(air de puissance / power air / Arbeitsluft / aire de potencia)

P3 = 4 bar max. / 58 psi max.
(air de pilotage / pilot air / Steuerluft / aire de pilotaje)

Le régulateur (25) est préréglé en usine pour délivrer une pression de 4 bar max.

The regulator (25) is preset in the factory to give a maximum pressure of 4 bar / 58 psi.

Der Druckregler (25) ist werksseitig auf einen maximalen Steuerluftdruck von 4 bar eingestellt.

El regulador (25) se regla en la fábrica para suministrar una presión máxima de 4 bar.

ACCESSOIRES - ACCESSORIES - ZUBEHÖR - ACCESORIOS

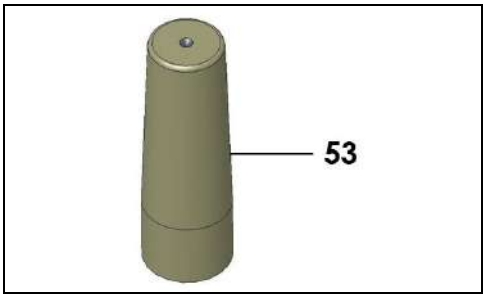

Ind	#	Désignation	Description	Bezeichnung	Denominación	Qté
53	051 881 459	Flamme : outillage pour montage garniture	Piston rod starter tool	Konus zur Montage der Packung	Herramienta para montar guarnición	1

Doc. 573.411.050 Date/Datum/Fecha : 18/12/18 Annule/Cancels/ Ersetzt/Anula : 18/08/16	**Modif. / Änderung :** # 044 630 400 → NC (ind. 10a / Pos. 10a) + # 144 630 720 (ind. 10b / Pos. 10b)	**Pièces de rechange** **Spare parts list** **Ersatzteilliste** **Piezas de repuesto**

MOTEUR A AIR, modèle 5000-4_2	**AIR MOTOR, model 5000-4_2**	**#**
LUFTMOTOR, Modell 5000-4_2	**MOTOR DE AIRE, tipo 5000-4_2**	**146.280.200**

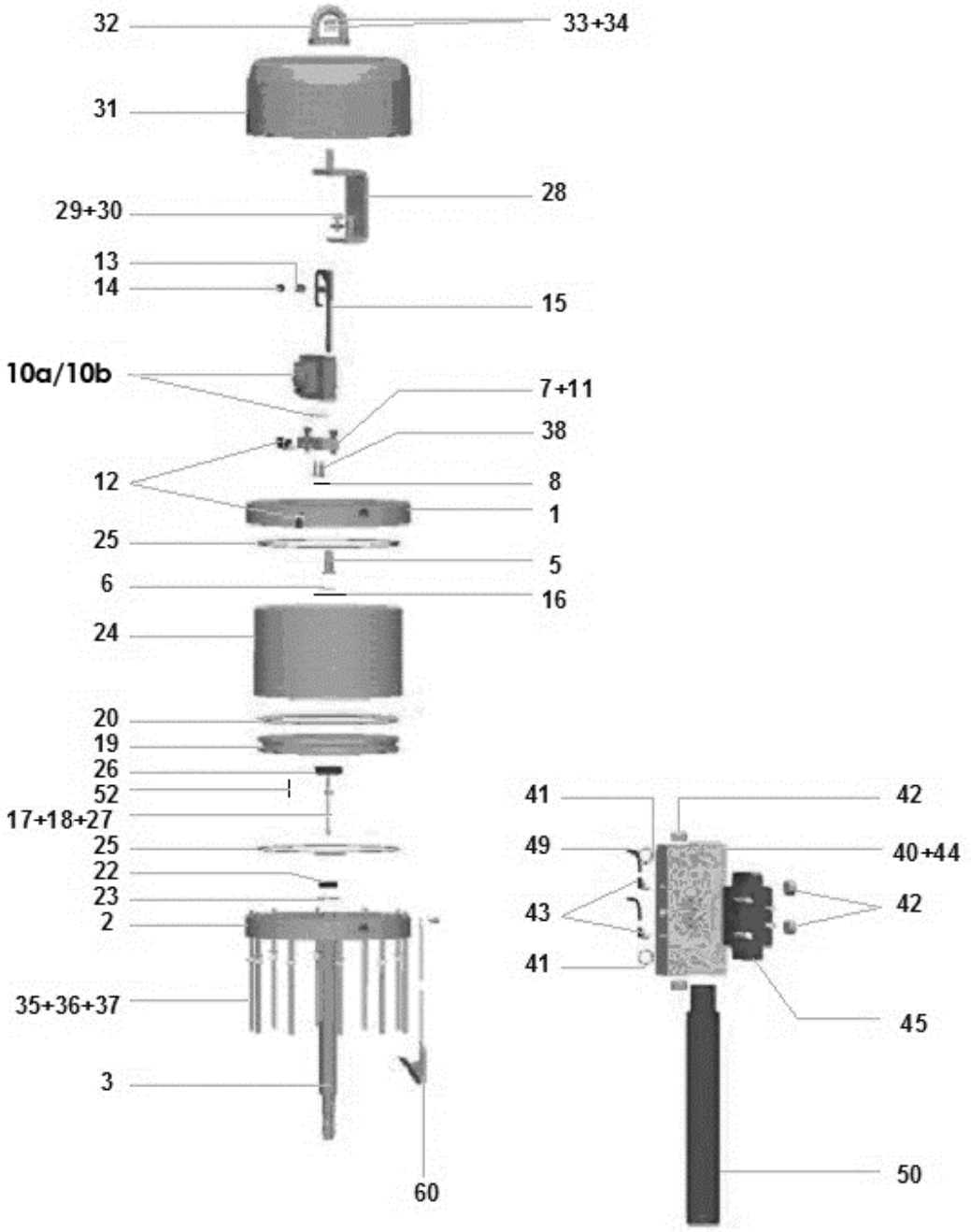

Ind	#	Désignation	Description	Bezeichnung	Denominación	Qté
1	NC / NS	Fond supérieur	Support, upper	Oberer Zylinderflansch	Fondo superior	1
2	NC / NS	Fond inférieur avec bague de guidage	Lower support with bushing guide	Unterer Zylinderflansch mit Führungsbuchse	Fondo inferior con anillo guía	1
3	046 280 202	Tige d'accouplement	Coupling rod	Kupplungsstange	Eje de acoplamiento	1
5	044 570 106	Bague de guidage	Bushing guide	Fûhrungsbuchse	Anillo guía	1
6	144 579 923	Bague R 8 bis (x 10)	Ring, R 8 bis (x 10)	O Ring, R 8 bis (10 St.)	Anillo R 8 bis (x 10)	1
7	046 271 002	Embase du bloc inverseur	Base, reversing-block	Grundplatte, Umsteuerblock	Base bloque inversor	1
8	109 420 257	Bague O Ring (x 10)	O Ring (x 10)	O Ring (10 St.)	Anillo O Ring (x 10)	3
10a	NC / NS	Bloc inverseur (voir Doc. 573.087.040)	Reversing block (refer to Doc. 573.087.040)	Umsteuerblock (siehe Dok. 573.087.040)	Bloque inversor (consultar Doc. 573.087.040)	1
*10 b	144 630 720	Bloc inverseur droit avec deux roulements (voir Doc. 573.087.040)	Right reversing-block with two bearings (refer to Doc. 573.087.040)	Rechter Umsteuerblock mit zwei Lagerbuchsen (siehe Dok. 573.087.040)	Bloque inversor derecho con dos rodamientos (consultar Doc. 573.087.040)	1
11	930 151 446	Vis CHc M 8x35	Screw, model CHc M 8x35	Schraube M 8 x 35	Tornillo, tipo CHc M 8x35	2
12	905 120 905	Raccord coudé M 1/4 BSP - tuyau 4x6	Elbow, model M 1/4 BSP - hose 4x6	Winkel-Steckanschluss AG 1/4 BSP - Schlauch 4x6	Racor codo, tipo M 1/4 BSP - tubería 4x6	3
13	146 199 902	Ressort (x 10)	Spring (x 10)	Feder (10 St.)	Muelle (x 10)	1
14	044 570 131	Chape femelle	Linkage, female	Federhalterung	Unión hembra	1
15	044 570 900	Fourchette de commande	Fork assembly control	Umsteuerstange	Horquilla de mando equipada	1
16	902 202 002	Anneau de retenue ∅ 24	Retaining ring, model ∅ 24	Sicherungsring ∅ 24	Anillo truarc, tipo ∅ 24	1
17	046 180 003	Tige de pilotage	Rod, driving	Steuerstange	Eje de pilotaje	1
18	046 144 907	Ecrou	Nut	Mutter	Tuerca	1
*19	046 280 102	Piston moteur	Piston, air motor	Motorkolben	Pistón de motor	1
20	909 130 378	Joint de piston	Seal, piston	Kolbendichtung	Junta de pistón	1
22	046 280 106	Bague de frottement (x 2)	Seal ring (x 2)	Dichtring (2 St.)	Anillo de deslizamiento (x 2)	1
23	909 420 114	Joint	Seal	Dichtung	Junta	1
*24	046 280 007	Cylindre moteur	Cylinder, air motor	Luftzylinder	Cilindro de motor	1
25	909 420 293	Joint de cylindre	Seal, cylinder	Zylinderdichtung	Junta de cilindro	2
26	NC / NS	Ecrou inférieur	Lower nut	Untere Mutter	Tuerca inferior	1
27	044 570 107	Butée	Stop	Anschlag	Tope	1
28	NC / NS	Support de cloche	Cover support	Glockenhalterung	Soporte de campana	1
29	933 011 337	Vis CHc M 10x25	Screw, model CHc M 10x25	Schraube CHc M 10x25	Tornillo, tipo CHc M 10x25	2
30	963 040 021	Rondelle MN 10	Washer, model MN 10	Scheibe 10	Arandela, tipo MN 10	2
31	NC / NS	Cloche	Cover	Glocke	Campana	1
32	91 422	Anneau de levage	Ring, cover	Ringschraube	Anillo de transporte	1
33	953 010 023	Ecrou HM 12	Nut, model HM 12	Mutter HM 12	Tuerca, tipo HM 12	1
34	963 200 023	Rondelle	Washer	Scheibe	Arandela	1
35	044 710 007	Tirant moteur	Tie-rod, air motor	Stehbolzen	Tirante motor	10

Ind	#	Désignation	Description	Bezeichnung	Denominación	Qté
36	963 040 019	Rondelle MN 8	Washer, model MN 8	Scheibe MN 8	Arandela, tipo MN 8	10
37	953 010 019	Ecrou HM 8	Nut, model HM 8	Mutter HM 8	Tuerca, tipo HM 8	10
38	933 151 277	Vis CHc M 6x20	Screw, model CHc M 6x20	Schraube CHc M 6x20	Tornillo, tipo CHc M 6x20	2
40	NC / NS	Embase distributeur	Base, distributor	Grundplatte, Pneumatikventil	Base distribuidor	1
41	144 585 354	Joint d'embase (x 10)	Seal, base (x 10)	Dichtscheibe (x 10)	Junta de base (x 10)	2
42	906 333 105	Bouchon 3/4 BSP	Plug, model 3/4 BSP	Blindstopfen 3/4"	Tapón, tipo 3/4 BSP	4
43	905 120 905	Raccord coudé M 1/4 BSP - tuyau 4 x 6	Elbow, model M 1/4 BSP - hose 4 x 6	Winkelanschluss AG 1/4 BSP - Schlauch 4 x 6	Racor codo, tipoM 1/4 BSP - tubería 4 x 6	2
44	NC / NS	Vis CHc M 6 x 50	Screw, model CHc M 6 x 50	Schraube M 6 x 50	Tornillo, tipo CHc M 6 x 50	4
45	903 050 511	Distributeur ISO 5/2 - T3	Distributor, model ISO 5/2 - T3	5/2 Wege Pneumatikventil	Distribuidor, tipo ISO 5/2 - T3	1
49	NC / NS	Tuyau 4x6 (long. 0,5 m)	Hose 4x6 / 5/32" x 1/4" (0.5 m / 20" length)	Schlauch 4 x 6 (Länge: 0,5 m)	Tubería 4x6 (0,5 m de largo)	1
*50	046 250 015	Silencieux	Silencer	Schalldämpfer	Silenciador	1
52	932 173 145	Vis M 6 x 10	Screw, model M 6 x 10	Schraube, M 6 x 10	Tornillo, tipo M 6 x 10	1
60	901 180 024	Câble de mise à la terre (Lg. 5m) avec rondelle et vis	Cable ground (5 m / 197" length) with washer and screw	Erdungskabel (5 m) mit Scheibe und Schraube	Cable de puesta a tierra (5m de largo) con arandela y tornillo	1

Ind	#	Désignation	Description	Bezeichnung	Denominación	Qté
*	**146 280 991**	**Pochette de joints moteur (ind. 6, 8(x3), 13, 20, 22, 23, 25(x2), 41(x2) + pochette de joints inverseur)**	**Seal kit (air motor) (ind. 6, 8(x3), 13, 20, 22, 23, 25(x2), 41(x2) + package of seals, reversing-block)**	**Dichtungssatz Motor (Pos. 6, 8(x3), 13, 20, 25(x2), 41(x2), + Dichtungssatz Umsteuerblock)**	**Bolsa de juntas motor (índ. 6, 8(x3), 13, 20, 22, 23, 25(x2), 41(x2) + bolsa de juntas inversor)**	**1**
*	**146 280 996**	**Pochette de maintenance (ind. 5 + pochette de joints moteur + ind. 2, 4, 7, 8, 13 de l'inverseur)**	**Servicing kit (ind. 5 + seal kit (air motor) + ind. 2, 4, 7, 8, 13 of the reversing-block)**	**Reparatursatz (Pos. 5 + Dichtungssatz für Luftmotor + Pos. 2, 4, 7, 8, 13 für Umsteuerblock)**	**Bolsa de reparación (índ. 5 + bolsa de juntas motor + índ. 2, 4, 7, 8, 13 del inversor)**	**1**

* Pièces de maintenance préconisées.
* Preceding the index number denotes a suggested spare part.
* Bezeichnete Teile sind empfohlene Ersatzteile.
* Piezas de mantenimiento preventivas.

N C : Non commercialisé.
N S : Denotes parts are not serviceable.
N S : Bezeichnete Teile gibt es nicht einzeln, sondern nur komplett.
N S : no suministrado.

Nota : Les pompes dont le numéro de série est > à 17 K 1063 sont équipées du bloc inverseur # 144.630.720. Ne monter l'ind. 2 (bague de guidage du bloc inverseur) que si votre bloc comporte un R.
Nota : The pumps with serial number is > to 17 K 1063 are fitted with the reversing-block # 144.630.720. Install ind. 2 (guide ring of the reversing-block) only if your reversing-block has R.
Hinweis: Die Pumpen mit der Fertigungsnummer > bis 17 K 1063 sind mit dem Umsteuerblock # 144.630.720 bestückt. Die Pos. 2 (Führungsbuchse des Umsteuerblocks) nur am Umsteurblock mit R Markierung montieren.
Nota : Las bombas cuyo número de serie es > a 17 K 1063 tienen el bloque inversor # 144.630.720. Montar el índ. 2 (anillo guía del bloque inversor) sólo si su bloque tiene un R.

SAMES KREMLIN

Doc. 573.087.040 Date/Datum/Fecha : 11/05/17 Annule/Cancels/ Ersetzt/Anula : 03/06/14	**Modif. / Änderung :** Mise à jour / Update / Aktualisierung / Actualización + 144.630.720	**Pièces de rechange** **Spare parts list** **Ersatzteilliste** **Piezas de repuesto**

BLOC INVERSEUR	**REVERSING-BLOCK**	**#**
UMSTEUERBLOCK	**BLOQUE INVERSOR**	**NC / NS**

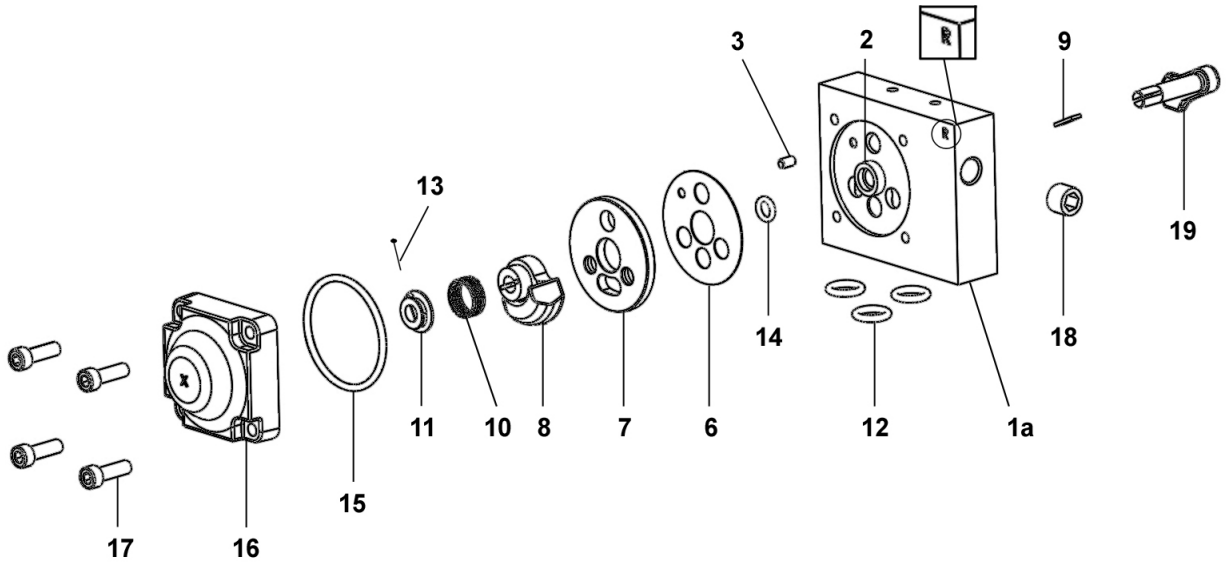

BLOC INVERSEUR DROIT AVEC DEUX ROULEMENTS	**RIGHT REVERSING-BLOCK WITH TWO BEARINGS**	**#**
RECHTER UMSTEUERBLOCK MIT ZWEI LAGERBUCHSEN	**BLOQUE INVERSOR DERECHO CON DOS RODAMIENTOS**	**144.630.720**

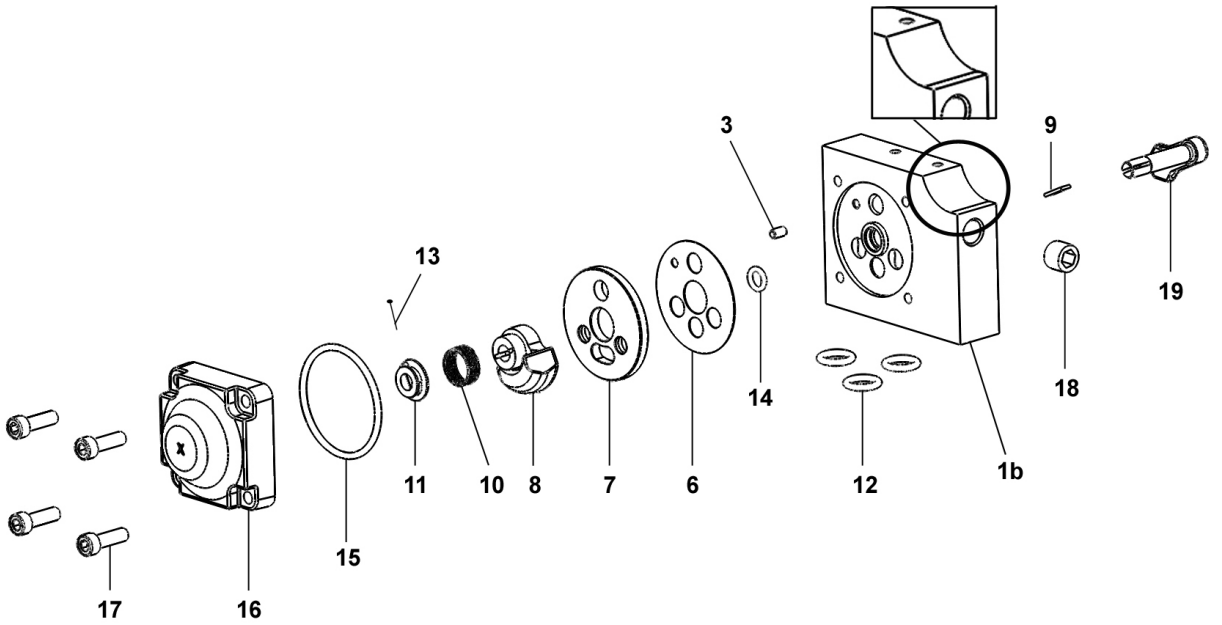

BLOC INVERSEUR	**REVERSING-BLOCK**	**#**
UMSTEUERBLOCK	**BLOQUE INVERSOR**	**NC / NS**

BLOC INVERSEUR DROIT AVEC DEUX ROULEMENTS	**RIGHT REVERSING-BLOCK WITH TWO BEARINGS**	**#**
RECHTER UMSTEUERBLOCK MIT ZWEI LAGERBUCHSEN	**BLOQUE INVERSOR DERECHO CON DOS RODAMIENTOS**	**144.630.720**

Pièces communes - Common parts - Gleiche Teile - Partes comunes

Ind	#	Désignation	Description	Bezeichnung	Denominación	Qté
*6	144 579 912	Joint de glace fixe (x 10)	Gasket seal (x 10)	Flachdichtung (10 x)	Junta de espejo fijo (x 10)	1
*7	046 170 508	Glace fixe	Base, fixed	Ventilplatte	Espejo fijo	1
*8	044 570 324	Glace mobile	Base, mobile	Ventilschieber	Espejo móvil	1
9	044 570 325	Clavette	Pin	Paßfeder (Keil)	Pasador	1
10	921 140 102	Ressort	Spring	Feder	Muelle	1
11	044 571 006	Butée de ressort	Stop, spring	Federführung	Tope de muelle	1
*12	144 579 922	Bague R 10 (x 10)	Ring, model R 10 (x 10)	O Ring R 10 (x 10)	Anillo, tipo R 10 (x 10)	3
*13	144 579 911	Goupille fendue (pochette de 10 goupilles + 1 butée ind. 11)	Pin (package of 10 pins + 1 stop ind. 11)	Splint (Satz à 10 Stück + 1 Führung Pos. 11)	Pasador (bolsa de 10 pasadores + 1 tope índ. 11)	1
*14	144 579 910	Bague R 6a (x 10)	Ring, model R 6a (x 10)	O Ring, R 6a (10 x)	Anillo, tipo R 6a (x 10)	1
*15	N C / N S	Joint de couvercle	Seal, cover	Deckeldichtung	Junta de tapa	1
16	144 630 415	Couvercle	Cover	Deckel	Tapa	1
17	933 151 277	Vis CHc M 6x20	Screw, model CHc M 6x20	Schraube, CHc M 6x20	Tornillo, tipo CHc M 6x20	4
18	906 333 102	Bouchon 1/4 BSP	Plug, model 1/4 BSP	Blindstopfen, 1/4 BSP	Tapón, tipo 1/4 BSP	1
19	046 170 510	Levier	Lever, control	Umsteuerhebel	Leva	1

Ind	#	Désignation	Description	Bezeichnung	Denominación	Qté
*	**146 270 950**	**Pochette de joints (ind. 6, 12(x3), 14, 15)**	**Package of seals (ind. 6, 12(x3), 14, 15)**	**Dichtungssatz (bestehend aus Pos. 6, 12(x3), 14, 15)**	**Bolsa de juntas (índ. 6, 12(x3), 14, 15)**	**1**
*	**144 630 425**	**Pochette de maintenance glaces (ind. 7, 8)**	**Servicing kit - bases (ind. 7, 8)**	**Servicekit - Ventil (Pos. 7, 8)**	**Bolsa de mantenimiento - espejos (índ. 7, 8)**	**1**

Pièces spécifiques - Specific parts - Spezifische Teile - Partes específicas

Pour / for / für / para # NC / NS

Ind	#	Désignation	Description	Bezeichnung	Denominación	Qté
*	**144 630 410**	**Corps équipé**	**Block assembly, reversing**	**Umsteuerblock komplett**	**Cuerpo equipado**	**1**
1a	N C / N S	▪ Corps	▪ Body	▪ Körper	▪ Cuerpo	1
2	N C / N S	▪ Bague de guidage	▪ Guide ring	▪ Führungsbuchse	▪ Anillo guía	1
3	N C / N S	▪ Goupille ∅ 4 x 8	▪ Pin ∅ 4 x 8	▪ Splint ∅4 x 8	▪ Pasador ∅ 4 x 8	1
-	N C / N S	▪ Butée (collée sur corps ind.1a)	▪ Stop (glued on part ind. 1a)	▪ Anschlag (auf Körper geklebt ind.1a)	▪ Tope (pegado en cuerpo índ. 1a)	2
-	N C / N S	▪ Roulement à bille	▪ Ball bearing	▪ Kugellager	▪ Rodamiento de bolas	1

Pour / for / für / para # 144.630.720

Ind	#	Désignation	Description	Bezeichnung	Denominación	Qté
*	**144 630 715**	**Corps équipé**	**Block assembly, reversing**	**Umsteuerblock komplett**	**Cuerpo equipado**	**1**
1b	N C / N S	▪ Corps	▪ Body	▪ Körper	▪ Cuerpo	1
3	N C / N S	▪ Goupille ∅ 4 x 8	▪ Pin ∅ 4 x 8	▪ Splint ∅4 x 8	▪ Pasador ∅ 4 x 8	1
-	N C / N S	▪ Butée (collée sur corps ind.1b)	▪ Stop (glued on part ind. 1b)	▪ Anschlag (auf Körper geklebt ind.1b)	▪ Tope (pegado en cuerpo índ. 1b)	2
-	N C / N S	▪ Roulement à bille	▪ Ball bearing	▪ Kugellager	▪ Rodamiento de bolas	2

* Pièces de maintenance préconisées.
* Preceding the index number denotes a suggested spare part.
* Bezeichnete Teile sind empfohlene Ersatzteile.
* Piezas de mantenimiento preventivas.

N C : Non commercialisé.
N S : Denotes parts are not serviceable.
N S : Bezeichnete Teile gibt es nicht einzeln, sondern nur komplett .
N S : no suministrado.

Nota : Ne monter l'ind. 2 (bague de guidage du bloc inverseur) que si votre bloc inverseur comporte un R.

Nota : Install ind. 2 (guide ring of the reversing-block) only if your reversing-block has R.

Hinweis: Die Pos. 2 (Führungsbuchse des Umsteuerblocks) nur am Umsteuerblock mit R Markierung montieren.

Nota : Montar el índ. 2 (anillo guía del bloque inversor) sólo si su bloque inversor tiene un R.

SAMES KREMLIN

Doc. 573.409.050 Date/Datum/Fecha : 09/02/21 Annule/Cancels/ Ersetzt/Anula : 26/11/18	**Modif. / Änderung :** + # 144 020 691, # 144 020 692	**Pièces de rechange** **Spare parts list** **Ersatzteilliste** **Piezas de repuesto**

HYDRAULIQUE FLOWMAX®, modèle F260	**FLOWMAX® FLUID SECTION, model F260**
FLOWMAX® HYDRAULIKTEIL, model F260	**HIDRÁULICA FLOWMAX®, model F260**

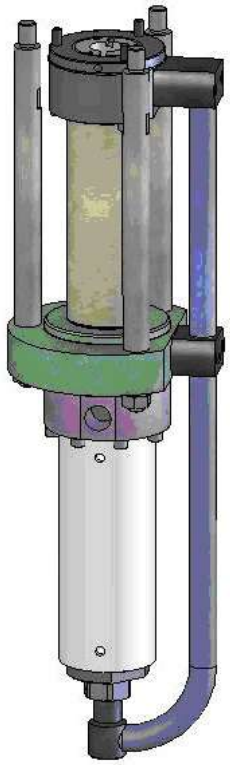

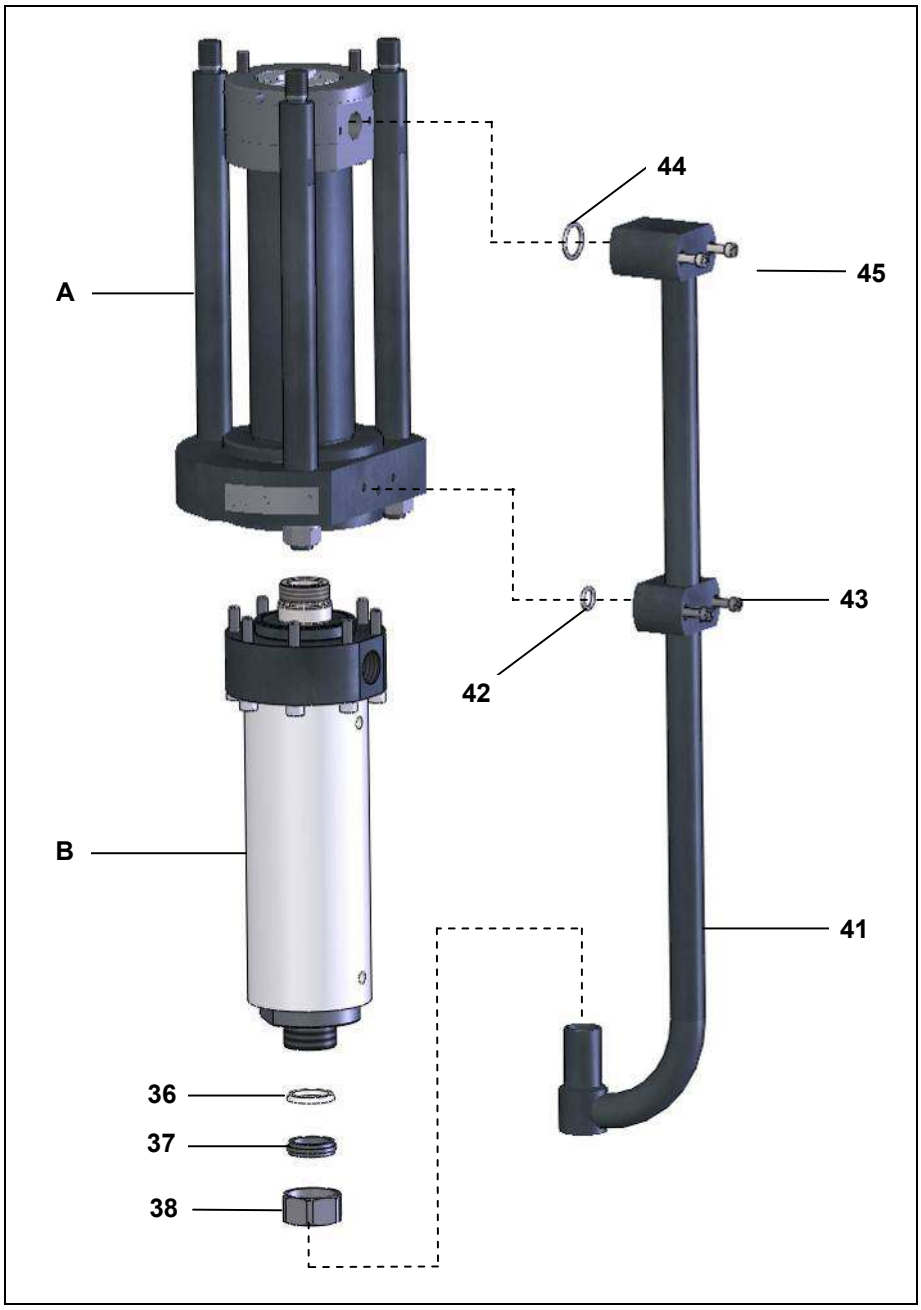

Ind. A	Ind. B
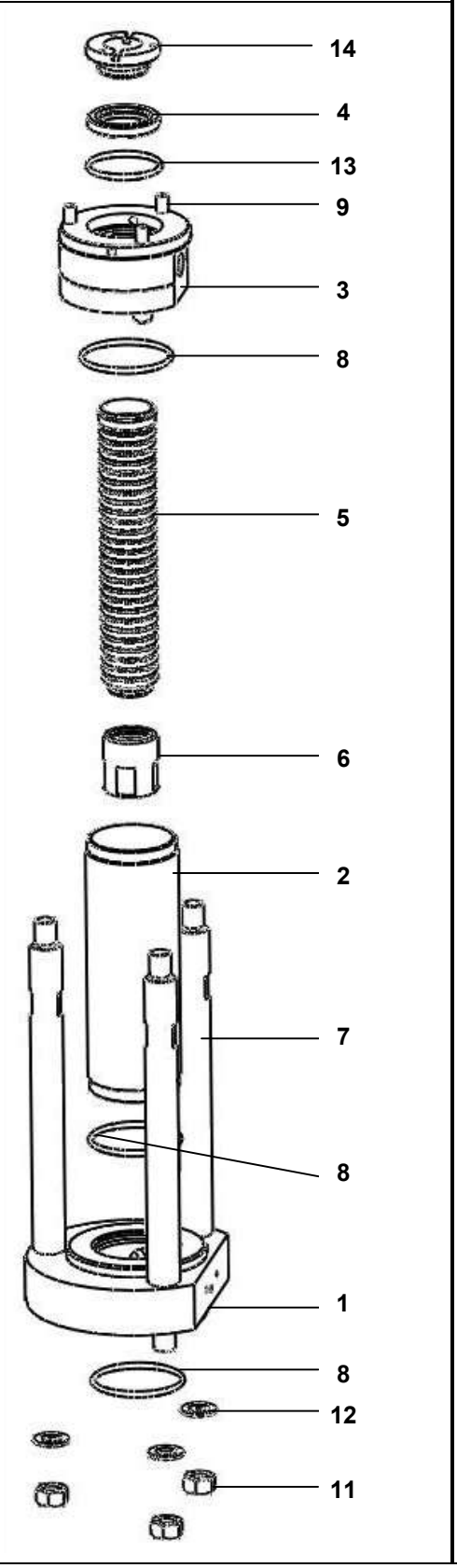	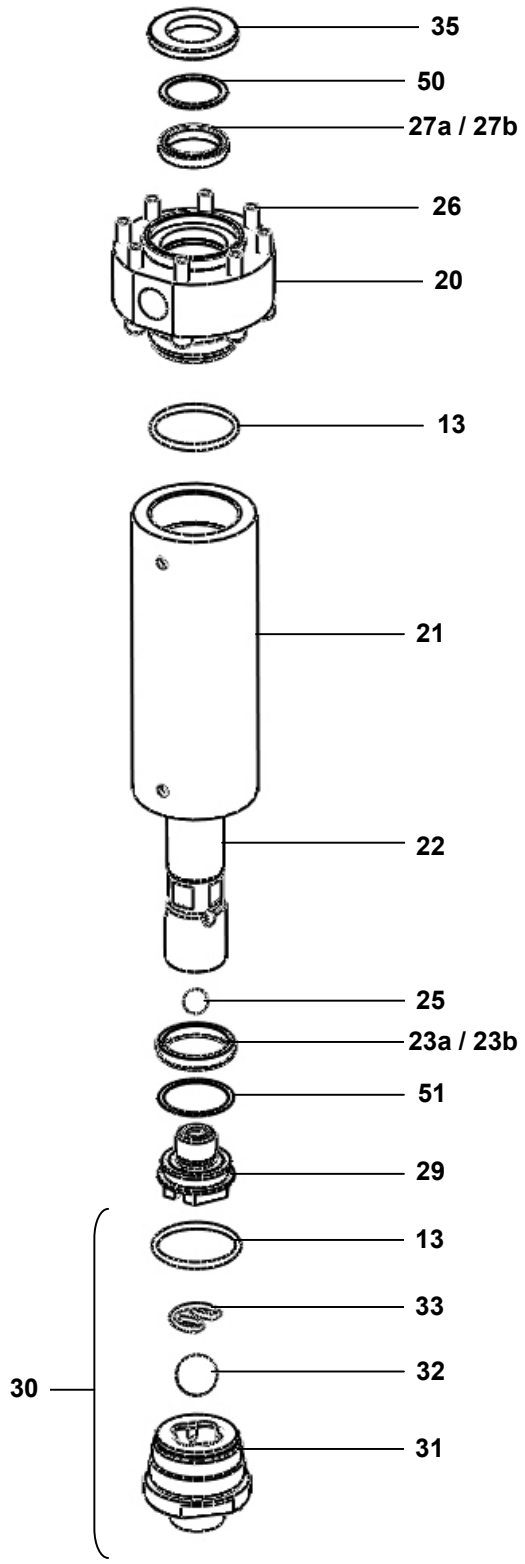

14
4
13
9
3
8
5
6
2
7
8
1
8
12
11

35
50
27a / 27b
26
20
13
21
22
25
23a / 23b
51
29
13
33
32
30
31

HYDRAULIQUE FLOWMAX®, modèle F260 AVEC CARTOUCHE GT	**FLOWMAX® FLUID SECTION, model F260 WITH GT CARTRIDGE**	**#**
FLOWMAX® HYDRAULIKTEIL, Modell F260 MIT GT PACKUNG	**HIDRÁULICA FLOWMAX®, tipo F260 CON CARTUCHO GT**	**NC / NS**

HYDRAULIQUE FLOWMAX®, modèle F260 AVEC CARTOUCHE PU	**FLOWMAX® FLUID SECTION, model F260 WITH PU CARTRIDGE**	**#**
FLOWMAX® HYDRAULIKTEIL, Modell F260 MIT PU PACKUNG	**HIDRÁULICA FLOWMAX®, tipo F260 CON CARTUCHO PU**	**NC / NS**

Pièces communes - Common parts - Gleiche Teile - Partes comunes

Ind	#	Désignation	Description	Bezeichnung	Denominación	Qté
1	044 990 011	Bride d'aspiration	Suction flange	Unterer Flansch	Brida de aspiración	1
2	044 990 012	Cylindre	Cylinder	Saugzylinder	Cilindro	1
3	044 990 311	Palier d'aspiration	Suction bearing	Oberer Flansch	Palier de aspiración	1
4	044 970 253	Bride soufflet inférieure	Bellows flange, lower	Faltenbalg-Flansch	Brida fuelle inferior	1
*5	044 970 055	Soufflet	Bellows	Faltenbalg	Fuelle	1
6	044 990 313	Jupe	Skirt	Klemmstück	Faldón	1
7	044 990 016	Tirant d'accouplement	Coupling rod	Kupplungsstange	Tirante de acoplamiento	3
*8	NC / NS	Joint PTFE	Seal, PTFE	Dichtung PTFE	Junta PTFE	3
9	933 151 671	Vis CHc M 8x75	Screw, model CHc M 8x75	Schraube M 8x75	Tornillo, tipo CHc M 8x75	3
11	953 010 025	Ecrou HM 16	Nut, model HM 16	Mutter M 16	Tuerca, tipo HM 16	3
12	963 020 025	Rondelle Z 16	Washer, model Z 16	Scheibe 16	Arandela, tipo Z 16	3
*13	NC / NS	Joint PTFE	Seal, PTFE	Dichtung aus PTFE	Junta PTFE	3
14	044 970 252	Bride soufflet supérieure	Bellows flange, upper	Oberer Faltenbalg-Flansch	Brida fuelle superior	1
20	044 020 001	Bride de refoulement	Discharge flange	Druckflansch	Brida de expulsión	1
*21	044 020 006	Cylindre	Cylinder	Materialzylinder	Cilindro	1
*22	044 020 602	Piston	Piston	Kolben	Pistón	1
25	907 414 242	Bille ∅ 16, inox 440 C	Ball ∅ 16, stainless steel, 440 C	Kugel ∅ 16 Edelstahl 440C	Bola ∅ 16, inox 440 C	1
26	933 151 601	Vis CHc M 8x60	Screw, model CHc M 8x60	Schraube M 8x60	Tornillo, tipo CHc M 8x60	8
*29	144 020 620	Clapet de refoulement	Exhaust valve	Druckventil	Válvula de expulsión	1

Ind	#	Désignation	Description	Bezeichnung	Denominación	Qté
30	144 020 200	Clapet d'aspiration	Suction valve assembly	Saugventil komplett	Válvula de aspiración	1
31	NC / NS	▪ Corps de clapet	▪ Suction valve body	▪ Saugventilkörper	▪ Cuerpo de válvula	1
32	907 414 269	▪ Bille ∅ 27,7, inox 440C	▪ Ball ∅ 27,7, stainless steel 440C	▪ Kugel ∅ 27,7, Edelstahl	▪ Bola ∅ 27,7, inox 440C	1
33	044 695 010	▪ Jonc	▪ Rush	▪ Sicherungsring	▪ Anillo de retención bola	1
13	NC / NS	▪ Joint PTFE	▪ Seal, PTFE	▪ Dichtung aus PTFE	▪ Junta PTFE	-
35	044 020 007	Bague supérieure	Ring, upper	Obere Scheibe	Anillo superior	1
*36	144 970 106	Joint (x 10)	Seal (x 10)	O-Ring (10x)	Junta (x 10)	1
37	044 970 107	Bague de serrage	Tightening ring	Klemmring	Anillo de apriete	1
38	049 595 306	Ecrou raccord M 38x150	Fitting nut, model M 38x150	Überwurfmutter M 38x1,5	Tuerca racor, tipo M 38x150	1
41	044 990 051	Tube de liaison	Fluid tube, attachment	Verbindungsrohr	Tubo de unión	1
*42	129 489 902	Joint PTFE (x 10)	Seal, PTFE (x 10)	Dichtung PTFE (10x)	Junta PTFE (x 10)	1
43	NC / NS	Vis CHc M 6x45	Screw, model CHc M 6x45	Schraube M 6x45	Tornillo, tipo CHc M 6x45	2
*44	150 040 321	Joint PTFE (x 10)	Seal, PTFE (x 10)	Dichtung PTFE (10x)	Junta PTFE (x 10)	1
45	930 151 598	Vis CHc M 6x60	Screw, model CHc M 6x60	Schraube M 6x60	Tornillo, tipo CHc M 6x60	2

Pièces spécifiques - Specific parts - Spezifische Teile - Partes específicas

Mod. F260 avec joints GT / with GT seals / mit GT Dichtung / con juntas GT

Ind	#	Désignation	Description	Bezeichnung	Denominación	Qté
23a	909 150 226	Joint GT inférieur	GT seal, lower	Untere GT- Dichtung	Junta GT inferior	1
27a	909 150 228	Joint GT supérieur	GT seal, upper	Obere GT-Dichtung	Junta GT superior	1

Mod. F260 avec joints PU / with PU seals / mit PU Dichtung / con juntas PU

Ind	#	Désignation	Description	Bezeichnung	Denominación	Qté
23b	909 060 303	Joint de piston (PU)	Piston seal (Polyurethane)	Kolbendichtung (PU)	Junta de pistón (Poliuretano)	1
27b	909 060 304	Joint de tige (PU)	Rod seal (Polyurethane)	Kolbendichtung (PU)	Junta de eje (Poliuretano)	1
50	044 990 046	Rondelle de calage	Adjustment block	Höenpassung	Cuña de ajuste	1
51	044 990 047	Rondelle de calage	Adjustment block	Höenpassung	Cuña de ajuste	1

MONTAGE DES JOINTS - ASSEMBLY OF THE SEALS
MONTAGE DER DICHTUNGEN - MONTAJE DE LAS JUNTAS

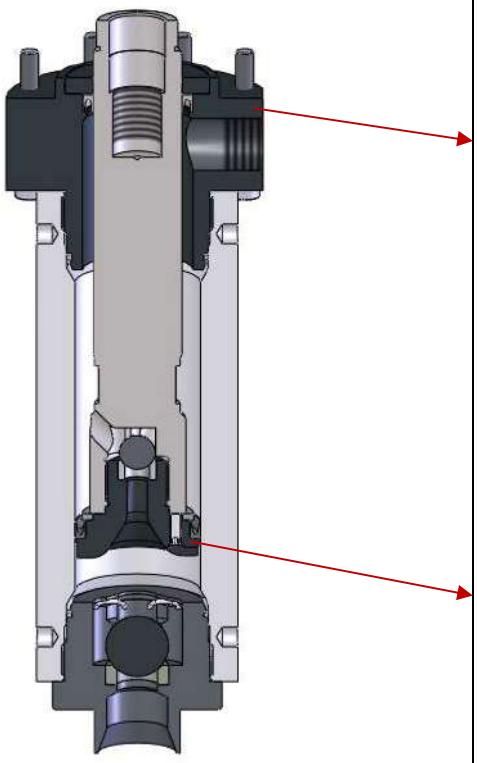

Mod. F260
avec joints GT / with GT seals / mit GT Dichtung / con juntas GT

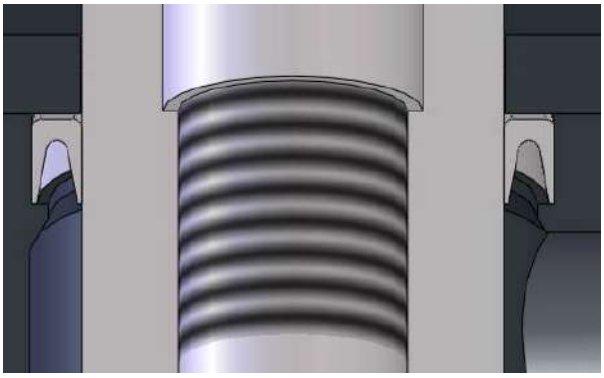

Ind. 27a

Ind. 23a

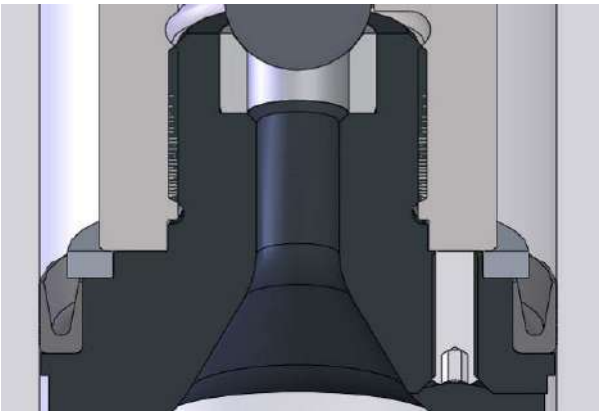

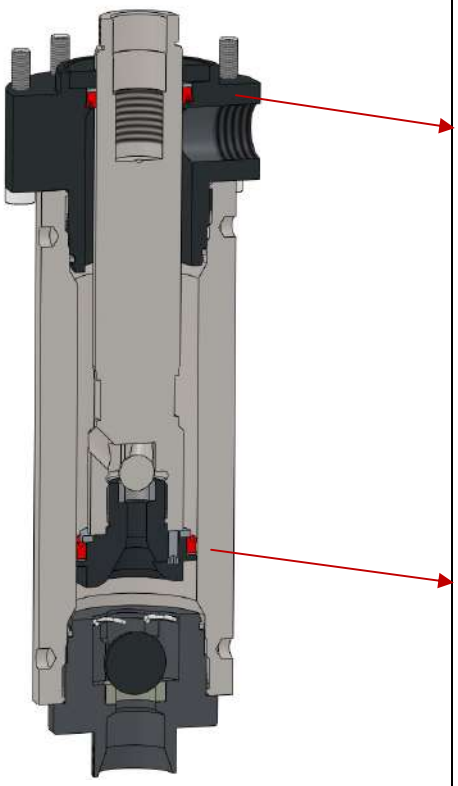

Mod. F260
avec joints PU / with PU seals / mit PU Dichtung / con juntas PU

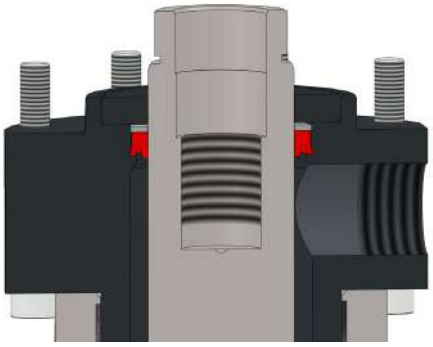

Ind. 27b + 50

Ind. 23b + 51

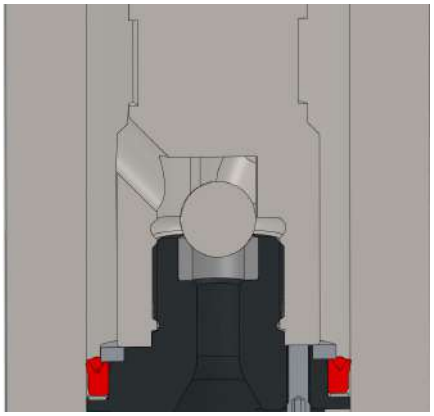

ACCESSOIRES - ACCESSORIES - ZUBEHÖR - ACCESORIOS

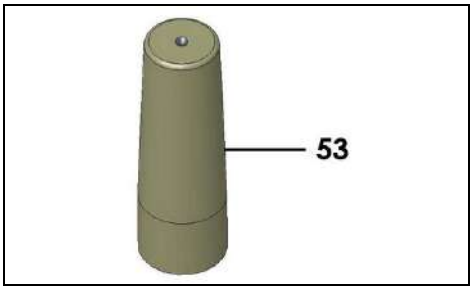

Ind	#	Désignation	Description	Bezeichnung	Denominación	Qté
53	051 881 459	Flamme : outillage pour montage garniture	Piston rod starter tool	Konus zur Montage der Packung	Herramienta para montar guarnición	1

Ind	#	Désignation	Description	Bezeichnung	Denominación	Qté
*	144 020 690	Pochette de joints (ind. 8 (x3), 13 (x3), 23, 25, 27, 32, 33, 36, 42, 44)	Seal kit (ind. 8 (x3), 13 (x3), 23, 25, 27, 32, 33, 36, 42, 44)	Dichtungssatz (Pos. 8 (3x), 13 (3x), 23, 25, 27, 32, 33, 36, 42, 44)	Bolsa de juntas (índ. 8 (x3), 13 (x3), 23, 25, 27, 32, 33, 36, 42, 44)	1
*	144 020 695	Pochette de maintenance (ind. 29 + 30 + pochette de joints # 144 020 690)	Servicing kit (ind. 29 + 30 + Seal kit # 144 020 690)	Reparatursatz (Pos. 29 + 30 + Dichtungssatz # 144 020 690)	Bolsa de mantenimiento (índ. 29 + 30 + bolsa de juntas # 144 020 690)	1
*	144 020 691	Pochette de joints - PU (ind. 8 (x3), 13 (x3), 23b, 25, 27b, 32, 33, 36, 42, 44, 50, 51)	Seal kit - PU (ind. 8 (x3), 13 (x3), 23b, 25, 27b, 32, 33, 36, 42, 44, 50, 51)	Dichtungssatz - PU (Pos. 8 (x3), 13 (x3), 23b, 25, 27b, 32, 33, 36, 42, 44, 50, 51)	Bolsa de juntas - PU (índ. 8 (x3), 13 (x3), 23b, 25, 27b, 32, 33, 36, 42, 44, 50, 51)	1
*	144 020 692	Pochette de maintenance - PU (ind. 29 + 30 + pochette de joints # 144 020 691)	Servicing kit - PU (ind. 29 + 30 + Seal kit # 144 020 691)	Reparatursatz - PU (Pos. 29 + 30 + Dichtungssatz # 144 020 691)	Bolsa de mantenimiento - PU (índ. 29 + 30 + bolsa de juntas # 144 020 691)	1

* Pièces de maintenance préconisées.
* Preceding the index number denotes a suggested spare part.
* Bezeichnete Teile sind empfohlene Ersatzteile.
* Piezas de mantenimiento preventivas.

N C : Non commercialisé.
N S : Denotes parts are not serviceable.
N S : Bezeichnete Teile gibt nicht einzeln, sondern nur komplett .
N S : no suministrado.

Doc. 573.327.050 Date/Datum/Fecha : 15/11/18 Annule/Cancels/ Ersetzt/Anula : 10/10/11	**Modif. / Änderung :** Mise à jour / Update / Aktualisierung / Actualización	**Pièces de rechange** **Spare parts list** **Ersatzteilliste** **Piezas de repuesto**

FILTRE PRODUIT HP, modèle 3/4 inox	**HP FLUID FILTER, model 3/4 stainless steel**
HP MATERIALFILTER, Modell 3/4 Edelstahl	**FILTRO PRODUCTO AP, tipo 3/4 inox**

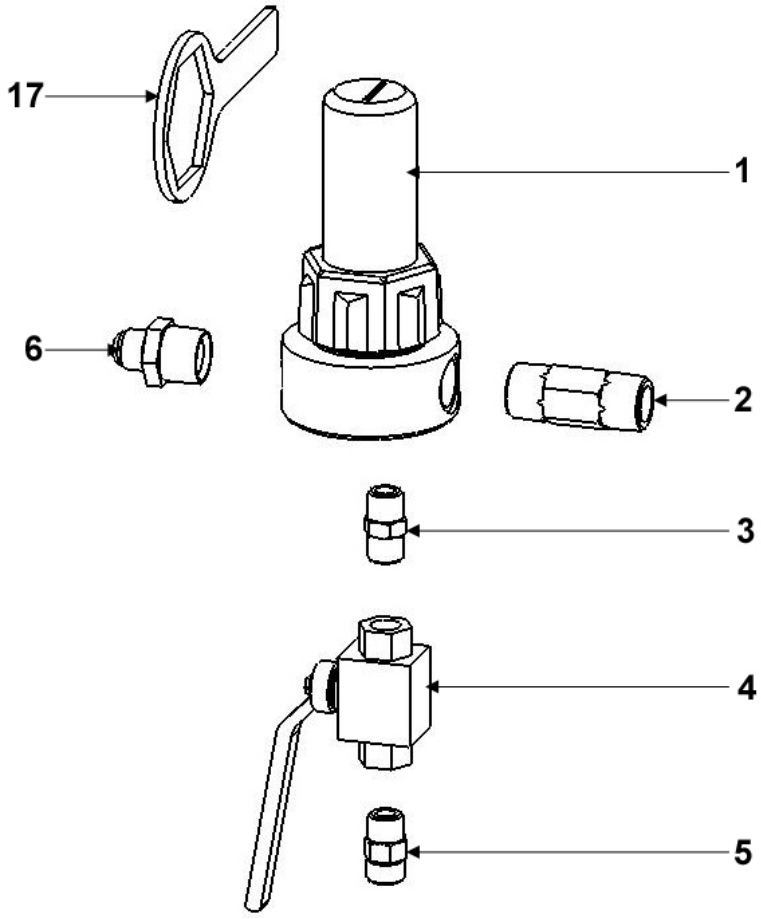

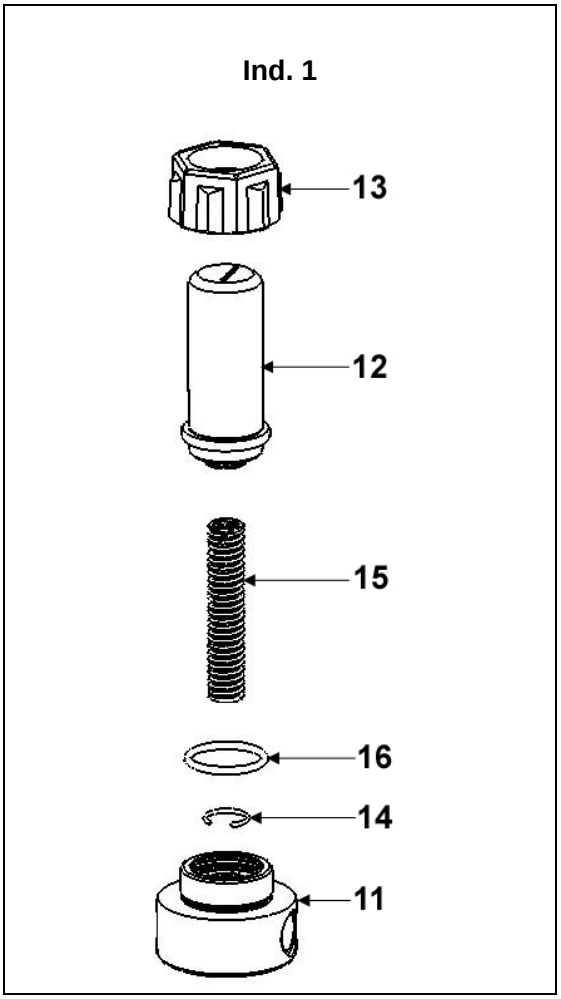

FILTRE EQUIPÉ pour pompes AIRLESS®	EQUIPPED FILTER for AIRLESS pumps	#
AUSGERÜSTETER FILTER für AIRLESS-Pumpen	FILTRO EQUIPADO para bombas AIRLESS	155.581.400

Ind	#	Désignation	Description	Bezeichnung	Denominación	Qté
*1	155 581 450	Filtre nu inox (voir détail)	Bare filter, stainless steel (see detail)	Nackter Filter - Edelstahl (Siehe Detail)	Filtro solo, inox (consultar detalle)	1
2	055 581 401	Mamelon inox 3/4 NPS	Nippel 3/4 NPS, stainless steel	Rohrnippel 3/4 NPS, Edelstahl	Pivote de centrado inox 3/4 NPS	1
3	905 240 002	Raccord inox MM 3/8 NPT	Fitting, double male, 3/8 NPT	Doppelnippel AG 3/8 NPT	Racor inox, MM 3/8 NPT	1
*4	903 090 220	Vanne HP FF 3/8 BSP	HP valve FF 3/8 BSP	Kugelhahn, IG 3/8 BSP	Válvula AP, HH 3/8 BSP	1
5	050 102 436	Raccord inox M 18 x 125 - M 3/8 BSP	Adaptor, stainless steel, double male 18x125 - 3/8BSP	Doppelnippel - Edelstahl AG 3/8 BSP - M 18x1,25	Racor inox, M 18 x 125 - M 3/8 BSP	1
6	905 210 515	Raccord inox M 3/4 NPT - M 3/4 JIC	Adaptor, stainless steel, double male, 3/4 NPT - # 8 JIC (3/4 JIC)	Doppelnippel Edelstahl 3/4 NPT - 3/4 JIC	Racor, inox M 3/4 NPT - M 3/4 JIC	1
*7	000 161 112	Tamis n° 12 (280 µ)	Screen n° 12 (280 µ - 55 Mesh)	Filterelement Sieb Nr. 12 (280 µ)	Tamiz n° 12 (280 µ)	1

FILTRE NU (sans tamis)	BARE FILTER (without screen)	#
NACKTER FILTER (ohne Sieb)	FILTRO SOLO (sin tamiz)	155.581.450

Ind	#	Désignation	Description	Bezeichnung	Denominación	Qté
11	055 581 451	Embase 3/4	Base, model 3/4	Grundblock, Modell 3/4	Base, tipo 3/4	1
12	055 580 202	Cuve	Bowl	Filterglocke	Cubeta	1
13	055 280 002	Ecrou	Nut	Überwurfmutter	Tuerca	1
14	055 190 007	Jonc	Stop ring	Sicherungsring	Clips	1
15	055 190 005	Ressort	Spring	Feder	Muelle	1
*16	150 040 327	Joint (les 5)	Seal (pack of 5)	Dichtung (5 St.)	Junta (bolsa de 5)	1
17	049 030 018	Clé de démontage	Wrench	Schlüssel	Llave de desmontaje	1

* Pièces de maintenance préconisées.
* Preceding the index number denotes a suggested spare part.
* Bezeichnete Teile sind empfohlene Ersatzteile.
* Piezas de mantenimiento preventivas.

A LA DEMANDE - ON REQUEST - AUF WUNSCH - A PETICIÓN

Ind. 7

Ind	#	Désignation	Description	Bezeichnung	Denominación	Qté
-	000 161 101	Tamis n° 1 (37 µ)	Screen n° 1 (37 µ)	Sieb Nr. 1 (37 µ)	Tamiz n° 1 (37µ)	1
-	000 161 102	Tamis n° 2 (77 µ)	Screen n° 2 (77 µ)	Sieb Nr. 2 (77 µ)	Tamiz n° 2 (77 µ)	1
-	000 161 104	Tamis n° 4 (99 µ)	Screen n° 4 (99 µ)	Sieb Nr. 4 (99 µ)	Tamiz n° 4 (99 µ)	1
-	000 161 106	Tamis n° 6 (168 µ)	Screen n° 6 (168 µ)	Sieb Nr. 6 (168 µ)	Tamiz n° 6 (168 µ)	1
-	000 161 108	Tamis n° 8 (210 µ)	Screen n° 8 (210 µ)	Sieb Nr. 8 (210 µ)	Tamiz n° 8 (210 µ)	1
7	**000 161 112**	**Tamis n° 12 (280 µ)**	**Screen n° 12 (280 µ)**	**Sieb Nr. 12 (280 µ)**	**Tamiz n° 12 (280 µ)**	**1**
-	000 161 115	Tamis n° 15 (360 µ)	Screen n° 15 (360 µ)	Sieb Nr. 15 (360 µ)	Tamiz n° 15 (360 µ)	1
-	000 161 020	Tamis n° 20 (510 µ)	Screen n° 20 (510 µ)	Sieb Nr. 20 (510 µ)	Tamiz n° 20 (510 µ)	1
-	000 161 030	Tamis n° 30 (750 µ)	Screen n° 30 (750 µ)	Sieb Nr. 30 (750 µ)	Tamiz n° 30 (750 µ)	1

OPTION - ON REQUEST - OPTIONEN - OPCIÓN

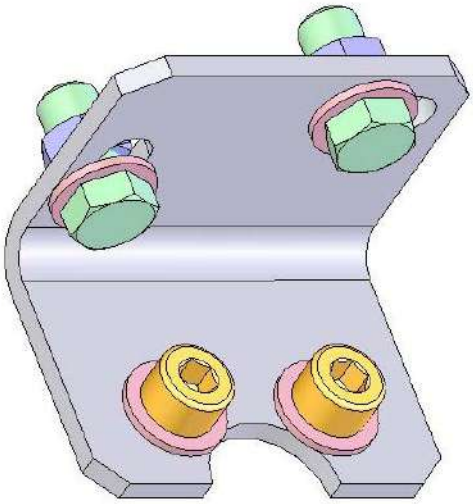

Ind	#	Désignation	Description	Bezeichnung	Denominación	Qté
-	155 190 105	Support filtre avec vis, rondelles et écrous	Mounting bracket with screws, washers and nuts	Filterhalterung mit Schrauben, Scheiben und Muttern	Soporte filtro con tornillos, arandelas y tuercas	1

POMPE AIRLESS®

ENTRETIEN PREVENTIF

NOTICE ORIGINALE

IMPORTANT : Lire attentivement tous les documents avant le stockage, l'installation ou la mise en service du matériel concerné (à usage strictement professionnel).

PHOTOS ET ILLUSTRATIONS NON CONTRACTUELLES. MATERIELS SUJETS A MODIFICATION(S) SANS PREAVIS.

SAMES KREMLIN SAS
13, chemin de Malacher
38 240 - MEYLAN - France
☎ *: 33 (0)4 76 41 60 60*

www.sames-kremlin.com

- **POMPE**

Conserver la pompe dans un parfait état de propreté pour assurer un bon fonctionnement.

Si la pompe est de type intensive™ :

- Renouveler périodiquement le lubrifiant contenu dans la cuve presse-garniture. Il est normal que ce lubrifiant se colore.

- Vérifier que la cuve presse-garniture reste propre et la nettoyer régulièrement avec du solvant après avoir vidangé le lubrifiant (Dévisser le bouchon situé sur la bride supérieure).

Des protecteurs (capot moteur, protecteur d'accouplement, carters,…) sont mis en place pour une utilisation sûre du matériel.
Le fabricant ne peut être tenu pour responsable en cas de dommages corporels ainsi que des pannes et / ou endommagement du matériel résultant de la destruction, de l'occultation ou du retrait total ou partiel des protecteurs.

S'assurer que la crépine d'aspiration reste propre et en bon état. La nettoyer régulièrement et la remplacer périodiquement.

Rincer la pompe aussi souvent que nécessaire, en particulier dans le cas d'utilisation de produit chargé tendant à se déposer.

Dans tous les cas, ne jamais laisser la pompe complètement vide.
Pour un arrêt de courte durée, s'il n'y a pas eu de rinçage, la laisser pleine de produit.
Pour un arrêt de longue durée après rinçage, la remplir avec un solvant propre.

- **PISTOLET**

Suivre les recommandations habituelles pour l'entretien courant du pistolet (voir la notice du pistolet).

- **FILTRE**

Si la pompe est équipée d'un filtre à la sortie produit, suivre les recommandations habituelles pour l'entretien courant du filtre (voir la notice du filtre).

POMPE HAUTE PRESSION POUR APPLICATION AIRMIX® ET AIRLESS®

GUIDE DE DEPANNAGE

NOTICE ORIGINALE

IMPORTANT : Lire attentivement tous les documents avant le stockage, l'installation ou la mise en service du matériel concerné (à usage strictement professionnel).

PHOTOS ET ILLUSTRATIONS NON CONTRACTUELLES. MATERIELS SUJETS A MODIFICATION(S) SANS PREAVIS.

SAMES KREMLIN SAS
13, chemin de Malacher
38 240 - MEYLAN - France
☎ *: 33 (0)4 76 41 60 60*

www.sames-kremlin.com

DEFAUTS	REMEDE
La pompe ne démarre pas.	Vérifier l'alimentation en air de la pompe.
Problème d'amorçage : ➔ Il sort toujours de l'air par le tuyau de purge ➔ Il ne sort pas d'air par le tuyau de purge.	S'assurer que le pistolet est ouvert et que l'on chasse bien l'air par celui-ci. Prise d'air au raccord ou à la canne d'aspiration. Vérifier les clapets de la pompe. Si un clapet est collé, il est possible de le décoller sans le démonter en soufflant de l'air comprimé par le raccord d'aspiration.
La pompe ne s'arrête pas immédiatement à la fermeture du pistolet : ➔ Elle s'arrête uniquement en descendant. ➔ Elle s'arrête uniquement en montant.	 Vérifier le clapet de refoulement ou la garniture mobile Vérifier le clapet d'aspiration.
La pompe vient en butée et ne s'inverse pas	Vérifier le ressort de l'inverseur du moteur. Lubrifier l'inverseur avec de l'huile type HP 150. Vérifier la présence d'air de pilotage (suivant type de moteur).
Sur pompe intensive™, le lubrifiant dans la cuve se colore rapidement.	Vérifier la garniture supérieure (resserrer la cuve presse étoupe ou changer les joints si le défaut persiste).
Sur pompe FLOWMAX®, fuite de produit apparente à la base du moteur à air.	Vérifier l'état du soufflet.
Problèmes de pulvérisation.	Voir notice pistolet.
Chute du débit produit.	Voir notice filtre.

POMPE HAUTE PRESSION POUR APPLICATION AIRMIX® ET AIRLESS®

PRINCIPE DE FONCTIONNEMENT ET MISE EN SERVICE

NOTICE ORIGINALE

IMPORTANT : Lire attentivement tous les documents avant le stockage, l'installation ou la mise en service du matériel concerné (à usage strictement professionnel).

PHOTOS ET ILLUSTRATIONS NON CONTRACTUELLES. MATERIELS SUJETS A MODIFICATION(S) SANS PREAVIS.

SAMES KREMLIN SAS
13, chemin de Malacher
38 240 - MEYLAN - France
☎ *: 33 (0)4 76 41 60 60*

www.sames-kremlin.com

1. PRINCIPE DE FONCTIONNEMENT

La pompe comprend :

- un moteur alternatif pneumatique (B).
- une section hydraulique (C) liée mécaniquement au moteur (B).

Le moteur est alimenté en air comprimé par l'intermédiaire du détendeur au volant phosphore (D). La pression est lue sur le manomètre (E).

Dans son mouvement alternatif, le moteur entraîne le piston de la section hydraulique (C), la peinture est aspirée en (L) et refoulée sous pression en (N). Par construction, cette pression est toujours égale à la pression lue sur le manomètre (E) multipliée par le rapport de la pompe.

⇒ Pour régler le débit peinture, on tourne le volant phosphore (D). (Contrôle sur le manomètre E).

Les pompes sont de type intensive™ ou de type FLOWMAX ® (à soufflet).

2. MISE EN SERVICE

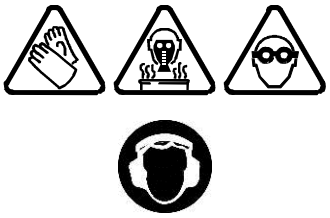

L'opérateur doit disposer de protections individuelles telles que : gants, masque, lunettes, protecteurs auditifs, vêtements… selon l'opération de maintenance à effectuer.

L'utilisateur doit s'assurer de la ventilation du lieu d'utilisation du matériel.

2-1 POMPE ALIMENTEE EN ASPIRATION

POMPE AIRLESS ® INTENSIVE™

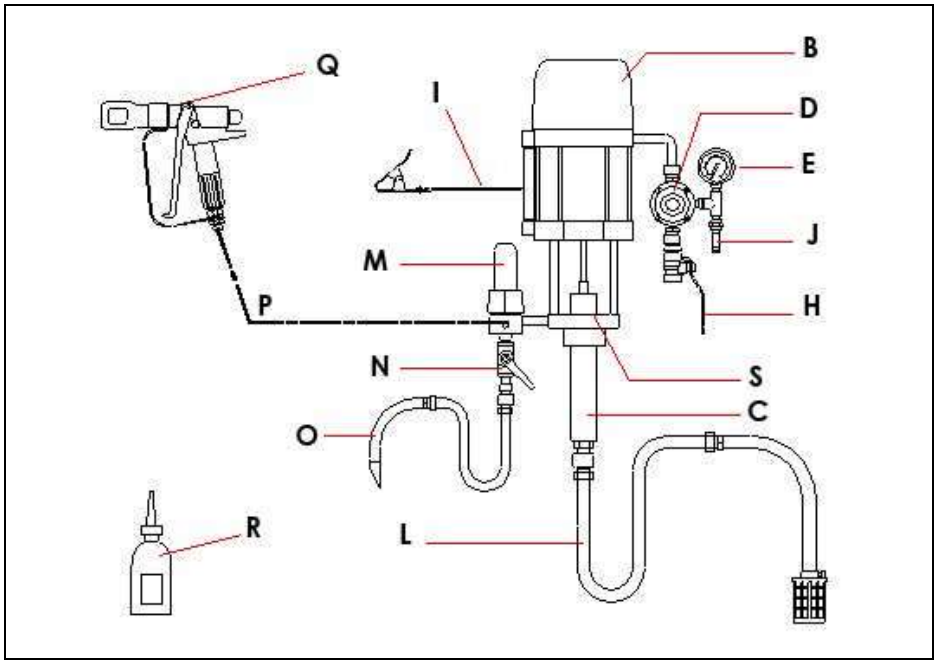

POMPE AIRLESS ® FLOWMAX ®

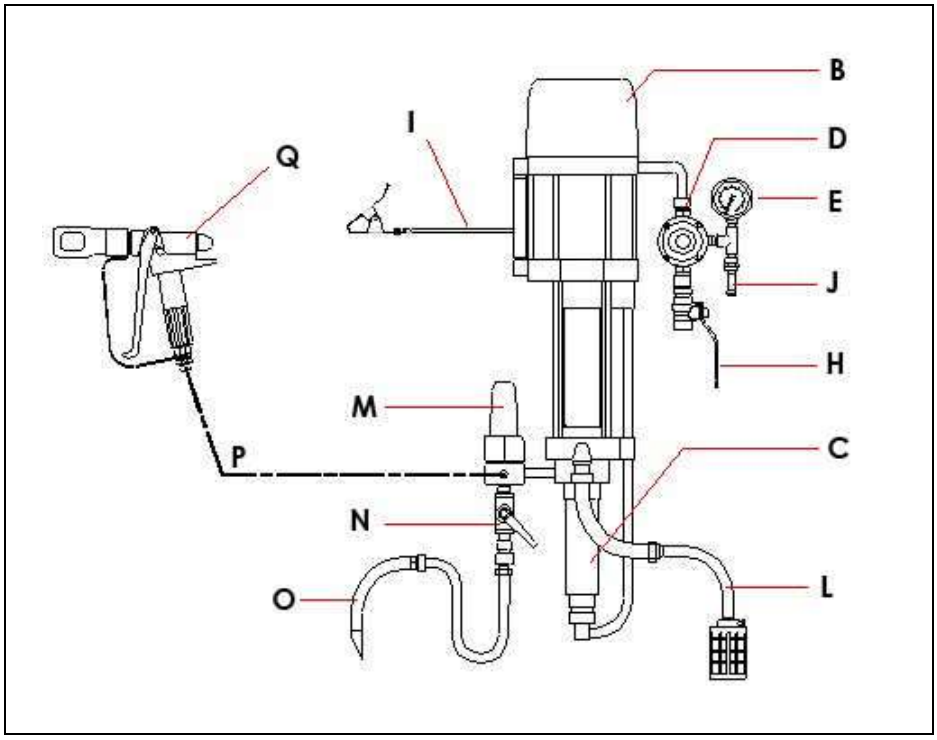

Légendes :

A	Pompe (B + C) intensive™ ou FLOWMAX ®	L	Canne d'aspiration (suivant modèle)
B	Moteur	M	Filtre accumulateur (suivant modèle)
C	Hydraulique	N	Vanne de purge (suivant modèle)
D	Détendeur "AIR MOTEUR"	O	Canne de purge (suivant modèle)
E	Manomètre	P	Tuyau produit HP
H	Vanne d'arrivée d'air	Q	Pistolet
I	Câble de terre	R	Flacon de lubrifiant T (125 ml) (pour pompe intensive™ uniquement)
J	Soupape de décharge	S	Cuve presse-garniture (pour pompe intensive™ uniquement)

(Pour tout montage particulier, contacter SAMES KREMLIN).

Nota : Si la pompe est équipée d'un filtre accumulateur (M), ce filtre est muni d' un tamis en inox n° 12 (taille de filtration : 280 microns ou 55 mesh). Ce tamis est adapté à l'utilisation d'un pistolet AIRLESS ® équipé d'une buse de 20. Si la pulvérisation du produit se fait avec une autre buse, choisir un autre tamis (voir notice du filtre). Adapter le tamis à l'application.

Des protecteurs (capot moteur, protecteur d'accouplement, carters,...) sont mis en place pour une utilisation sûre du matériel.
Le fabricant ne peut être tenu pour responsable en cas de dommages corporels ainsi que des pannes et / ou endommagement du matériel résultant de la destruction, de l'occultation ou du retrait total ou partiel des protecteurs.

Pour mettre la pompe en service, il est nécessaire de :

1 - Relier la pompe à une prise de terre.

2 - **Si la pompe est de type intensive™, remplir la cuve presse-garniture (S) avec du lubrifiant T (R) ou un solvant approprié au produit utilisé.**

3 - Dévisser le détendeur de réglage pneumatique (D).

4 - Raccorder l'équipement d'air au réseau pneumatique (air propre et sec - Pression < 6 bar). Installer un épurateur d'air 3/4", si nécessaire.

5 - Brancher toutes les tuyauteries : tuyau d'alimentation générale en air comprimé et tuyau produit (P), ainsi que le pistolet (Q).

Nota : Respecter les diamètres des tuyaux préconisés dans les spécifications de la pompe.

6 - Enlever la buse du pistolet.

▪ RINCAGE EN SOLVANT

7 - Plonger la canne d'aspiration (L) et la canne de purge (O) dans le récipient contenant le solvant de rinçage approprié à la peinture.

8 - Ouvrir la vanne de purge (N).

9 - Ouvrir la vanne (H) de l'équipement d'air de la pompe pour alimenter le moteur.

Nota : Si ce moteur est de type 5000 ou 8000, celui-ci a besoin d'air de pilotage pour fonctionner. L'équipement d'air de la pompe fournit l'air de pilotage du moteur. La pression d'alimentation en air est préréglée en usine à 4 bar maximum.

10 - Visser **progressivement** le détendeur pneumatique (D) jusqu'à ce que la pompe commence à battre à faible cadence (Pression entre 0,5 et 1 bar).

11 - Observer la purge (O); des bulles d'air s'en échappent. Lorsqu'il ne sort plus de bulles, fermer la vanne de purge (N).

- **AMORCAGE EN PRODUIT**

12 - Sortir la canne d'aspiration (L) et la canne de purge (O) du récipient de solvant et les plonger dans le récipient contenant le produit à pulvériser.

13 - Ouvrir la vanne de purge (N), attendre que le produit sorte régulièrement, puis refermer la vanne de purge (N).

14 - Diriger le pistolet vers le récipient produit et appuyer sur la gâchette jusqu'à ce que le produit sorte régulièrement.

- **TRAVAIL**

15 - Remonter la buse sur le pistolet.

16 - Régler le détendeur pneumatique (D) pour obtenir la pression et le débit produit désirés.

Nota : Certaines de ces pompes sont utilisées en pulvérisation AIRMIX ® dans le cas de tuyaux de grandes longueurs et de produits de moyenne ou haute viscosité.

Pour cette application, il faut monter un kit d'air de pulvérisation sur l'équipement d'air de la pompe pour alimenter le pistolet en air comprimé.

2-2 POMPE ALIMENTEE EN GAVAGE (CIRCULATING)

Raccorder l'entrée produit de la pompe au tuyau d'alimentation du circulating et mettre la pompe en service comme précédemment.

Si la pompe est de type FLOWMAX ® :

ATTENTION :

→ **Pression de gavage de l'hydraulique :** 2 bar maximum

→ **IMPERATIF : Ne pas créer de surpression**

→ **Ne JAMAIS faire fonctionner** la pompe lorsque une **vanne d'isolement sur le circuit d'alimentation** (en amont de l'hydraulique FLOWMAX ®) est fermée, sous peine **d'endommagement irréversible du soufflet**.

→ **Ne pas installer** de régulateur produit sur le circuit d'alimentation, ou de dispositifs pouvant se comporter comme un clapet anti-retour.

3. ARRET EN FIN DE TRAVAIL

- **ARRET DE COURTE DUREE**

1 - Réduire la pression du détendeur d'air (D) jusqu'à lire **0 bar** sur le manomètre (E).
2 - Appuyer sur la gâchette du pistolet pour décomprimer le circuit de produit.
3 - Démonter la buse du pistolet et la faire tremper dans le solvant.

- **ARRET DE LONGUE DUREE**

1 - Réduire la pression du détendeur d'air (D) jusqu'à lire **1 bar** sur le manomètre (E).
2 - Démonter la buse du pistolet et la faire tremper dans le solvant.
3 - Ouvrir la vanne de purge. La pompe doit battre. Si sa cadence est trop rapide, réduire encore la pression du détendeur (D).
4 - Sortir la canne d'aspiration et la canne de purge du récipient produit et les plonger dans un récipient de solvant. Prendre toutes précautions d'usage en présence de solvants inflammables.
5 - Lorsque le solvant sort bien clair, fermer la vanne de purge.
6 - Diriger le pistolet vers le récipient de produit et appuyer sur la gâchette. Lorsque le solvant arrive, le diriger vers le pot de solvant.
7 - Lorsque le solvant sort bien clair, relâcher la gâchette du pistolet.

Nota : Si la pompe est de type intensive™, relâcher la gâchette lorsque le piston de la pompe se trouve en position basse. Il doit être plongé dans le solvant pour ne pas risquer d'abimer les joints à la remise en service de la pompe.

8 - Dévisser complètement le détendeur (D) et couper l'arrivée générale d'air (vanne H) .
9 - Appuyer à nouveau sur la gâchette du pistolet afin de décomprimer les tuyaux. Ainsi, la pompe et le tuyau restent plein de solvant à la pression atmosphérique.

4. SECURITE

Des protecteurs (capot moteur, protecteur d'accouplement, carters,…) sont mis en place pour une utilisation sûre du matériel.
Le fabricant ne peut être tenu pour responsable en cas de dommages corporels ainsi que des pannes et / ou endommagement du matériel résultant de la destruction, de l'occultation ou du retrait total ou partiel des protecteurs.

Une soupape de décharge tarée à 6,5 bar est installée sur le moteur de la pompe. Elle protège celui-ci d'une surpression qui pourrait l'endommager.

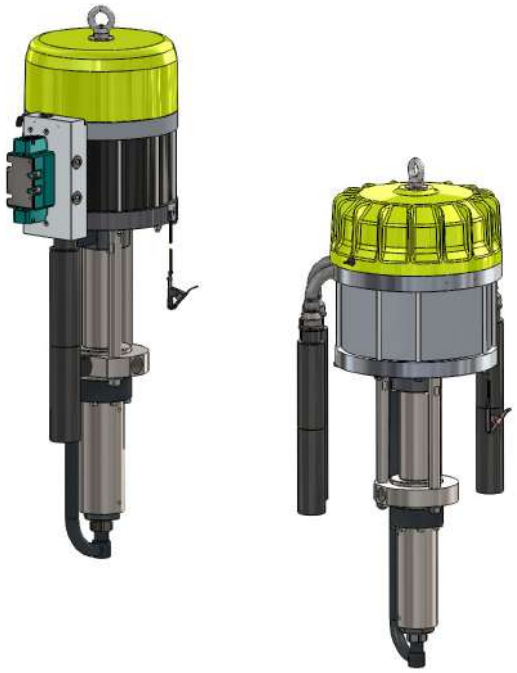

POMPES AIRLESS® FLOWMAX®

40F260
65F260

CARACTERISTIQUES TECHNIQUES

NOTICE ORIGINALE

IMPORTANT : Lire attentivement tous les documents avant le stockage, l'installation ou la mise en service du matériel concerné (à usage strictement professionnel).

PHOTOS ET ILLUSTRATIONS NON CONTRACTUELLES. MATERIELS SUJETS A MODIFICATION(S) SANS PREAVIS.

SAMES KREMLIN SAS
13, chemin de Malacher
38 240 - MEYLAN - France
☎ *: 33 (0)4 76 41 60 60*

www.sames-kremlin.com

1. DESCRIPTION

- Pompe pneumatique à étanchéité par soufflet
- Simple d'emploi et facile d'entretien. Pas de lubrification nécessaire.

Recommandé pour :

- Alimenter un ou plusieurs pistolets de type AIRLESS®
- Pulvériser des produits semi fluides (produit anticorrosion, colle)
- Circulating

Pompe Airless® Flowmax®

40F260

Pompe Airless® Flowmax®

65F260

2. CARACTERISTIQUES TECHNIQUES

▪ CARACTERISTIQUES POMPE 40F260

Type moteur .....5000-4_2
Type corps de pompe F260
Rapport de pression théorique 40/1

Matériaux en contact avec le produit :
Inox chromé dur, Inox, Carbure.

Garnitures d'étanchéité :
Soufflet : polyéthylène
Supérieure fixe : joint GT (polyéthylène) ou PU
Inférieure mobile : joint GT (polyéthylène) ou PU

Course moteur	100 mm
Section moteur	490 cm2
Section hydraulique	12 cm2
Volume de produit délivré par cycle	240 cm3
Nombre de cycle par litre de produit	4
Débit (à 20 cycles)	4,8 l
Pression entrée air maximum	6 bar
Pression produit maximum	240 bar
Pression acoustique pondérée (LAeq)	81,7 dBa*
Température maxi d'utilisation	50° C

Poids : Pompe murale avec canne ..... 110 kg
Pompe mobile ..... 140 kg

* ***Conditions d'essais - Mesure du bruit :***
- Durée du test : 30 s,
- Pression air moteur : 6 bar,
- Produit utilisé : eau,
- Débit : Pompe réglée à 20 cycles par minute.

▪ CARACTERISTIQUES POMPE 65F260

Type moteur .....8000-4_2
Type corps de pompe F260
Rapport de pression théorique 65/1

Matériaux en contact avec le produit :
Inox chromé dur, Inox, Carbure.

Garnitures d'étanchéité :
Soufflet : polyéthylène
Supérieure fixe : joint GT (polyéthylène)
Inférieure mobile : joint GT (polyéthylène)

Course moteur	100 mm
Section moteur	804 cm2
Section hydraulique	12 cm2
Volume de produit délivré par cycle	240 cm3
Nombre de cycle par litre de produit	4
Débit (à 20 cycles)	4,8 l
Pression entrée air maximum	6 bar
Pression produit maximum	390 bar
Pression acoustique pondérée (LAeq)	80,2 dBa*
Température maxi d'utilisation	50° C

Poids : Pompe murale avec canne ..... 120 kg
Pompe mobile .....…… 150 kg

* ***Conditions d'essais - Mesure du bruit :***
- *Durée du test : 30 s,*
- *Pression air moteur : 6 bar,*
- *Produit utilisé : eau,*
- *Débit : Pompe réglée à 20 cycles par minute.*

▪ RACCORDEMENTS

		Pompe nue	Pompe équipée
Air	Arrivée	Femelle 3/4 BSP (vanne)	Femelle 3/4 BSP (vanne)
Produit	Arrivée	Femelle 1" BSP	Raccord MM 1" - 38x150 + Canne d'aspiration (raccord F 38x150)
	Sortie	Femelle 3/4 NPS	Male 3/4 JIC (sortie du filtre)

▪ TUYAUX DE RACCORDEMENTS

Tuyau d'alimentation en air de la pompe (∅ mini pour une longueur de 5m) : ∅ 20 mm (3/4")
Tuyau produit AIRLESS® (entre sortie produit de la pompe et pistolet) : ∅ 9,52 mm int. (3/8")

ENCOMBREMENT DE LA POMPE 40F260

Rep.	mm	Rep.	mm	Rep.	mm	Rep.	mm	Rep.	mm	Rep.	mm
A	1460	B	1165	C	725	D	390	E	1120	F	510
G	Ø 300	H	530	I	414	J	180				

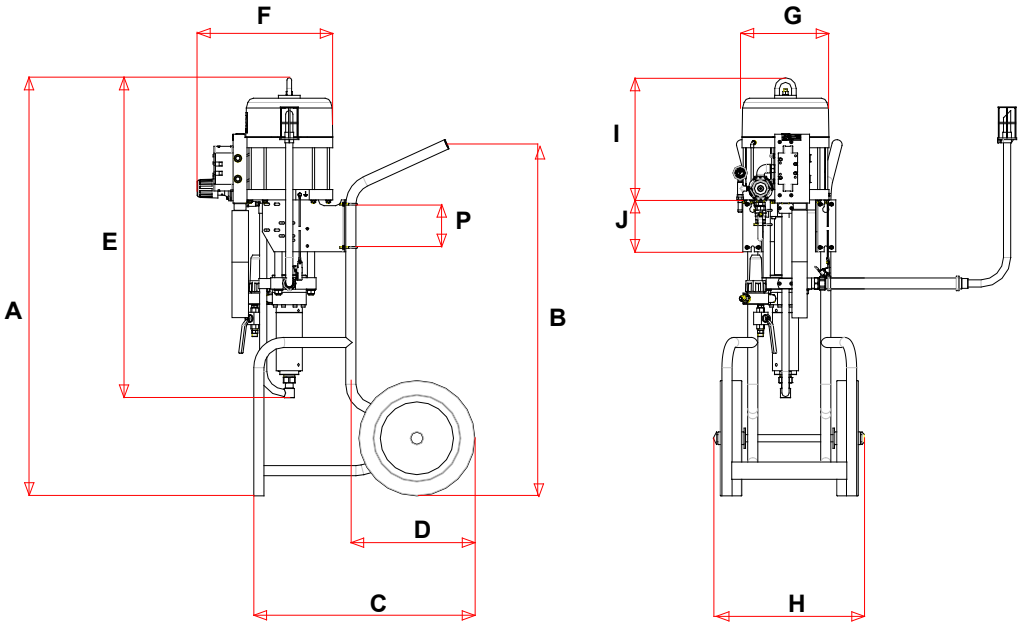

ENCOMBREMENT DE LA POMPE 65F260

Rep.	mm	Rep.	mm	Rep.	mm	Rep.	mm	Rep.	mm	Rep.	mm
A	1480	B	1165	C	725	D	390	E	1160	F	575
G	Ø 380	H	530	I	470	J	180	K	485		

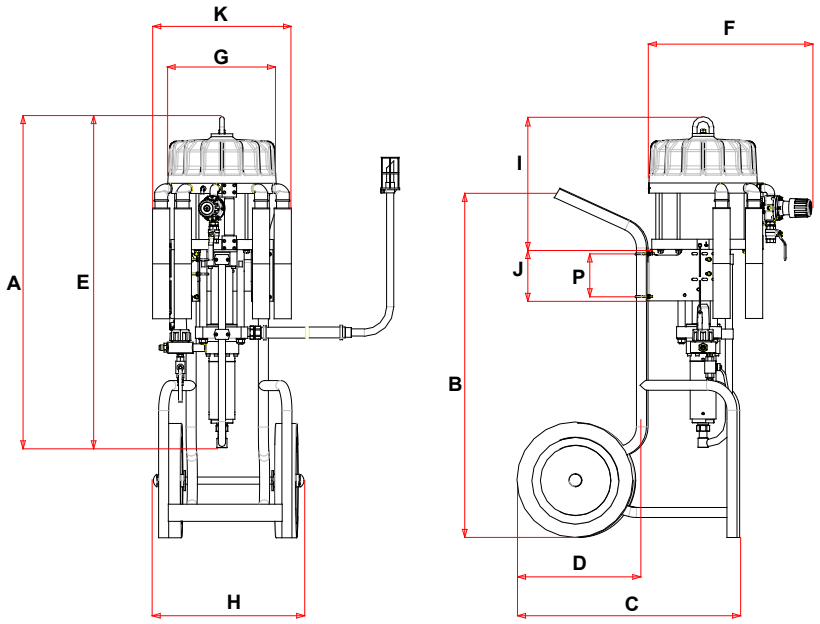

- **SUPPORT MURAL DES POMPES**

Rep.	mm	Rep.	mm	Rep.	mm	Rep.	mm	Rep.	mm	Rep.	mm
L	288	M	107,5	N	251	O	321	P	150	Q	70
R	35	S	17	T	15	U	7x15	V	∅ 11	W	∅ 22
X	∅ 11	Y	18								

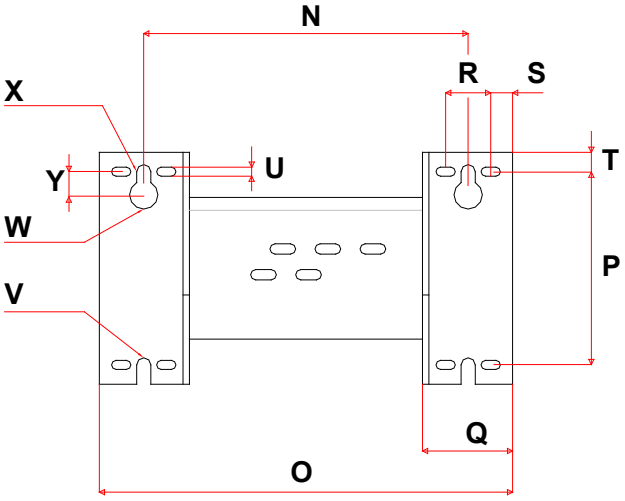

vue de face

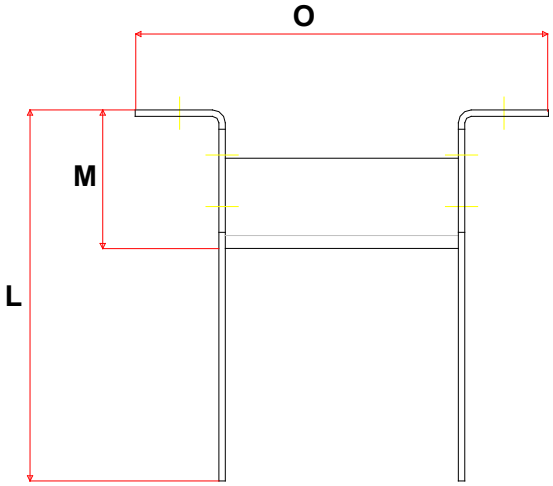

vue de dessus

3. INSTALLATION

Les pompes de peinture sont conçues pour être installées dans une cabine de peinture.

- **DESCRIPTION DU MARQUAGE DE LA PLAQUE DE FIRME**

Description	
Sames	Marque du fabricant
STAINS FRANCE	Adresse du fabricant
II 2 G	**:** Utilisation en zone explosive **II** : Groupe II **2** : Catégorie 2 Matériel de surface destiné à un environnement dans lequel des atmosphères explosives dues à des gaz, des vapeurs, des brouillards sont susceptibles de se présenter occasionnellement en fonctionnement normal. **G :** Gaz
Ex h IIB T1-T6	**Ex** : Marquage de conformité aux normes européennes **h** : Mode de protection pour appareil non électrique **IIB** : Gaz de référence pour la qualification du matériel **T1-T6** : Plages de classes de température
Gb	**Gb** : Niveau de protection du matériel (gaz de zone 1)
X	**X :** Conditions spéciales s'appliquant pour une utilisation sûre. Se référer aux prescriptions figurant dans les manuels d'instructions qui accompagnent ce produit.
UKCA	**UK CA : UK Conformity Assessment** Marquage exigé pour certains produits mis sur le marché en Grande-Bretagne (Angleterre, Pays de Galles, Ecosse) à partir de Janvier 2021.
CE	**CE :** Conformité européenne
TYPE	Modèle de la pompe
P prod : xx bar / xx psi	Pression produit maximum à la sortie de la pompe
P air : 6 bar / 87 psi	Pression maximum d'alimentation en air du moteur de la pompe
SERIE / SERIAL	Numéro donné par **Sames**. Les deux premiers chiffres indiquent l'année de fabrication.

- **CLASSE DE TEMPERATURE - POMPES 40F260 & 65F260**

Classe de température	Température de surface maximum
T5	100°C

- **SCHEMA D'INSTALLATION**

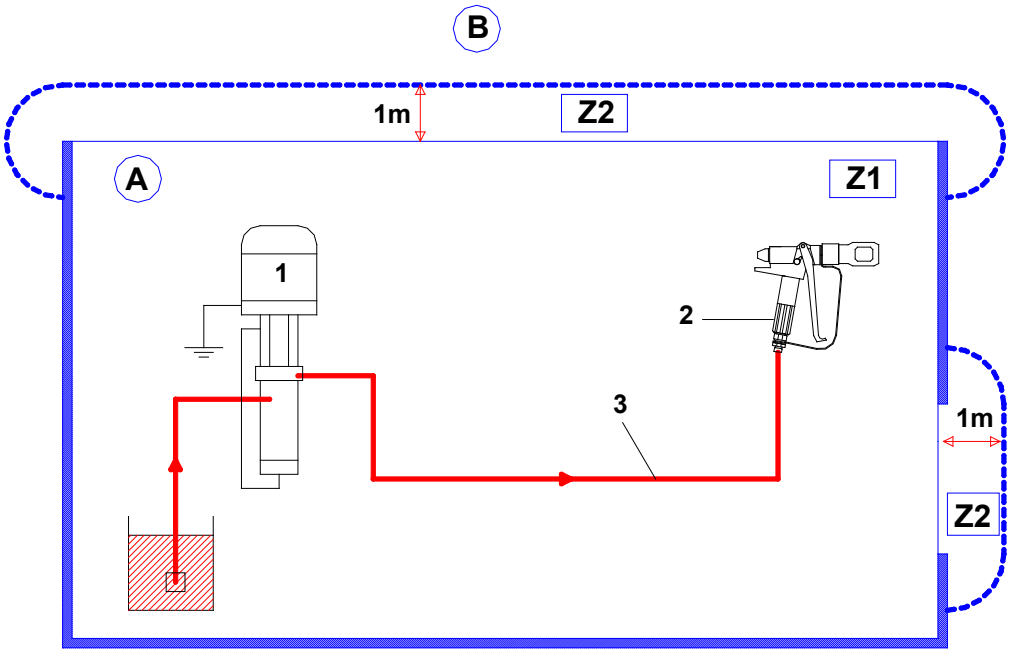

Rep.	Désignation
A	Zone explosive zone 1 (Z1) ou zone 2 (Z2) : cabine de peinture
B	Zone non explosive

Rep.	Désignation
1	Pompe
2	Pistolet
3	Tuyau Airless® conducteur

La distance de 1 mètre mentionnée dans ce schéma n'est donnée qu'à titre indicatif et ne saurait engager la responsabilité de Sames.

La délimitation exacte des zones est de la responsabilité expresse de l'utilisateur, et ceci en fonction des produits utilisés, de l'environnement et des conditions d'utilisation.

Cette distance de 1 mètre pourra ainsi être adaptée si l'analyse menée par l'utilisateur le nécessite.

Nota: Choisir la pompe pour que la pression produit délivrée par cette pompe soit en rapport avec le type de pistolet choisi.