4B570 HV Quatro

4B570 : pompe 4 billes 570 cc

Référence :

REX	4B	0570	-	MO	-	MA	-	FO	-	SE

exemple : REX4B0570-72-CS-G1-06

La technologie unique de cette pompe permet de faire circuler à haute pression des produits à Haute Viscosité sans avoir à utiliser de réservoir intermédiaire. Elle peut servir comme pompe de reprise pour les lignes de distribution de produits d'étanchéité, car elle augmente la pression d'entrée par un ratio qui dépend du moteur sélectionné. La version en acier inoxydable est spécialement conçue pour les applications d'insonorisation à base d'eau.

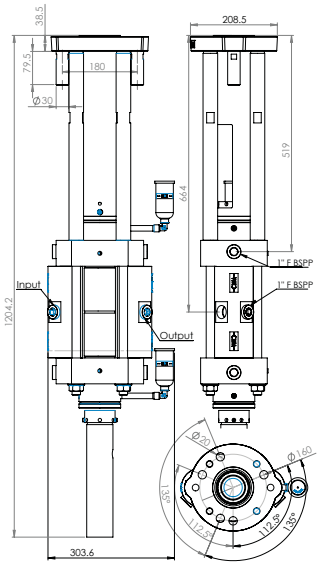

Données techniques

Volume de fluide par cycle	570	cc	19,27	oz
Course	200	mm	7,87	pouce
Pression de service maximale	240 bars pour la version SST 300 bars pour les autres versions	bar	4400	psi
Poids	83	kg	183	lb
Sortie de produit	1 "	F BSPP		

La pression maximale de sortie est de 240 bars pour la version en acier inoxydable et de 300 bars pour les autres versions. Vous devez surveiller la pression d'entrée de manière à ce que la pression de sortie ne dépasse pas la valeur maximale autorisée.

Moteur pneumatique

MO

	Moteurs disponibles	Rapport de pression	Pression d'entrée d'air maximale		Pression de sortie de produit maximale		Pression de sortie de produit minimale		Poids de la motopompe		Consommation d'air 15 courses/min @ 4 bars		Raccord pour entrée d'air
		su	bar	psi	bar	psi	bar	psi	kg	lb	NL/min-1	scfm	BSP femelle
XX	AUCUN	-	-	-	-	-	-	-	-	-	-	-	-
72	MOTEUR 7200	33 : 1	6	100	200	2900	50	718	111	244,8	1129	39,9	3 / 4 "
92	MOTEUR 9200	53 : 1	6	100	300	4600	80	1153	120	264,6	1813	64,0	3 / 4 "

scfm = standard cubic feet of gas per minute

Construction de la pompe

MA

	Matériaux disponibles	Corps de la pompe			Piston			
		Presse étoupe	Corps supérieur	Cylindre	Tige de piston	Écrou	Bille du clapet	Siège du clapet
CS	métaux divers	CS + Zn	CS + Zn	CS + Cr	SST + Cr	CS + Zn	CS	CS
SS	Acier inoxydable	SST	SST	SST + Cr	SST + Cr	SST	SST	SST

CS : acier au carbone – SST : acier inoxydable – CB : carbure – Zn : traitement zinc – Cr : chromage

Pied et types de montage

FO

	Disponible Configurations	Caractéristiques techniques	Matériaux (MA)	
			1 : métaux divers	2 : acier inoxydable
G1	1" F BSPP	-	Disponible	Disponible

Options de pochette de joint

SE

	Joints disponibles	Joints toriques statiques	Joints du clapet supérieur	Joints de piston
06	PU	FKM	PU/PE	PE/PTFEV
07	PEEK	FKM	PEEK/PTFEG	PEEK/PTFEG

PTFE = polytétrafluoroéthylène
PTFEG = PTFE + graphite
PE = polyéthylène
FKM = fluoroélastomère
PU = polyuréthane
PTFEV = PTFE + verre
FEP = joints toriques encapsulés