2B588 Bille HV

2B588 : pompe à billes 588 cc

Référence :

REX	2B	0588	-	MO	-	MA	-	FO	-	SE

exemple : REX2B0588-60-SC-FP-03

Pompe à billes Haute Viscosité utilisée pour les applications d'extrusion et airless à débit moyen. Cette pompe est la version réduite de la 2B980 et propose un encombrement moyen. Sa construction et les types de joints disponibles permettent à la pompe de prendre en charge tous les produits.

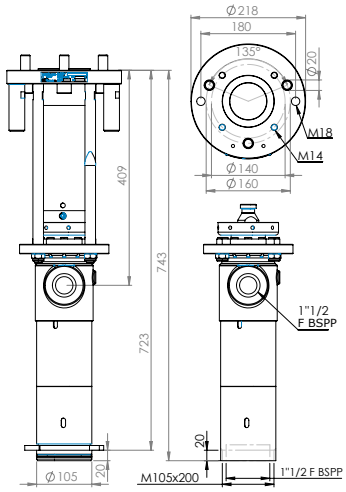

FP WM

Données techniques

Volume de fluide par cycle	588	cc	19,88	oz
Course	120	mm	4,72	pouce
Pression de service maximale	180	bar	2600	psi
Poids	36	kg	79,4	lb
Sortie de produit	1 "1/2	F BSPP		

MO — Moteur pneumatique

	Moteurs disponibles	Rapport de pression	Pression d'entrée d'air maximale		Pression de sortie de produit maximale		Pression de sortie de produit minimale		Poids de la motopompe		Consommation d'air 15 courses/min @ 4 bars		Raccord pour entrée d'air
		su	bar	psi	bar	psi	bar	psi	kg	lb	NL/min-1	scfm	BSP femelle
XX	AUCUN	-	-	-	-	-	-	-	-	-	-	-	-
60	MOTEUR 6000	10 : 1	6	100	60	900	15	218	57	125,7	353	12,5	3 / 4"
70	MOTEUR 7000	18 : 1	6	100	110	1600	27	392	64	141,1	635	22,4	3 / 4"
90	MOTEUR 9000	30 : 1	6	100	180	2600	45	653	73	161,0	1058	37,4	3 / 4"

scfm = standard cubic feet of gas per minute

MA — Construction de la pompe

	Matériaux disponibles	Corps de la pompe			Piston				Clapet inférieur		
		Presse étoupe	Corps supérieur	Cylindre	Tige de piston	Corps du clapet	Bille du clapet	Siège du clapet	Corps	Bille	Siège
CS	métaux divers	CS + Zn	SST	CS + Cr	SST + Cr	CS	CS	CS	CS	CS	CS
SS	Acier inoxydable	CS + Zn	SST	SST + Cr	SST + Cr	SST	SST	SST	SST	SST	SST
SC	Métaux divers + vannes CB	CS + Zn	SST	CS + Cr	SST + Cr	SST	CB	SST	CS	CB	CB

CS : acier au carbone – SST : acier inoxydable – CB : carbure – Zn : traitement zinc – Cr : chromage

FO — Pied et types de montage

	Disponible Configurations	Caractéristiques techniques	Matériaux (MA)			
			1 : métaux divers	2 : acier inoxydable	3 : Métaux divers + vannes CB	4 : Acier inoxydable + vannes CB
WM	Montage mural	M105x2 / F 1"1/2 BSPP	Disponible	Disponible	Non disponible	Non disponible
FP	Plateau suiveur	Ø105 mm	Disponible	Disponible	Disponible	Disponible
-	Monté sur fût à bonde	Fût de 60 litres	Non disponible	Non disponible	Non disponible	Non disponible
-	Monté sur fût à bonde	Fût de 200 litres	Non disponible	Non disponible	Non disponible	Non disponible

SE — Options de pochette de joint

	Joints disponibles	Joints toriques statiques	Joints du clapet supérieur	Joints de piston
01	PTFE	FKM	PTFE	PTFE
02	PTFE + FEP	FEP	PTFE	PTFE
03	PE	FKM	PTFE et PE	PTFE et PE
04	Cuir	FKM	Cuir et PE	Cuir et PE
05	PTFEG	FKM	PTFEG	PTFEG
06	PU	FKM	PU et PE	PTFEG
07	PTFEV	FKM	PU et PE	PE et PTFEV

PTFE = polytétrafluoroéthylène (propriétés similaires à celles du Teflon)
PTFEG = PTFE + graphite (imprégné)
PE-polyéthylène (UHMWPE)
FKM = fluoroélastomère (propriétés similaires à celles du Viton)
PU = polyuréthane
PTFEV = PTFE + verre (imprégné)
FEP = joint torique encapsulé (cœur Viton ou silicone enrobé de Teflon)