2B79 Bille HV

2B79 : pompe à billes 79 cc

Référence :

REX	2B	0079	-	MO	-	MA	-	FO	-	SE

exemple : REX2B0079-15-SS-FP-03

Pompe à billes Haute Viscosité utilisée pour les applications d'extrusion et airless à faible débit. Cette solution de pompage occupe une faible surface au sol et sa construction en acier inoxydable avec plusieurs options de pochette de joint prend en charge tous les produits non abrasifs.

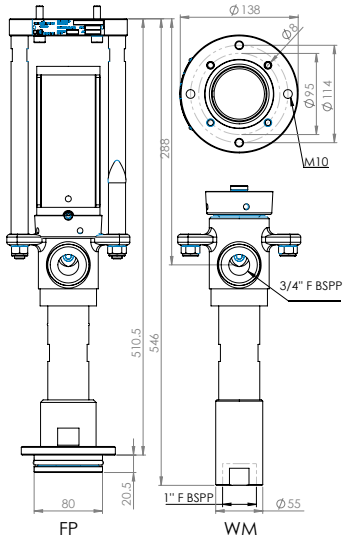

Données techniques

Volume de fluide par cycle	79	cc	2,67	oz
Course	120	mm	4,72	pouce
Pression de service maximale	320	bar	4600	psi
Poids	8	kg	17,6	lb
Sortie de produit	3 / 4 "	F BSPP		

Moteur pneumatique

MO

	Moteurs disponibles	Rapport de pression	Pression d'entrée d'air maximale		Pression de sortie de produit maximale		Pression de sortie de produit minimale		Poids de la motopompe		Consommation d'air 15 courses/min @ 4 bars		Raccord pour entrée d'air
		su	bar	psi	bar	psi	bar	psi	kg	lb	NL/min-1	scfm	BSP femelle
XX	AUCUN	-	-	-	-	-	-	-	-	-	-	-	-
10	MOTEUR 1000	11 : 1	6	100	70	1000	17	247	13,5	29,8	54	1,9	1 / 2 "
15	MOTEUR 1500	23 : 1	6	100	140	2000	35	500	13,5	29,8	109	3,8	1 / 2 "
30	MOTEUR 3000	46 : 1	6	100	280	4000	69	1001	15,2	33,5	218	7,7	1 / 2 "

scfm = standard cubic feet of gas per minute

Construction de la pompe

MA

	Matériaux disponibles	Corps de la pompe			Piston				Clapet inférieur			Tube d'aspiration
		Presse étoupe	Corps supérieur	Cylindre	Tige de piston	Corps du clapet	Bille du clapet	Siège du clapet	Corps	Bille	Siège	
SS	Acier inoxydable	SST	SST	SST + Cr	SST + Cr	SST	SST	CB	SST	SST	SST	SST

CS : acier au carbone – SST : acier inoxydable – CB : carbure – Zn : traitement zinc – Cr : chromage

Pied et types de montage

FO

	Disponible Configurations	Caractéristiques techniques	Matériaux (MA) 1 : métaux divers	2 : acier inoxydable
WM	Montage mural	Entrée F 1"	Disponible	Non disponible
FP	Plateau suiveur	Ø80 mm	Disponible	Non disponible
-	Monté sur fût à bonde	Fût de 60 litres	Non disponible	Non disponible
-	Monté sur fût à bonde	Fût de 200 litres	Non disponible	Non disponible

Options de pochette de joint

SE

	Joints disponibles	Joints toriques statiques	Joints du clapet supérieur	Joints de piston
01	PTFE	FKM	PTFE	PTFE
02	PTFE + FEP	FEP	PTFE	PTFE
03	PE	FKM	PTFE et PE	PTFE et PE
04	Cuir	FKM	Cuir et PE	Cuir et PE
05	PTFEG	FKM	PTFEG	PTFEG
06	PU	FKM	PU et PE	PTFEG

PTFE = polytétrafluoroéthylène (propriétés similaires à celles du Teflon)
PTFEG = PTFE + graphite (imprégné)
PE-polyéthylène (UHMWPE)
FKM = fluoroélastomère (propriétés similaires à celles du Viton)
PU = polyuréthane
PTFEV = PTFE + verre (imprégné)
FEP = joint torique encapsulé (cœur Viton ou silicone enrobé de Teflon)