SH106 Palette HV
SH106 : pompe à palette 106 cc

Référence :

REX	SH	0106	-	MO	-	MA	-	FO	-	SE

exemple : REXSH0106-15-CS-D1-03

Pompe à palette Haute Viscosité utilisée pour les applications Airless® et d'extrusion à faible débit. Cette solution de pompage occupe une petite surface au sol, et sa construction et ses différentes options de pochette de joint prennent en charge tous les produits non abrasifs.

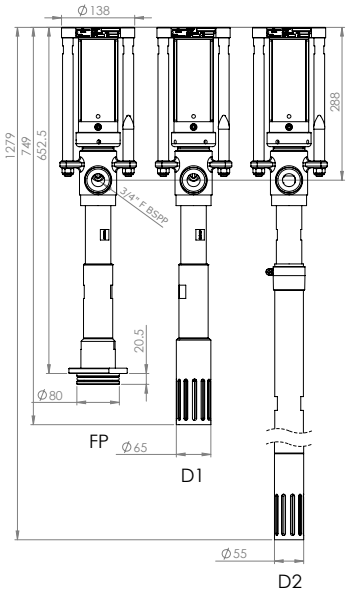

Données techniques

Volume de fluide par cycle	106	cc	3,58	oz
Course	120	mm	4,72	pouce
Pression de service maximale	380	bar	5500	psi
Poids	9,5	kg	20,9	lb
Sortie de produit	3 / 4 "	F BSPP		

Moteur pneumatique

MO

	Moteurs disponibles	Rapport de pression	Pression d'entrée d'air maximale		Pression de sortie de produit maximale		Pression de sortie de produit minimale		Poids de la motopompe		Consommation d'air 15 courses/min @ 4 bars		Raccord pour entrée d'air
		su	bar	psi	bar	psi	bar	psi	kg	lb	NL/min-1	scfm	BSP femelle
XX	AUCUN	-	-	-	-	-	-	-	-	-	-	-	-
15	MOTEUR 1500	17 : 1	6	100	100	1500	26	6,00	15,0	33,1	108	3,8	1 / 2 "
30	MOTEUR 3000	34 : 1	6	100	200	3000	51	740	17,0	37,5	216	7,6	1 / 2 "
50	MOTEUR 5000	63 : 1	6	100	380	5500	95	1371	30,0	66,2	401	14,1	3 / 4 "

scfm = standard cubic feet of gas per minute

Construction de la pompe

MA

	Matériaux disponibles	Corps de la pompe			Piston				Clapet inférieur			Pied		
		Presse étoupe	Corps supérieur	Cylindre	Tige de piston	Écrou	Cône de la vanne	Siège du clapet	Corps	Cône	Siège	Tige	Palette	Tube d'entrée
CS	métaux divers	SST	SST	SST + Cr	SST + Cr	CS	CS	CS	CS	CS	CS	SST + Cr	SST	CS
SS	Acier inoxydable	SST	SST	SST + Cr	SST + Cr	SST	SST	SST	SST	SST	SST	SST + Cr	SST	SST

CS : acier au carbone – SST : acier inoxydable – CB : carbure – Zn : traitement zinc – Cr : chromage

Pied et types de montage

FO

	Disponible Configurations	Caractéristiques techniques	Matériaux (MA) 1 : métaux divers	2 : acier inoxydable
-	Montage mural	-	Non disponible	Non disponible
FP	Plateau suiveur	Ø80 mm	Disponible	Disponible
D1	Monté sur fût à bonde	Fût de 60 litres	Disponible	Non disponible
D2	Monté sur fût à bonde	Fût de 200 litres	Disponible	Non disponible

Options de pochette de joint

SE

	Joints disponibles	Joints toriques statiques	Joints du clapet supérieur	Joints de piston	Joints de la vanne inférieure
01	PTFE	FKM	PTFE	PTFE	PTFE
02	PTFE + FEP	FEP	PTFE	PTFE	PTFE
03	PE	FKM	PTFE et PE	PTFE et PE	PTFE
04	Cuir	FKM	Cuir et PE	Cuir et PE	PTFE
05	PTFEG	FKM	PTFEG	PTFEG	PTFE
06	PU	FKM	PU et PE	PTFEG	PTFE

PTFE = polytétrafluoroéthylène (propriétés similaires à celles du Teflon)
PTFEG = PTFE + graphite (imprégné)
PE-polyéthylène (UHMWPE)
FKM = fluoroélastomère (propriétés similaires à celles du Viton)
PU = polyuréthane
PTFEV = PTFE + verre (imprégné)
FEP = joint torique encapsulé (cœur Viton ou silicone enrobé de Teflon)