MOT6000 Moteur pneumatique

Référence :

			1	0	5	2	6	1

Un moteur pneumatique fiable et de taille moyenne qui prend spécialement en charge les pompes 2B227 et SH216, qui intègre une construction modulaire composée de pièces moulées et qui prend en charge les pompes volumétriques de taille moyenne.

Données techniques

Diamètre du cylindre	190	mm	7,48	pouce
Course nominale	120	mm	4,72	pouce
Volume total par cycle	6805	cc	230,09	oz
Pression d'entrée en air maximale	6	bar	100	psi
Poids	21	kg	46,3	lb
Consommation d'air 15 courses/min @ 4 bars	408	NL/min-1	14,4	scfm
Force maximale du moteur (@ 6 bars)	1701	daN		
Raccord pour entrée d'air	3/4"	BSP femelle		

Accessoires

		Numéro	Référence
Bride d'adaptation pour hydraulique	Pour toutes les pompes		144245493
Système de fixation de la pompe	Bague de fermeture	1	205212
	Paire de demi-coquilles d'accouplement	2	205211
	Bague de verrouillage	3	90165

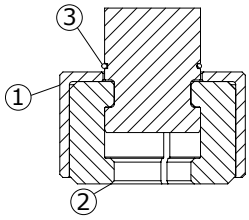

Dimensions

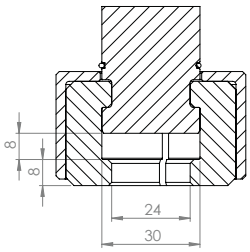
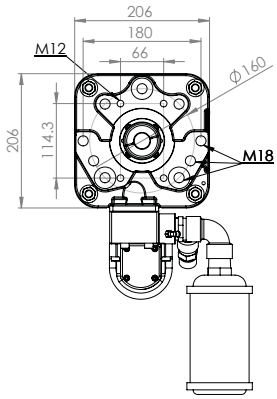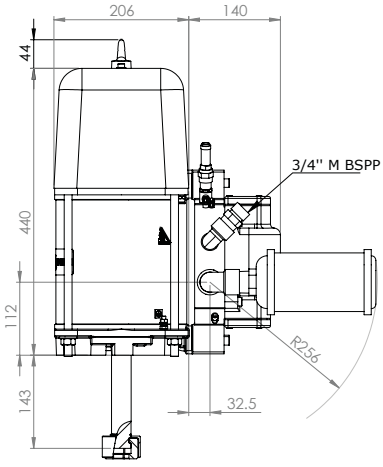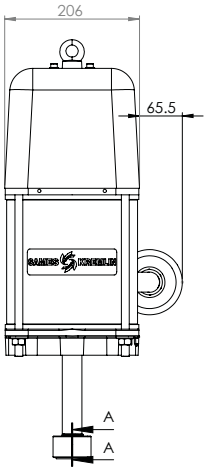
COUPE A-A
ECHELLE 1 : 1