Equipamiento

REX2B0453-MO-MA-FO-SE	Motor (MO)	Material(MA)	Base (FO)	Juntas (SE)	Modelo
● Opciones de motor (relación de presión)					MO=?
- Motor 7200 (40:1)	72				MO=72
- Motor 9200 (65:1)	92				MO=92
● Selección de material inferior					MA=?
- Materiales mixtos		CS			MA=CS
● Selección de base					FO=?
- Versión mural (entrada F 1-1/2" BSPP)			WM		FO=WM
- Plato seguidor (Ø=105mm)			FP		FO=FP
● Selección de juntas					SE=?
- PE - Polietileno (UHMWPE)				03	SE=03
- PU (poliuretano)				06	SE=06

Accesorios

Descripción	Referencia
Plato seguidor de junta plana para bidones de 200L -Ø 571 (base de bomba Ø105)	151519001
Plato seguidor de doble junta O-Ring para bidón de 200L -Ø 571 (base de bomba Ø105)	1055170001
Plato seguidor de doble junta O-Ring con recubierto de PTFE para bidón de 200L -Ø 571 (base de bomba Ø105)	1057370001
Soporte versión mural para motor 5000 a 9202	9015
Elevador de doble columna para bidones de 200 L. (no disponible en NA/China)	151090500
Plato seguidor de 1000 L. y 300 G. póngase en contacto con el departamento técnico de SAMES KREMLIN	♦

sames

13 chemin de Malacher - CS 70086
38243 MEYLAN Cedex - FRANCE
Phone: +33 (0)4 76 41 60 60 - Fax: +33 (0)4 76 41 60 90
www.sames.com

Sames se reserva el derecho de modificar sus equipos o especificaciones sin previo aviso. Los documentos, productos e imágenes que se muestran no son contractuales. Altesse® es una marca registrada : FR n°1 222 301

sames intec

REXSON 2B0453

Bomba de 2 bolas

Alta viscosidad / Bombas

BOMBEANDO MÁS ALLÁ DE LO POSIBLE.

- **Resistente y fiable**
- **Mantenimiento simple**
- **Configurable y versátil**

Mercados

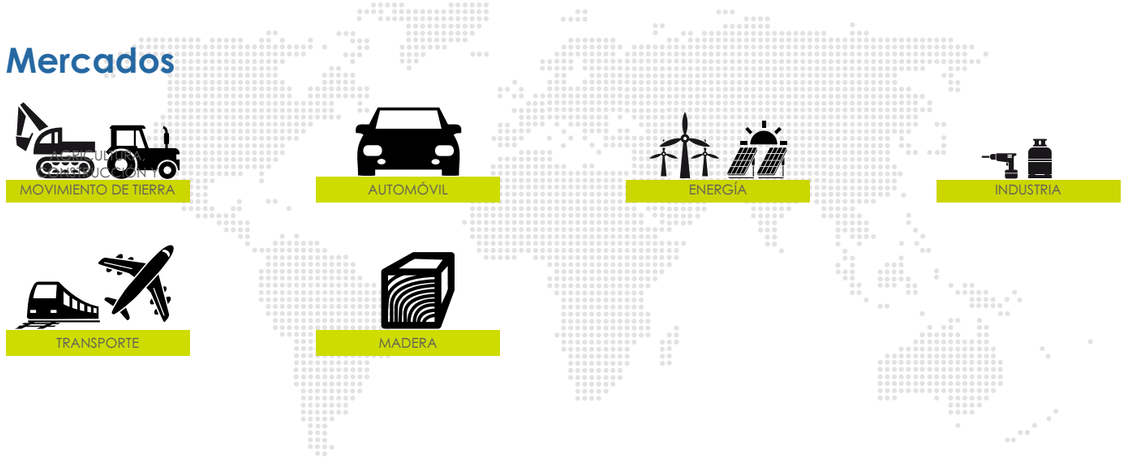

UNIR • PROTEGER • EMBELLECER

REXSON 2B0453

Bomba de 2 bolas

Esta bomba de alta viscosidad dispone de una tecnología de pistón de doble efecto de 2 bolas y se utiliza para aplicaciones Airless® y de extrusión que requieran bajos caudales.

Las **bombas REXSON de la gama de alta** viscosidad han sido diseñadas priorizando su robustez y con el objetivo de ofrecer un alto grado de versatilidad para seguir su aplicación. A diferencia del bombeo de fluidos líquidos, la gama de alta viscosidad ejerce tensiones mecánicas muy variables de un producto a otro. Las bombas de bola de doble efecto tienen una estructura similar a la de las bombas para productos líquidos y son capaces de **transferir fluidos de hasta 50.000 Cps**. Estas bombas se han adaptado a los productos de alta viscosidad optimizando los diámetros de sus conductos, la naturaleza de las juntas y la dureza de los materiales.

Para crear su propia bomba que **cumpla con las condiciones de su aplicación**, se tiene que **seleccionar**:

- El **motor de aire correcto** según la presión máxima.
- Los **materiales de fabricación** según la naturaleza del producto.
- El **adaptador del plato seguidor y el estilo de montaje** según el acondicionamiento del producto y de su instalación.
- El **paquete de juntas** (consulte la pestaña Documentos para obtener toda la información necesaria en nuestro sitio web).

Nuestros motores neumáticos están diseñados para un flujo de aire máximo con un distribuidor auxiliar que **permite una conversión rápida**. Están equipados con un amplio silenciador para **evitar la congelación** en la salida del motor y pueden ser controlados (arranque/parada) desde un control de aire remoto. Estas bombas se utilizan como equipo de alimentación directamente desde el **montaje del producto en versión mural**, o **se instalan en un elevador** con un plato seguidor para bidones.

Tabla de datos técnicos

Descripción	Valor	Unidades
Presión máxima de fluido	390 (5,700)	bar (psi)
Máxima presión de aire	6 (87)	bar (psi)
Viscosidad	<50,000	cps
Relación de presión (según el tamaño del motor neumático)	40:1, 65:1	
Temperatura máxima	80 (176)	°C (°F)
Volumen de producto por ciclo	453	cc
Salida de producto a 15 ciclos / mn	6,80 (1.79)	l/mn (gal/mn)
Salida de producto a 60 ciclos / mn	27,18 (7.18)	l/mn (gal/mn)
Tipo de Motor	7200, 9200	
Entrada de aire	3/4"BSP(F)	
Salida de producto	1"BSP(F)	
Peso (sólo sección de producto)	46 (101.4)	kg (lbs)
Peso (sólo motor neumático)	26-35 (57.3-77.2)	kg (lbs)
Entrada de producto (plato seguidor)	105mm	
Entrada de producto (versión Mural)	2"BSP(F)	
Consumo de aire en función del tamaño del motor (ver catálogo)	♦	
Carrera	200 (7.87)	mm (inch)

sames intec

Tecnología

2 Bolas

Sello Chevron en las bombas de alta viscosidad

Copa Lubricante

Tres Capas de cromo

PRESTACIONES

M1 Distribuidor de energía: Amplio conducto para un máximo caudal de aire.

L1 Cuerpo superior: La parte superior de la bomba es robusta y es capaz de soportar altas presiones.

L2 Válvula superior: Esta válvula permite que el material pase de la cámara inferior a la cámara superior de la bomba. Está diseñada para limitar la pérdida de presió.

L3 Válvula inferior: Esta válvula es esencial para la aspiración del producto. Está diseñada para ser lo más ancha posible y facilitar su llenado.

PRODUCTIVIDAD

M2 La cubierta: Muy fácil de quitar y de acceder a las piezas de recambio.

M3 La salida de impulsos: El motor se puede controlar fácilmente gracias a un impulso de aire que se produce en cada inversión.

L4 Abrazadera del motor: Montaje único y robusto de la conexión del eje del motor al eje de la bomba. Permite una rápida adaptación a diferentes motores neumáticos para variar la relación de presión de la bomba.

L5 Protección: Para garantizar la seguridad de los operarios, esta protección impide el contacto con el eje móvil de la bomba.

L6 Cuerpo inferior: La parte inferior de la bomba se adapta según las necesidades para ser fijada en un plato seguidor, en un tambor o simplemente roscada para su conexión a un colector.

DURABILIDAD

M4 Anillo guía de latón: Sistema de guiado duradero y preciso.

M5 Sistema de inversión del árbol de levas: Sistema de inversión de alta fiabilidad.

L7 Empaquetaduras superiores: Nuestra gama de bombas cuenta con una amplia gama de materiales de juntas para adaptarse a todas sus necesidades.

L8 Vástago y cilindro: El vástago del pistón y el cilindro están fabricados en acero de triple cromo para garantizar una excelente resistencia a la abrasión.
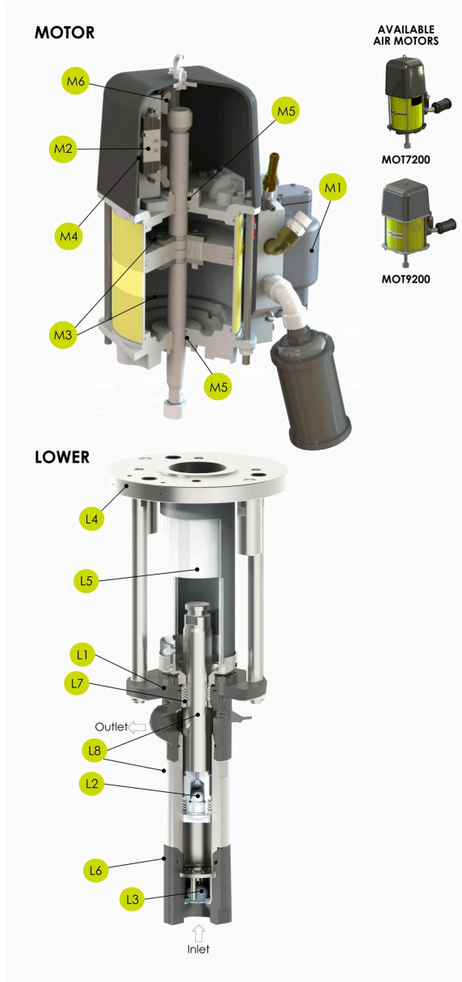
Descripción