MOT7200 Moteur pneumatique

Référence :

	1	0	5	2	7	2	0	0

Moteur pneumatique fiable et de grande taille doté d'une course plus longue et d'une construction modulaire composée de pièces moulées, qui prend en charge les pompes volumétriques plus grandes.

Données techniques

Diamètre du cylindre	250	mm	9,84	pouce
Course nominale	200	mm	7,87	pouce
Volume total par cycle	19635	cc	663,94	oz
Pression d'entrée en air maximale	6	bar	100	psi
Poids	26	kg	57,3	lb
Consommation d'air 15 courses/min @ 4 bars	1178	NL/min-1	41,6	scfm
Force maximale du moteur (@ 6 bars)	2945	daN		
Raccord pour entrée d'air	3/4"	BSP femelle		

Accessoires

		Numéro	Référence
Bride d'adaptation pour hydraulique	pour 4B570 et 4B750		110413597
	pour SH340 et 2B360		144247493
	pour SH715, 2B453 et 2B750		144245497
	pour SH910 et 2B980		144244493
Système de fixation de la pompe	Bague de fermeture	1	205212
	Paire de demi-coquilles d'accouplement	2	205211
	Bague de verrouillage	3	90165

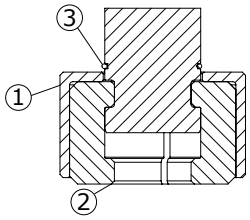
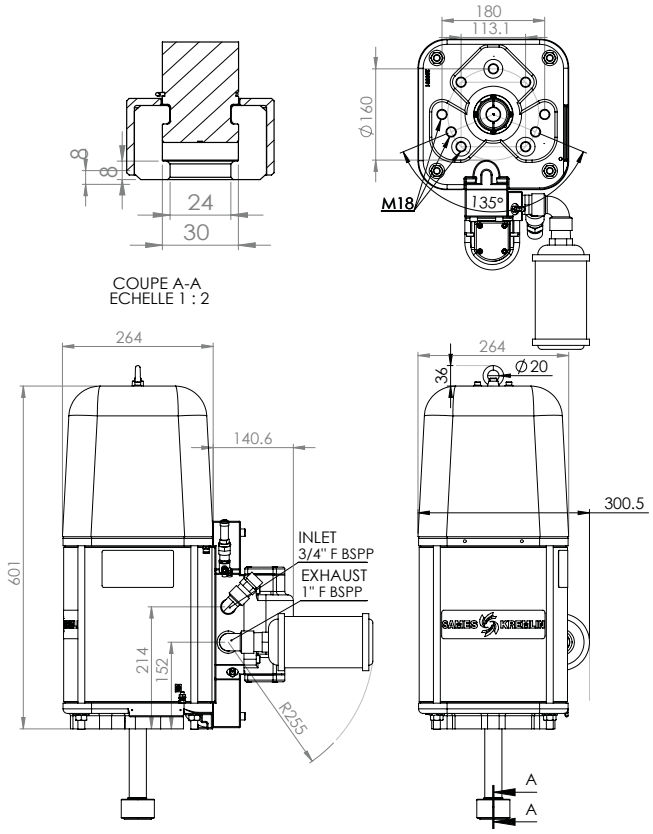
Dimensions