Equipement

REXSH0060-MO-MA-FO-SE	Moteur (MO)	Matériaux (MA)	Pied (FO)	Etanchéité (SE)	Code
● Choix moteur (Rapport de pression)					MO=?
- Moteur 1500 (31:1)	15				MO=15
- Moteur 3000 (62:1)	30				MO=30
● Choix matériaux section inférieure					MA=?
- Matériaux divers		CS			MA=CS
- Inox		SS			MA=SS
● Choix pied de pompe					FO=?
- Plateau suiveur (Ø=80mm)			FP		FO=FP
- Montage mural (Entrée F 1" BSPP)			D1		FO=D1
- Montage fût à bonde 200 L.			D2		FO-D2
● Sélection garniture d'étanchéité					SE=?
- PTFE - Polytétrafluorothylène (équivalent Teflon®)				01	SE=01
- PTFE + FEP : Joint torique encapsulé en Teflon (équivalent Viton ou Silicone)				02	SE=02
- PE - Polyéthène (UHMWPE)				03	SE=03
- Cuir				04	SE=04
- PTFEG (PTFE graphité)				05	SE=05
- PU (Polyuréthane)				06	SE=06

Accessoires

Désignation	Référence
Plateau suiveur joint simple pour fûts 20-30L -Ø 280-285 (pied de pompe Ø80)	151100100
Plateau suiveur joint simple pour fûts 30L -Ø 305 (pied de pompe Ø80)	151100200
Plateau suiveur joint simple pour fûts 30L -Ø 315 (pied de pompe Ø80)	151100300
Plateau suiveur joint simple pour fûts 40-60L -Ø 350-360 (pied de pompe Ø80)	151100400
Plateau suiveur joint simple pour fûts 200L -Ø 571 (pied de pompe Ø80)	151100500
Plateau suiveur double joints plats pour fûts 200L -Ø 571 (pied de pompe Ø80)	1055180301
Plateau suiveur double joints toriques pour fûts 20L -Ø 280 (pied de pompe Ø80)	151101100
Plateau suiveur double joints toriques pour fûts 30L -Ø 285 (pied de pompe Ø80)	151101200
Plateau suiveur double joints toriques pour fûts 30L -Ø 305 (pied de pompe Ø80)	151101300
Plateau suiveur double joints toriques pour fûts 30L -Ø 315 (pied de pompe Ø80)	151101400
Plateau suiveur double joints toriques pour fûts 40-60L -Ø 360 (pied de pompe Ø80)	151101500
Plateau suiveur double joints toriques pour fûts 200L -Ø 571 (pied de pompe Ø80)	151101600
Plateau suiveur revêtu PTFE Double joints toriques pour fûts 20L -Ø 280 (pied de pompe Ø80)	151102100
Plateau suiveur revêtu PTFE Double joints toriques pour fûts 30L -Ø 285 (pied de pompe Ø80)	151102200
Plateau suiveur revêtu PTFE Double joints toriques pour fûts 30L -Ø 305 (pied de pompe Ø80)	151102300
Plateau suiveur revêtu PTFE Double joints toriques pour fûts 30L -Ø 315 (pied de pompe Ø80)	151102400
Plateau suiveur revêtu PTFE Double joints toriques pour fûts 40-60L -Ø 360 (pied de pompe Ø80)	151102500
Plateau suiveur revêtu PTFE Double joints toriques pour fûts 200L -Ø 571 (pied de pompe Ø80)	151102600
Elévateur Mono-colonne pour fûts 20 à 60 L (non disponible aux US/Chine)	151080000
Elévateur Mono-colonne pour fûts 200 L (non disponible aux US/Chine)	151090000
Elévateur double-colonne pour fûts 20 à 60 L (non disponible aux US/Chine)	151080500
Elévateur double-colonne pour fûts 200 L (non disponible aux US/Chine)	151090500

Sames se réserve le droit de modifier sans préavis ses équipements ou spécifications. Photos non contractuelles. Airless® est une marque déposée. FR n° 1 222 301 - 202310 - (NA 999 600 444)

sames
13 chemin de Malacher - CS 70086
38243 Meylan Cedex - FRANCE
Tel: +33 (0)4 76 41 60 60 - Fax: +33 (0)4 76 41 60 90
www.sames.com

sames intec

REXSON SH0060

Pompe à palette

Haute Viscosité / Pompes

EXTRUDER AU-DELÀ DU POSSIBLE, DÉPOSER AVEC UNE PRÉCISION EXTRÊME

- **Robuste et fiable**
- **Simple d'utilisation**
- **Configurable et polyvalente**

Marchés

COLLER • PROTÉGER • EMBELLIR

REXSON SH0060

Pompe à palette

Cette pompe à palette est conçue pour les applications à haute pression. Recommandée pour l'Airless® et l'extrusion nécéssitant des faibles débits et un faible encombrement au sol

Les pompes REXSON de la gamme Haute Viscosité ont été conçues pour être robustes et offrir un niveau élevé de modularité pour s'adapter parfaitement à votre application. Contrairement aux pompes pour peintures liquides, les matériaux de haute viscosité imposent d'importantes contraintes mécaniques qui peuvent fortement varier en fonction du produit utilisé. Les **pompes à palette double effet** sont conçues pour transférer des fluides **de viscosité supérieure à 50 000 cPo** et fonctionnent à partir de 25 000 Cps pour des produits dont la rhéologie paticulaire les rend difficiles à pomper. Ces pompes **comprennent une palette** qui facilite l'alimentation à l'entrée de la pompe, leur permettant de mettre en oeuvre des matériaux à haute viscosité.

Pour créer la pompe qui répondra **aux spécifications de votre application**, vous devrez sélectionner:

- le **bon moteur pneumatique** en fonction de la pression maximale,
- les **matériaux de construction** en fonction de la nature du produit,
- le **type de bas de pompe et le style de montage** en fonction du type de conditionnement du produit à pomper et des contrainte de votre installation
- et enfin la **pochette de joints** - voir l'onglet Documents sur la page produit de notre site web pour obtenir toutes les informations nécessaires.

Nos moteurs pneumatiques sont conçus pour un débit d'air maximum avec un distributeur de pilotage qui permet une **inversion rapide**. Ils sont équipés d'un large silencieux pour éviter **le givrage à la sortie du moteur** et peuvent être contrôlés (marche/arrêt) à partir d'une commande à distance. Ces pompes sont utilisées comme équipements de gavage directement depuis le conditionnement du produit sur des fûts à bonde installés sur un **élévateur avec un plateau suiveur**.

Spécifications techniques

Désignation	Valeur	Unité(s)
Pression produit maximum	360 (5,200)	bar (psi)
Pression d'air maximum	6 (87)	bar (psi)
Passages fluides	>50,000	cps
Rapport de pression (selon taille moteur)	31:1, 62:1	
Température maximum	80 (176)	°C (°F)
Volume fluide par cycle	60	cc
Sortie produit à 15 cycles/min	0.90 (0.23)	l/mn (gal/mn)
Débit libre (@ 60 cycles/mn)	3.60 (0.95)	l/mn (gal/mn)
Type moteur	1500, 3000	
Entrée air	1/2"- 3/4"BSP(F)	
Sortie produit	3/4"BSP(F)	
Poids (section produit seul)	8 (17.6)	kg (lbs)
Plage de poids (moteur air uniquement)	5,5-7,2 (12.1-15.9)	kg (lbs)
Entrée produit (plateau suiveur)	80mm	
Consommation d'air fonction taille moteur (voir catalogue)	---	
Course	120 (4.72)	mm (inch)

sames intec

Technologie(s)

Joints Chevron

Technologie Palette pour pompe

Moteur à capteurs d'inversion pneumatiques

Coupelle lubrifiant

Traitement triple chrome

PERFORMANCE

M1 Distributeur: large passage pour un débit d'air

L1 Corps supérieur: la partie supérieure de la pompe est de construction robuste et doit être capable de supporter des pressions maximales.

L2 Clapet supérieur: ce clapet permet le passage du produit de la chambre inférieure vers la chambre supérieure de la pompe. sa forme cônique limite la perte de pression.

L3 Clapet inférieur: large et de forme cônique pour réduire les ertes de pression et faciliter le remplissage.

L4 Palette: Alimente le produit à l'entrée de la pompe. Permet à la pompe de distribuer des produits à haute viscosité.

PRODUCTIVITY

M2 Capot moteur: très facile à retirer pour accéder aux pièces de rechange

M3 Sortie: le moteur peut être facilement surveillé grâce à l'impulsion d'air se produisant à chaque inversion.

L5 Bride d'adaptation moteur: assemblage unique et robuste de la connexion de l'arbre du moteur/pompe. Permet une adaptation rapide à différents moteurs pneumatiques pour faire varier le rapport de pression de la pompe.

L6 Protection: pour garantir la sécurité des opérateurs, cette protection empêche tout contact avec le piston mobile de la pompe.

L7 Corps inférieur: il est adapté selon les besoins pour être fixé sur plateau suiveur, immergé dans un fût à bonde, ou simplement fileté pour être raccordé à un collecteur.

SUSTAINABILITY

M4 Bride de guidage laiton: système de guidage durable et précis

M5 Système d'inversion moteur: grande fiabilité

L8 Garnitures d'étanchéité supérieures: notre gamme de pompes comprend un large éventail de matériaux d'étanchéité pour répondre à tous besoins.

L9 Tige et cylindre : la tige du piston et du cylindre sont en acier triple chrome pour assurer une excellente résistance à l'abrasion.
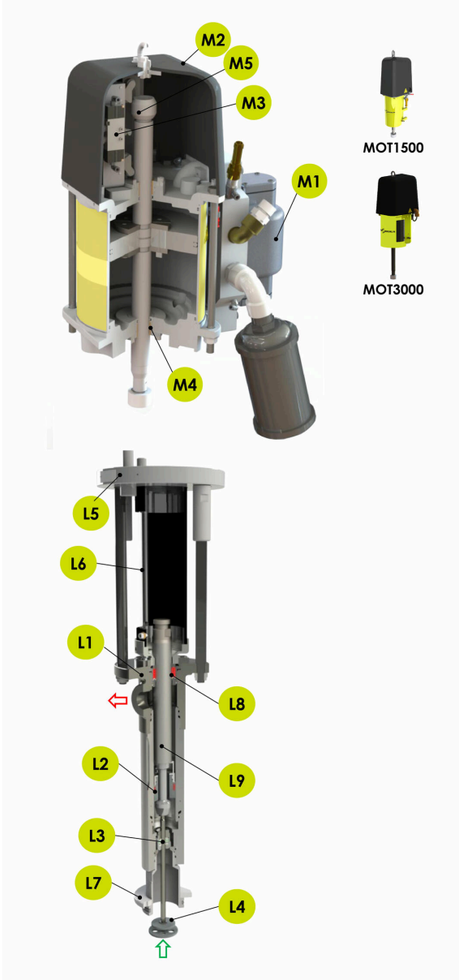
Description