MOT3000 Moteur pneumatique

Référence :

1	4	6	3	1	0	0	0	0

Une conception de moteur pneumatique fiable et compacte dotée d'un seul corps moulé qui prend en charge les plus petites pompes volumétriques.

Données techniques

Diamètre du cylindre	140	mm	5,51	pouce
Course nominale	120	mm	4,72	pouce
Volume total par cycle	3695	cc	124,93	oz
Pression d'entrée en air maximale	6	bar	100	psi
Poids	7,2	kg	15,9	lb
Consommation d'air 15 courses/min @ 4 bars	222	NL/min-1	7,8	scfm
Force maximale du moteur (@ 6 bars)	924	daN		
Raccord pour entrée d'air	1/2"	BSP femelle		

Accessoires

		Numéro	Référence
Hyraulique vers kit d'adaptateur moteur pneumatique	Pour toutes les pompes		144246295
Système de fixation de la pompe	Bague de fermeture	1	205094
	Paire de demi-coquilles d'accouplement	2	209394
	Bague de verrouillage	3	90040

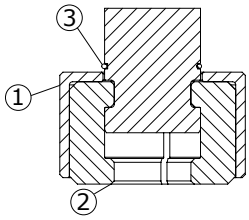
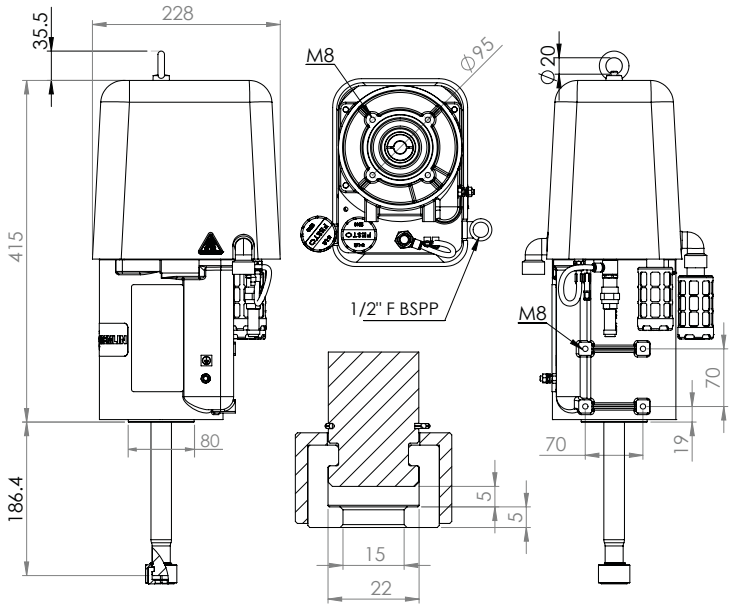
Dimensions