MOT9000 Moteur pneumatique

Référence :

1	4	6	3	4	0	0	0	0

Moteur pneumatique fiable et de grande taille, doté construction modulaire composée de pièces moulées, qui prend en charge les pompes volumétriques de taille moyenne et offre la pression la plus élevée avec les pompes 2B227 et SH216.

Données techniques

Diamètre du cylindre	310	mm	12,2	pouce
Course nominale	120	mm	4,72	pouce
Volume total par cycle	18114	cc	612,52	oz
Pression d'entrée en air maximale	6	bar	100	psi
Poids	35	kg	77,2	lb
Consommation d'air 15 courses/min @ 4 bars	1087	NL/min-1	38,4	scfm
Force maximale du moteur (@ 6 bars)	4529	daN		
Raccord pour entrée d'air	3/4"	BSP femelle		

Accessoires

		Numéro	Référence
Bride d'adaptation pour hydraulique	Pour toutes les pompes		144245493
Système de fixation de la pompe	Bague de fermeture	1	205212
	Paire de demi-coquilles d'accouplement	2	205211
	Bague de verrouillage	3	90165

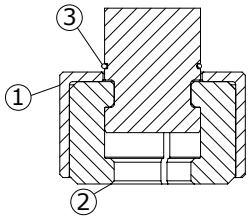
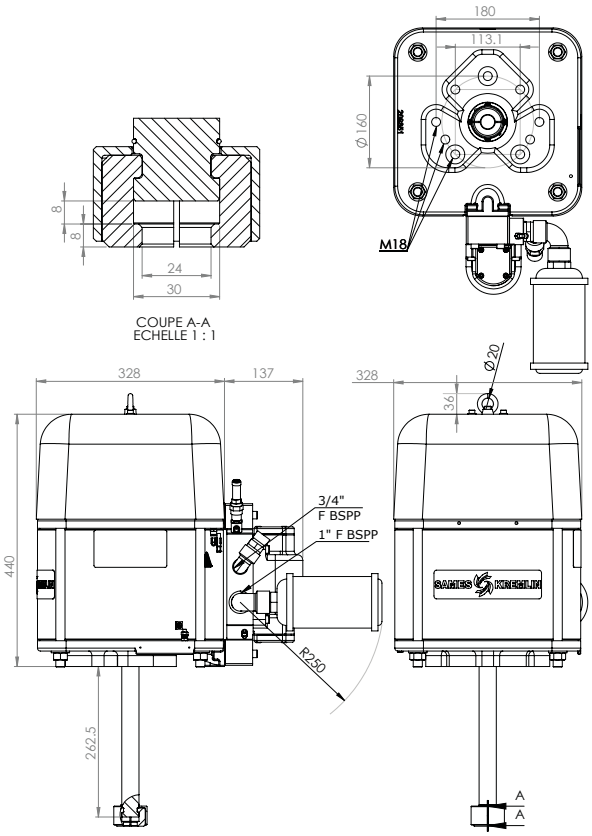
Dimensions