Equipamentos

REXSH0715-MO-MA-FO-SE	Motor (MO)	Material (MA)	Pé (FO)	Juntas (SE)	Modelo
● Escolha do motor (Relação de pressão)					MO=?
- Motor 7200 (25:1)	72				MO=72
- Motor 9200 (40:1)	92				MO=92
● Seleção do material da parte inferior					MA=?
- Materiais mistos		CS			MA=CS
● Escolha do pé da bomba					FO=?
- Prato seguidor (Ø=105mm)			FP		FO=FP
- Cilindro plano					FO=PC
● Seleção das juntas					SE=?
- PU (Poliuretano)				06	SE=06

Acessórios

Designação	Referência
Prato seguidor junta simples para depósito 200L -Ø 571 (pé da bomba Ø105)	151519001
Prato seguidor dupla junta tórica para depósito 200L -Ø 571 (pé da bomba Ø105)	1055170001
Prato seguidor revestido PTFE dupla junta tórica para depósito 200L -Ø 571 (pé da bomba Ø105)	1057370001
Elevador dupla coluna para depósito 200 L (não disponível nos EUA/China)	151090500
Pratos seguidores 1000L e 300G (favor contactar-nos)	♦

sames
13 chemin de Malacher - CS 70086
38243 MEYLAN Cedex - FRANCE
Phone: +33 (0)4 76 41 60 60 - Fax: +33 (0)4 76 41 60 90
www.sames.com

A Sames reserva-se o direito de modificar equipamentos e características sem aviso prévio. Os documentos, produtos e imagens apresentados não são contratuais. Airless® est une marque déposée : FR n°1 222 301 -

sames intec

REXSON SH0715

Bomba a palete

Alta Viscosidade / Bombas

BOMBEAR ALÉM DO POSSÍVEL

- **Robusta e fiável**
- **Manutenção simples**
- **Configurável e versátil**

Mercados

COLAR • PROTEGER • EMBELEZAR

REXSON SH0715

Bomba a palete

Esta bomba a palete híbrida com válvula de esfera superior e válvula cónica inferior, é utilizada em aplicações de alto caudal e alta viscosidade. É utilizada para aplicações de distribuição múltipla. Tem grandes dimensões e um curso mais longo.

As **bombas REXSON da gama de alta viscosidade** foram concebidas para serem robustas e permitirem um alto nível de modularidade para se adaptarem à sua aplicação. Ao contrário das bombas para produtos líquidos, a gama de alta viscosidade impõe restrições mecânicas altamente variáveis de um produto para outro.

As bombas de palete de dupla ação são especificamente concebidas para transferir produtos com uma viscosidade superior a **50,000 Cps** e funcionam a partir de 25.000 Cps para produtos cuja reologia particular os torna difíceis de bombear. Estas bombas **incluem uma palete** que facilita a alimentação da entrada da bomba, permitindo-lhe aplicar produtos de alta viscosidade.

Para criar a sua própria bomba que **responda às suas especificações de aplicação**, terá de **selecionar:**

- O **motor pneumático correto** com base na pressão máxima,
- Os **materiais de construção** conforme a natureza do produto,
- O **pé da bomba e o estilo de montagem** de acordo com o tipo de produto a aplicar e as restrições da sua instalação
- E a **bolsa de juntas** (ver o separador Documentos na página de produto no nosso website para obter todas as informações necessárias).

Os nossos motores pneumáticos são concebidos para um caudal de ar máximo com uma válvula piloto para **permitir uma inversão rápida**. Estão equipados com um grande silenciador para **evitar a formação de gelo** à saída do motor e podem ser controlados (arranque/paragem) a partir de um comando de ar remoto.

Estas bombas são utilizadas como equipamento de alimentação diretamente do **depósito** de produto **aberto** instalado num elevador utilizando um prato seguidor. As bombas específicas podem ser utilizadas em aplicações **manifold**.

Especificações técnicas

Designação	Valor	Unidade
Pressão máxima de produto	240 (3.480)	bar (psi)
Pressão de ar máxima	6 (87)	bar (psi)
Viscosidade	>50,000	cps
Relação pressão (dependendo do tamanho do motor pneumático)	25:1, 40:1	
Temperatura máxima	80 (176)	°C (°F)
Volume produto por ciclo	715	cc
Saída produto a 15 ciclos	10,7 (2.82)	l/mn (gal/mn)
Saída livre @ 60 ciclos/mn	42,9 (11.3)	l/mn (gal/mn)
Tipo de motor	7200, 9200	
Entrada de ar	3/4"BSP(F)	
Saída de produto	1"BSP(F)	
Peso (apenas parte hidráulica)	46(101.4)	kg (lbs)
Peso (apenas motor pneumático)	26-25 (57.3-77.2)	kg (lbs)
Entrada produto (prato seguidor)	105mm	
Consumo ar conforme tamanho do motor pneumático (ver catálogo)	---	
Curso	200 (7.87)	mm (inch)

sames intec

Tecnologia

Junta Chevron | Tecnologia palete | Interruptor do motor | Copo Lubrificante | Tratamento Triplo Crómio

PERFORMANCE

M1 Distribuidor: grande passagem para um grande caudal de ar

L1 Corpo superior: a parte superior da bomba é de construção robusta e é capaz de suportar altas pressões

L2 Válvula superior: esta válvula permite a passagem de produto da câmara inferior para a câmara superior da bomba. É utilizada uma válvula esférica de resposta rápida

quick responding ball check is used.

L3 Válvula inferior: utiliza uma válvula cónica grande para reduzir a perda de pressão através da bomba e facilitar o enchimento

PRODUTIVIDADE

M2 Tampa do motor: muito fácil de retirar e aceder às peças de substituição

M3 Saída: o motor pode ser facilmente monitorizado graças aos impulsos de ar que ocorrem a cada inversão

L4 Palete: Alimenta o produto à entrada da bomba e permite que a bomba distribua produtos de alta viscosidade

L5 Curso longo: o curso mais longo reduz o desgaste das válvulas, das juntas e aumenta a duração da bomba

L6 Corpo inferior: a parte inferior da bomba adapta-se de acordo com as necessidades de ser fixada num prato seguidor ou ligada a um coletor

DURABILIDADE

M4 Anel guia de latão: sistema de orientação duradouro e preciso

M5 Sistema de inversão do motor: sistema de inversão muito fiável

L8 Juntas superiores: a nossa gama de bombas tem uma vasta gama de materiais de impermeabilização para responder a todas as necessidades

L9 Veio e Cilindro: o veio do pistão e o cilindro são feitos de aço cromado triplo para assegurar uma excelente resistência à abrasão
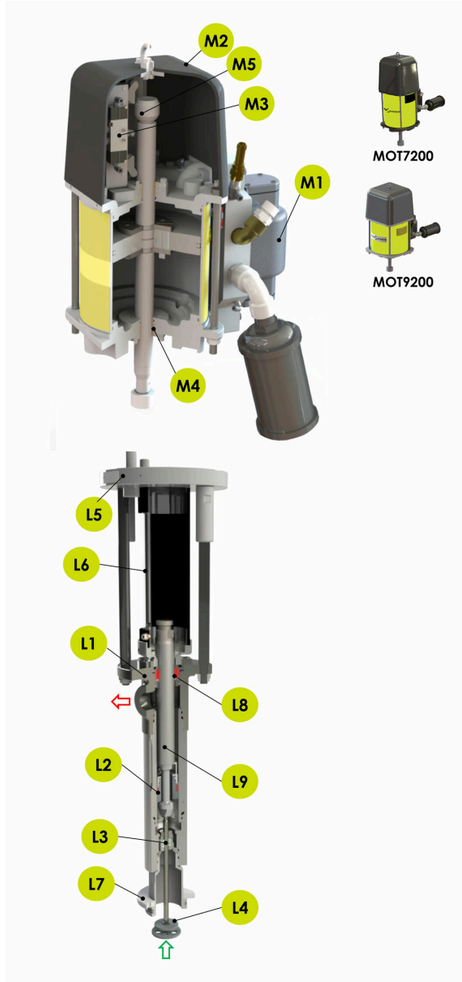
Descrição