2B750 Bille HV
2B750 : pompe à billes 750 cc

Référence :

REX	2B	0750	-	MO	-	MA	-	FO	-	SE

exemple : REX2B0750-72-CS-FP-05

Pompe à billes Haute Viscosité utilisée pour les applications d'étanchéité à fort débit. Cette solution de pompage d'un encombrement important propose une gamme de garnitures compatibles avec les produits non acryliques.

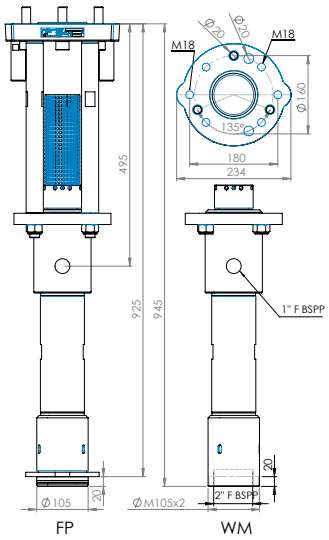

Données techniques

Volume de fluide par cycle	750	cc	25,36	oz
Course	200	mm	7,87	pouce
Pression de service maximale	380	bar	5500	psi
Poids	46	kg	101,4	lb
Sortie de produit	1" F BSPP	F BSPP		

Moteur pneumatique

MO

	Moteurs disponibles	Rapport de pression	Pression d'entrée d'air maximale		Pression de sortie de produit maximale		Pression de sortie de produit minimale		Poids de la motopompe		Consommation d'air 15 courses/min @ 4 bars		Raccord pour entrée d'air
		su	bar	psi	bar	psi	bar	psi	kg	lb	NL/min-1	scfm	BSP femelle
XX	AUCUN	-	-	-	-	-	-	-	-	-	-	-	-
72	MOTEUR 7200	25 : 1	6	100	150	2200	38	544	74	163,2	1125	39,7	3 / 4 "
92	MOTEUR 9200	40 : 1	6	100	240	3500	60	870	83	183	1800	63,6	3 / 4 "

scfm = standard cubic feet of gas per minute

Construction de la pompe

MA

	Matériaux disponibles	Corps de la pompe			Piston				Clapet inférieur			Tube d'aspiration
		Presse étoupe	Corps supérieur	Cylindre	Tige de piston	Corps du clapet	Bille du clapet	Siège du clapet	Corps	Bille	Siège	
CS	métaux divers	CS	CS	CS + Cr	SST + Cr	CS	CS	CS	CS + Zn	CS	CS	CS

CS : acier au carbone – SST : acier inoxydable – CB : carbure – Zn : traitement zinc – Cr : chromage

Pied et types de montage

FO

	Disponible Configurations	Caractéristiques techniques	Matériaux (MA) métaux divers	Acier inoxydable
WM	Montage mural	M105x2 / F2"BSPP	Disponible	Non disponible
FP	Plateau suiveur	Ø105 mm	Disponible	Non disponible
-	Monté sur fût à bonde	Fût de 60 litres	Non disponible	Non disponible
-	Monté sur fût à bonde	Fût de 200 litres	Non disponible	Non disponible

Options de pochette de joint

SE

	Joints disponibles	Joints toriques statiques	Joints du clapet supérieur	Joints de piston
05	PTFEG	FEP	PTFEG	PTFEG
06	PU	FKM	PU	PTFEG

PTFE = polytétrafluoroéthylène (propriétés similaires à celles du Teflon)
PTFEG = PTFE + graphite (imprégné)
PE-polyéthylène (UHMWPE)
FKM = fluoroélastomère (propriétés similaires à celles du Viton)
PU = polyuréthane
PTFEV = PTFE + verre (imprégné)
FEP = joint torique encapsulé (cœur Viton ou silicone enrobé de Teflon)