Оборудование

Designation	Part number
eDispense L1K (Yaskawa Motor)	155800010
eDispense L1K (Siemens Motor)	155800000
EasyDispense Controller	♦

Аксессуары

Designation	Part number
Plug for L1K	155802200
1/2" Fitting for L1K	155802205
3/4" Fitting for L1K	155802210
Inlet and outlet valve for L1K	155802000

sames

Адрес: Россия, г. Нижний Новгород, ул. Родионова 1341, тел: +7 831 212 40 00
www.sames.com

Sames reserve the right to modify its equipment or specifications without further notice. Document, products and pictures shown are not contractual. Alfesa® est une marque déposée ; FR n ° 1 222 301 - 202310 -

sames intec

Дозирующее устройство eDispense L1K

Однокомпонентный 1300cc

Установки для нанесения высоковязких материалов / Экструзионные распылители

КОНДЕНСИРОВАННАЯ ЭНЕРГИЯ ДЛЯ ОБЕСПЕЧЕНИЯ ТОЧНОСТИ

- **Большой объем, высокое давление и высокая скорость потока**
- **Универсальность и компактность**
- **Длительный срок службы даже при работе с абразивными материалами**

Рынки

BOND • PROTECT • BEAUTIFY

Дозирующее устройство eDispense L1K

Однокомпонентный 1300cc

Дозатор, который покрывает все высоковязкие области применения в покрасочных цехах для нанесения жидкого шумоглушителя, герметизации и покрытия под или внутри кузова и нанесения жидких трансферных покрытий.

Дозатор L1K был **разработан с целью охватить все процессы с высокой вязкостью**, используемые в окрасочном цехе: Нанесение жидкого шумоглушителя, герметизация и покрытие под или внутри кузова, нанесение жидкого трансферного покрытия. Построенный таким образом, чтобы максимально увеличить ход поршня по отношению к его диаметру, **он может работать как с большими, так и с малыми объемами**. Производительность до 150 куб. см/с при давлении 250 бар соответствует всем ожиданиям известных приложений. Дозирующая камера L1K с регулируемой температурой изготовлена из нержавеющей стали, а фторопластовые уплотнения позволяют ей выдерживать воздействие всех известных продуктов в течение длительного времени.

Эта **универсальность** дополняется высокой степенью **компактности** для дозатора такого типа. Угловой привод двигателя, а также интеграция роликового винта в поршень позволяют оптимизировать общую длину дозатора.

Система **контроля EasyDispense** может управлять **двумя дозаторами параллельно** и имеет множество функций: Калибровка позволяет автоматически адаптировать регулирование к желаемому результату в широком окне температуры и вязкости. Функция усиления обеспечивает постоянную скорость потока даже при открытии пистолета и даже если пистолет находится на расстоянии нескольких метров от дозатора.

Таблица технических данных

Обозначение	Величина	Ед. изм.
Источник питания	3,5 - 5	VAC
Ширина	300 (11,8)	mm (")
Глубина	540 (21,3)	mm (")
Высота	1200 (47,2)	mm (")
Максимальное давление на входе	250 (3620)	Bar (psi)
Максимальное давление на выходе	250 (3620)	Bar (psi)
Объем выпуска	1300	cc
Вес	200 (440)	kg (lbs)
Поток материала (мгновенный)	9000	cc/min
Макс. температура материала	80	°C
Ход поршня	300	mm
Источник питания (в зависимости от размера двигателя)	3,5 - 5	KW

sames intec

Технологии

Технология LASD

Экструзионное нанесение

Распыление

Описание

Технические характеристики

1 Точность: Длинный ход и высокосчетный энкодер обеспечивают высокую точность даже при небольших объемах применения. Функция усиления обеспечивает стабильность расхода на удаленных аппликаторах.

2 Высокий расход: С максимальным расходом 150 см3/с дозатор охватывает все области применения.

3 Высокое давление: максимальное давление 250 бар для распыления продуктов высокой вязкости.

Производительность

4 Огромная емкость без зоны удержания: Выходной объем 1300 см3, полностью используемый в режиме FIFO благодаря специальной форме головки вытесняющего поршня.

5 Оптимальная скорость подачи: Регулирование давления подачи для ускорения ввода продукта без риска возникновения кавитации.

6 Простая интеграция: Самый компактный в своем классе и большая свобода в выборе соединений и ориентации входа и выхода продукта.

Устойчивое развитие

7 Исключительно долгий срок службы: Роликовый винт увеличенного размера, твердый хром и тройная линейная направляющая с шариковыми втулками.

8 Подходит для всех материалов: 100% нержавеющая сталь
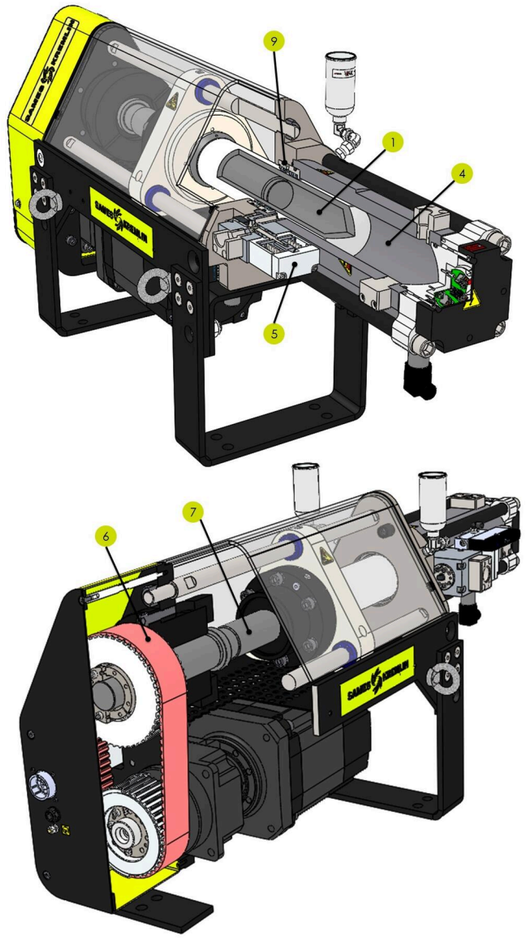
9 Надежное уплотнение: Комплект из трех уплотнений Fluorotrel X-Ring под напряжением, вставленных в картридж со смазкой